firefly GoTo

User Manual

GoTo Benutzeranleitung
Manuale d'Uso GoTo
Mode d'emploi du GoTo
Manual do Utilizador GoTo
Manual de usuario de GoTo

Family Freedom

fireflyfriends.com

The Firefly GoTo is a lightweight portable seat that enhances children's lives through participation. It's a safe, supportive multipurpose seat, great for your home or on the go.

Please read all user instructions carefully before using the GoTo. These instructions can also be downloaded from our website **www.fireflyfriends.com** along with videos, diagrams and other useful downloads.

English

Contents

01 Intended Use	p.03
02 Declaration of Conformity	p.04
03 Terms of Warranty	p.04
04 Safety Information	p.05
05 Cleaning and Care Information	p.06
06 Product Servicing	p.08
07 Important Guidelines	p.08
08 Product Inspection	p.09
09 Reissuing Firefly Products	p.09
10 Setting up your GoTo Seat	p.10
11 Using the GoTo Seat on a hardback chair	p.12
12 Using the GoTo Seat on a supermarket trolley	p.16
13 Attaching the GoTo Seat to the floorsitter accessory	p.17
14 Recommended recline positions	p.19
15 Taking GoTo apart and removing upholstery	p.22
16 Putting the upholstery back on and assembling GoTo	p.26
17 Sizing Information	p.29
18 GoTo Vinyl Cleaning and Care Information	p.30

SECTION 01: Intended Use

The GoTo Seat has been designed to provide additional upper body postural support for children with disabilities. The seat must be attached to a chair or similar support structure for stability and safety at all times. The GoTo Seat is for occasional use due to limited support and pressure relief and therefore is not intended to be used as the primary seating system for a child with a disability.

The GoTo Seat must be securely attached to a rigid and stable support by using all of the black attachment straps.

The child should not be placed in the GoTo if it's support is not stable. Be aware or your child's abilities, and observe your child at all times.

The GoTo Seat is available in 2 size options. Size 1 is intended for children aged approximately 1–3 years with a maximum weight of 15kg/33lbs* and Size 2 is intended for children aged approximately 3–8 years and a maximum weight of 30kg/60lbs*. **For more information see the Sizing Guide in Section 17.**

*Please note however, the weight limit for a child being placed into a standard shopping trolley seat is 13kg/28.5lbs maximum.

We cannot accept responsibility for any use of the product outside of its intended use. Daily activities tested and approved by Firefly by Leckey for the use of the GoTo Seat are:

1. Attached to a hard back chair for dining with family and friends.
2. For use in a shopping trolley allowing the parent/ guardian to shop with greater ease.
3. For use in a cradle-style swing only, enabling the child to enjoy this activity. The GoTo Seat must fit within the edges of the cradle swing seat base. If the GoTo Seat protrudes outside of the cradle swing seat base then the GoTo Seat cannot in any circumstances be used in a cradle swing seat. Use of GoTo in swings is at user discretion, as swing designs vary widely. Assess how well the GoTo will secure to your swing before use and ensure you are confident that the unit is secure and safe to use before placing your child in the GoTo.
4. As a Floorsitter with the Floorsitter attachment.
5. For use in a pushchair allowing the parent/guardian to be on the go.

Be aware that while your child is using the Floorsitter it will be possible for them to move around the floor, and so the Floorsitter must always be used under supervision. If in any doubt please contact Firefly customer services on: **customer.enquiries@fireflyfriends.com**

English

SECTION 02: Declaration of Conformity

James Leckey Design Ltd; as manufacturer with sole responsibility for the Firefly brand, declares that the GoTo Seat conforms to the requirements of the 93/42/ EEC Guidelines and EN12182 Technical aids for disabled persons, general requirements and test methods.

SECTION 03: Terms of Warranty

The warranty for GoTo applies only when the product is used according to its intended use, following all manufacturer's specifications.
A one year warranty is provided with this James Leckey Design Ltd. manufactured product.

Goods can be returned to us for warranty, repair or replacement up to 12 months from receipt. Once you contact us, we will arrange collection of the goods at our expense and, once returned to us we will repair or replace goods and return them to you within 14 days. In all cases, it is the customers' responsibility to ensure the goods being returned are suitably packaged, preferably in the original packaging.

SECTION 04: Safety Information

1. Always read user instructions fully before use.

2. Users should **not be left unattended** at any time in this product.

3. Always assess chair/trolley/ pushchair/cradle swing for suitability and stability before attaching GoTo Seat.

4. Always ensure the GoTo Seat is firmly secured before use and the straps are tight.

5. The GoTo Seat **has not been crash tested** and therefore cannot be used in transport. Some airlines have however approved GoTo for use. Check before you fly.

6. Never use the GoTo Seat in a shopping trolley on a sloping surface greater than 10°, to avoid any risk of falling over.

7. If a GoTo Seat is used in a cradle swing seat; do not swing/push with excessive force. Supervision is required at all times when the child is in a cradle-style swing.

8. Attach Floorsitter first and adjust to preferred angle before placing child in GoTo.

9. Floorsitter should only be used on a firm, solid flat surface.

10. The GoTo seat contains parts which could present a choking or tightening hazard to small children. Check all components are securely in place and securely fastened before use – including knobs and straps.

11. **Do not modify the GoTo Seat**. Failure to follow the instructions may put the child at risk. You may also invalidate the GoTo warranty.

12. The GoTo Seat should be stored carefully and should not be used if any parts are faulty. The GoTo should be stored flat to prevent damage.

13. The GoTo Seat should be kept away from all direct sources of heat including naked flames, cigarettes, electric and gas heaters.

14. If in **any doubt** about the safe use of the GoTo Seat or if any parts should fail, please cease using the product and contact Firefly by Leckey Customer Services on **customer.enquiries@ fireflyfriends.com**.

SECTION 05: Cleaning and Care Information

Plastic Seat Base

1. When cleaning the plastic seat base we recommend that you use only warm water and a non-abrasive detergent such as washing up liquid.
2. Disinfectant alcohols such as ethanol and isopropanol are suitable for use on the plastic body.
3. Never use organic solvents or dry cleaning fluids.

Upholstery and Fabrics

1. Clean and care for your fabric on a regular basis. Simply vacuum with an upholstery attachment to remove dust particles and wipe with a damp cloth for general cleaning.
2. Microfibre cloths are extremely effective without soap which is helpful, as soap can clog your fabric.
3. The seat covers can be removed from the hard plastic seat base and machine washed at 40°C.
4. Drying procedure is to dry flat. Do not tumble dry.
5. Upholstery can be placed into the washing machine intact, after removing straps, buckles and fastenings. Store these in a safe place and out of reach of children.
6. Fabric can also be cleaned by hand whilst in place. For solid food spills, scoop up with a spatula. Clean the fabric with a water-based product such as foam from a mild detergent and remove with absorbent cloth, towels or sponge.
7. To successfully clean upholstery without over-wetting the fabric or causing colours to bleed, products and tools specifically designed to care for upholstery must be used.
8. Clean spills right away. The longer a spot or spill goes untreated, the more difficult it is to remove. It can also lead to permanent colour loss.
9. Routine soap and warm water sponging is effective for ordinary soiling and minor spills. Avoid rubbing as it can be abrasive and damage the fabric. Be careful not to saturate the fabric as this will cause the stain to spread. Work your way from the outside in to avoid spreading the stain more.
10. Antiseptic cleaning agents can be used on more stubborn stains. Disinfectant cleaning liquids such as Isopropyl Alcohol or ethanol are suitable for use on GoTo. Ensure that cleaning products are fully removed. Please allow the product to air dry, ensuring all alcohol is evaporated before use.

For GoTo Vinyl Cleaning and Care Information please refer to page 30.

11. Do not put the upholstery on to the plastic base whilst the cover is still wet. Dry thoroughly prior to reassembly.

12. Do not iron the cover or straps.

13. Do not bleach any part of the GoTo.

Tip:

One of the best water-based upholstery cleaners is very easy to make at home. Put one cup of warm (not hot) water into a mixing bowl and then add 1/4 cup of biodegradable dish washing soap. Beat with an electric mixer at medium speed until the liquid becomes a thick foam. This foam will remove built up dirt and most food or drink stains. Not only is this cleaner, simple to make and inexpensive, it is also nontoxic and environmentally-friendly.

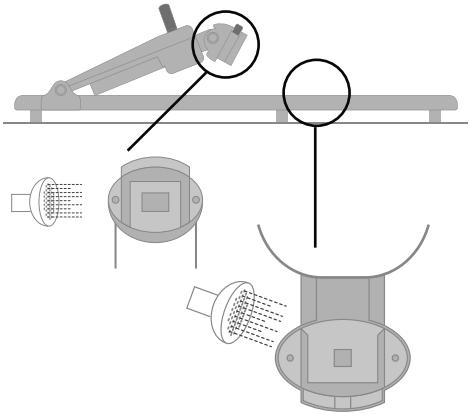

Floorsitter base unit

1. Ensure the bottom of the floorsitter base unit is cleaned after every use.

2. Soap and water can be used for daily cleaning.

3. Do not use solvent to clean the floorsitter base unit.

4. To remove sand/soil/grass or any small particles that may be in the floorsitter-to-seat connections, slight tapping of the area will encourage the particles fall out. Rinse thoroughly to ensure there is no build up of particles inside the connections. For stubborn blockages on the floorsitter, the latch can be given a thumb push to remove any particles and aid release.

5. Should your floorsitter come into contact with salt water, rinse all parts thoroughly with fresh, salt water.

If your floorsitter is being used in environments outside the home, (such as the beach or garden) it is important to rinse it after every use so that it is free from any particles/ obstructions that could affect its working mechanisms.

English

SECTION 06: Product Servicing

For all service related issues please refer to the firefly website www.fireflyfriends.com or contact the Firefly Customer Service team on **customer.enquiries@fireflyfriends.com**

SECTION 07: Important guidelines

Placing of child into GoTo Seat

1. The GoTo Seat must be securely fastened in place for its intended use before placing a child into the seat.

2. Floorsitter should only be used on a firm, solid flat surface. Soft surfaces such as carpet and rugs (especially deep pile) can reduce the stability of the Floorsitter and should be used with caution.

3. Ensure the harness straps do not obstruct placement of child into the GoTo Seat. Shoulder straps and side lateral support straps should be very slack.

4. If placed in a trolley: guide the child's legs slowly / gently through leg gaps in shopping trolley; do not force legs through.

5. Once legs are safely through, gently fit child's arms through shoulder straps – the shoulder straps should be very slack. Ensure shoulder strap pads are on child's shoulders.

6. Close centre buckle and adjust side lateral support straps to ensure child is secure in seat harness. The shoulder strap length should be adjusted to fit your child securely. See Section 11(b) for guidance.

7. The groin strap length can be adjusted by accessing the adjustment fitting underneath the padded cover. In the GoTo Size 2 the location of the groin strap can be moved outwards to provide more room for your child as they grow. See Section 11(b) for guidance.

Removal of child from GoTo Seat

1. Slacken shoulder straps and side lateral support straps.

2. Unlock central buckle using release button on harness.

3. Slide shoulder straps off child's shoulders and gently remove child's arms from harness.

4. For Size 1 only, if placed in a trolley: lift child up gently guiding their legs out from the leg gaps in the trolley.

Do not attempt to lift child out of the trolley while they are still attached to the seat.

SECTION 8. Product Inspection

We recommend that various checks of the equipment are carried out **before each use** to ensure the product is safe.

The recommended checks are detailed below.

1. Check harness is in place and secure.
2. Check all upholstery for signs of wear and tear.
3. Check all buckles to ensure straps are **secured firmly** to the plastic body.
4. Check plastic support for cracks or damage.
5. Ensure all knobs are **tightened securely**.
6. Ensure GoTo is **secure on base** before positioning child in GoTo.
7. If you are using the floorsitter, please ensure it is securely attached to the GoTo Seat. **See Section 13 for guidelines**.
8. If you are using the floorsitter, check latches and connections are clear of dirt and debris with **no signs of wear and tear**.

If in **any doubt** about the continued safe use of your Firefly product or if any parts should fail, please cease using the product and contact our customer services department as soon as possible.

SECTION 9. Reissuing Firefly Products

Ensure the product has been cleaned thoroughly in accordance with Section 5 of this manual to ensure infection control.

Ensure a copy of the user manual is supplied with the product. If in any doubt about the continued safe use of your Firefly by Leckey product or if any parts should fail, please cease using the product and contact our customer service department as soon as possible on: **customer.enquiries@fireflyfriends.com**.

SECTION 10: Setting up your GoTo Seat

10(a) Aligning the lateral support

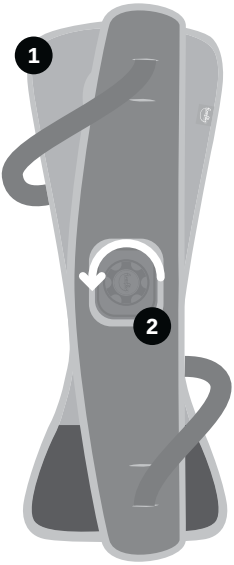

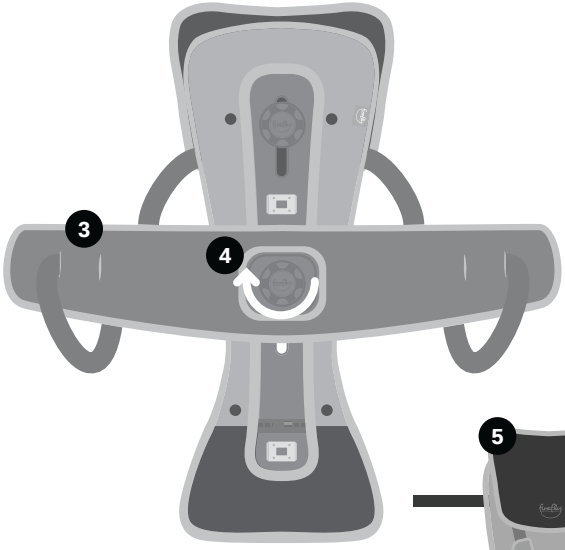

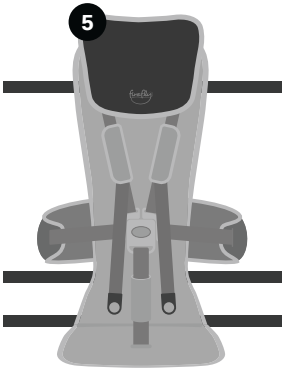

1. Your GoTo Seat will arrive like this, with the lateral support aligned to the body.
2. Loosen the knob just enough so that you can rotate the lateral support.
3. Rotate the lateral support anticlockwise and into position.
4. Check that the lateral support is home in the central section of the backrest, and tighten the knob.
5. Turn your GoTo Seat over and clip the lateral support straps into the central buckle. **See Section 11(b) for guidance.**

   Check that when the lateral support straps are clipped together, all straps are arranged correctly as shown.

English

10(b) Setting up the Floorsitter (if purchased with GoTo Seat)

The floorsitter should always be placed on a firm, solid, static surface. When placing the floorsitter on your chosen surface, it's vital that all rubber feet are in contact with the surface.

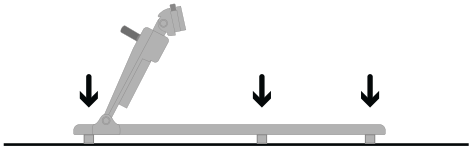

Once the floorsitter is in place, ensure the recline arm is set to its highest position.

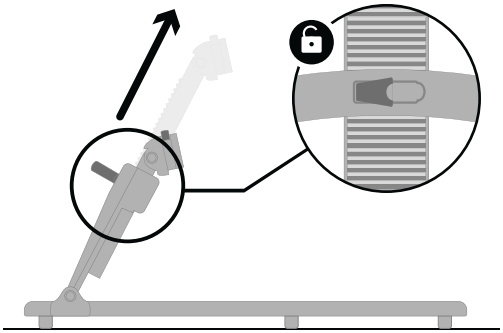

Section 11: Using the GoTo Seat on a hardback chair

11(a) Attaching GoTo to a hardback chair

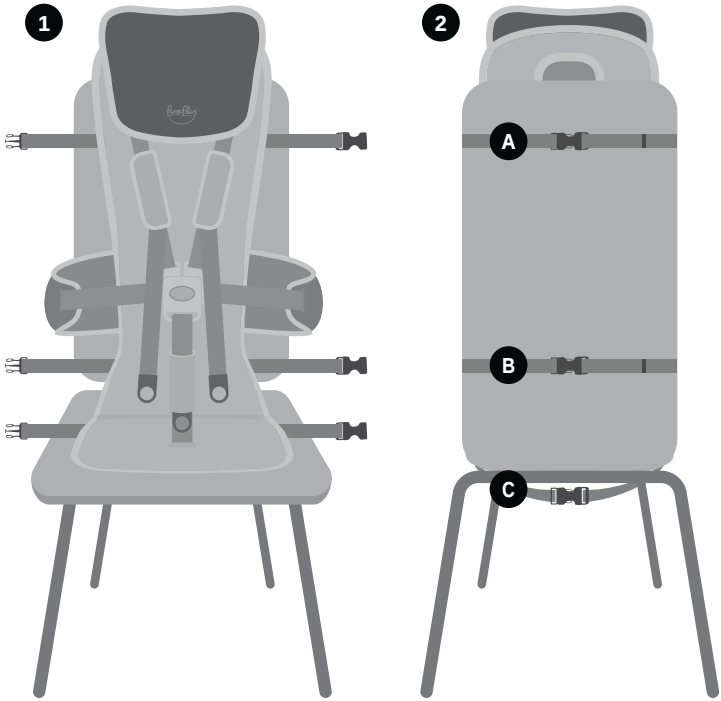

1. Make sure all straps are loose and not fastened to each other. Place GoTo on to the hardback chair.

2. Fasten straps A together securely around the back of the chair. Repeat for straps B. Fasten straps C underneath the chair.

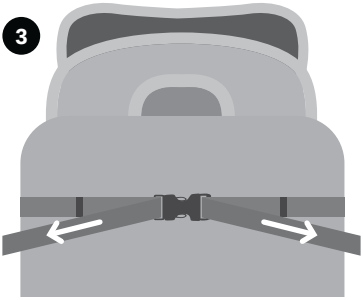

Pull straps outwards to tighten.

Tidy excess straps into loops and secure into clips.

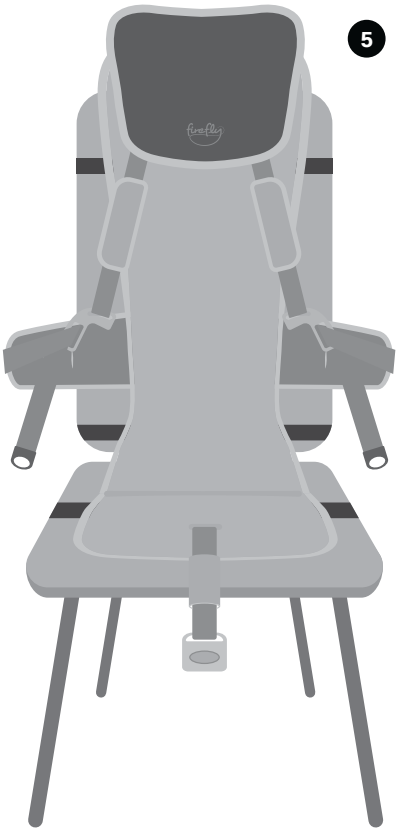

Ensure all black straps are securely fastened to the hard back seat and the five-point buckle at the front is unfastened before placing the child in the GoTo Seat.

English

11(b) Opening and closing the 5 point buckle

Before beginning, ensure shoulder, lateral support and groin straps are all loose and unfastened.

1. Attach the two lateral support fastenings to the sides of the mid-point buckle.
2. Once fastened, adjust the shoulder straps, lateral support straps and groin strap by pulling the straps to tighten.

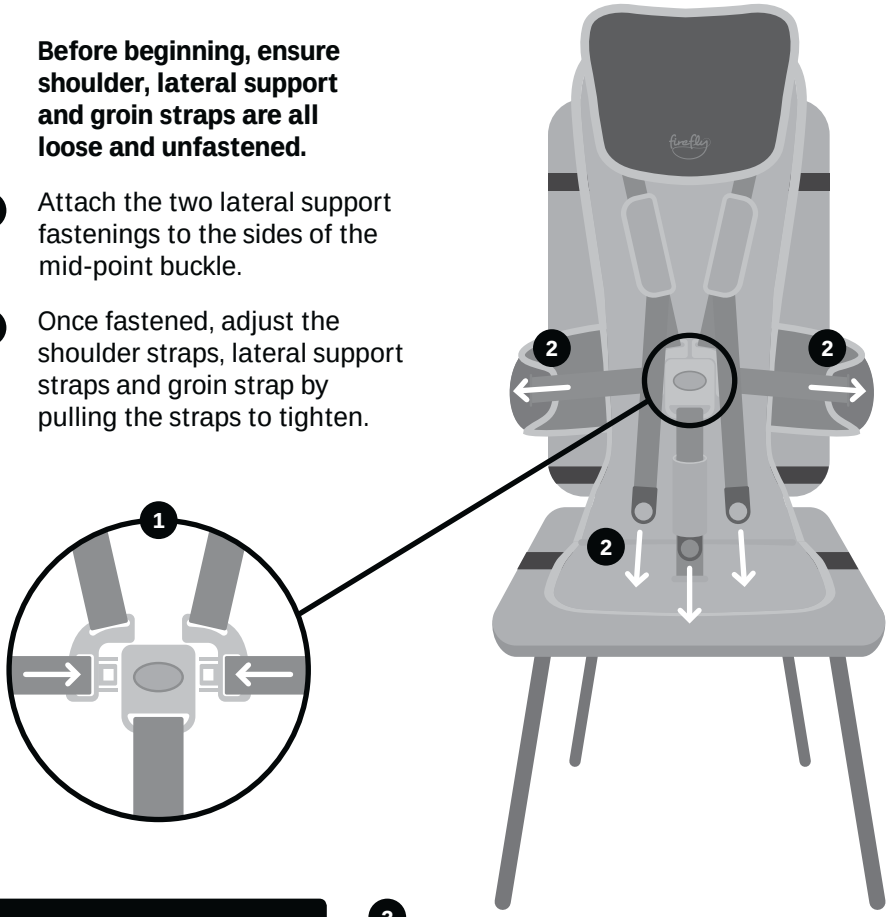

English

Make sure the straps are not twisted when the buckle is closed.

3

In Size 2 GoTo the groin strap mounting location can be moved backwards or forwards to suit your child's needs. Ensure it is firmly fitted to the plastic GoTo base.

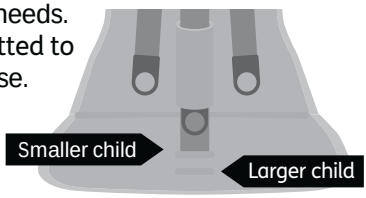

11(c) Adjusting the headrest and lateral support

1. Unscrew the knob at the headrest anti-clockwise to remove the headrest from the GoTo Seat base. Move the headrest up or down to achieve your desired position.

2. Once you have the headrest at your desired height, screw the knob back in to the GoTo Seat base by turning clockwise.

3. Detach the lateral support by turning the knob anti-clockwise. Move the lateral support up or down to achieve your desired position. Once you have the lateral at your desired height, secure the lateral again by turning the knob clockwise.

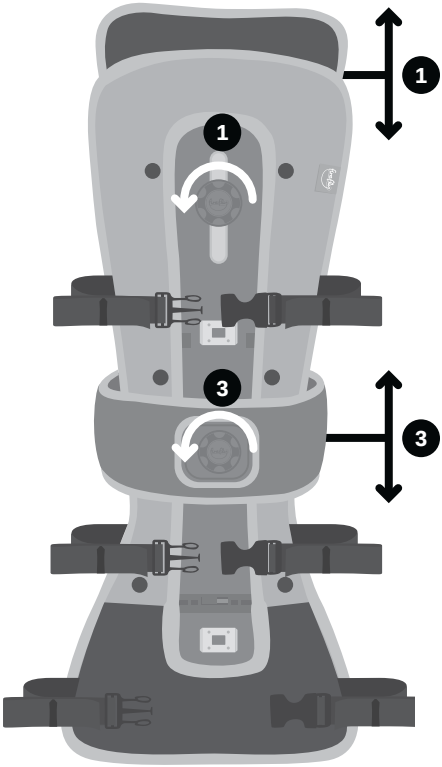

English

Section 12: Using the GoTo Seat on a supermarket trolley

1. Ensure all straps are loose and unfastened. Place GoTo in to trolley seat. Thread straps A through the grid of the trolley seat and fasten. Pull straps to tighten straps.

2. Thread straps B through the loop of the trolley seat, connect and tighten where required.

English

> ⚠ If there is no loop at top of trolley seat, attach straps B to the same frame as straps A.

3. Fasten straps C underneath the trolley seat and pull to tighten. Loop the straps and tidy in to clips.

4. Ensure the trolley seat is secure with the five point buckle at the front open and straps loose before placing the child into the trolley seat.

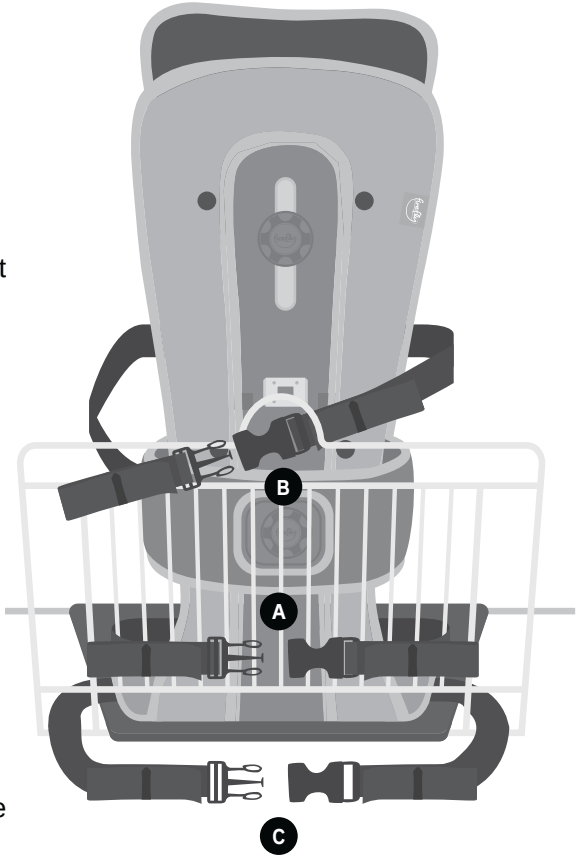

Section 13: Attaching the GoTo Seat to the floorsitter accessory

Before attaching the GoTo Seat to the floorsitter accessory, follow steps in **section 10(b)**.

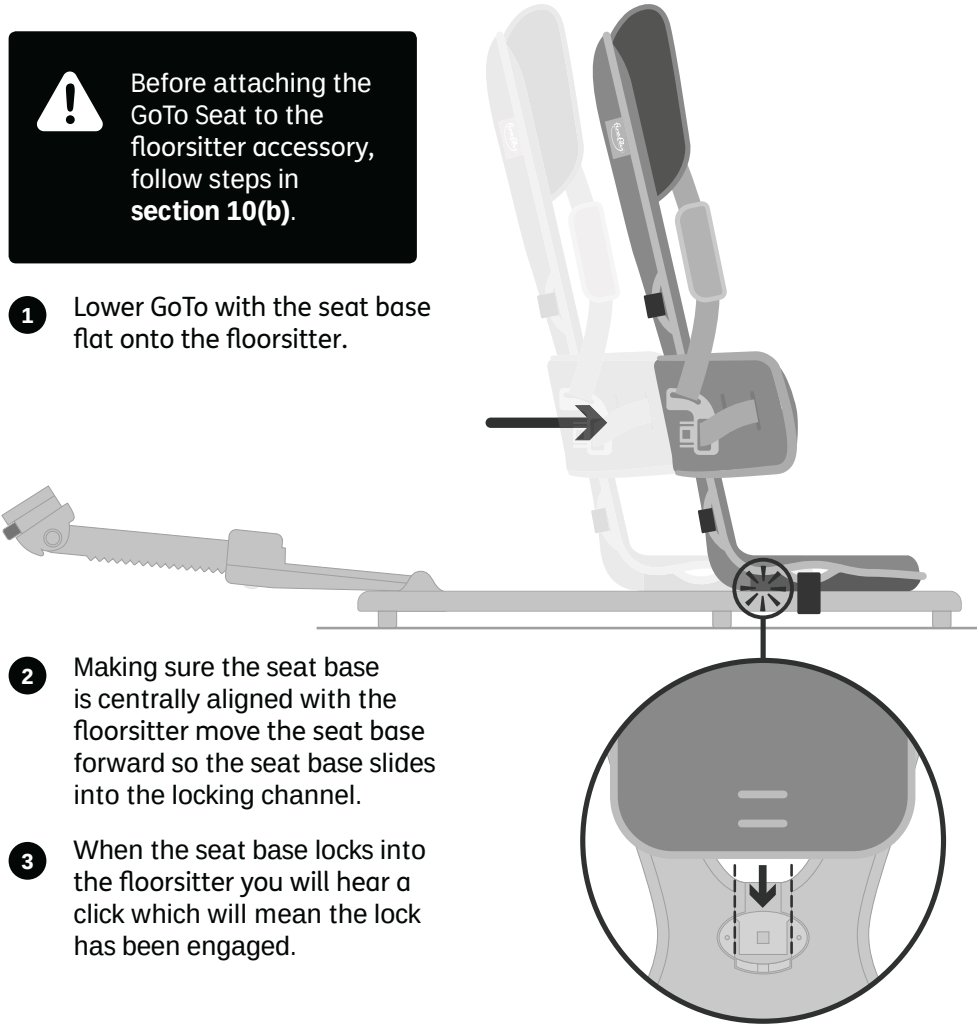

1. Lower GoTo with the seat base flat onto the floorsitter.

2. Making sure the seat base is centrally aligned with the floorsitter move the seat base forward so the seat base slides into the locking channel.

3. When the seat base locks into the floorsitter you will hear a click which will mean the lock has been engaged.

English

Section 13: Attaching the GoTo Seat to the floorsitter accessory (continued)

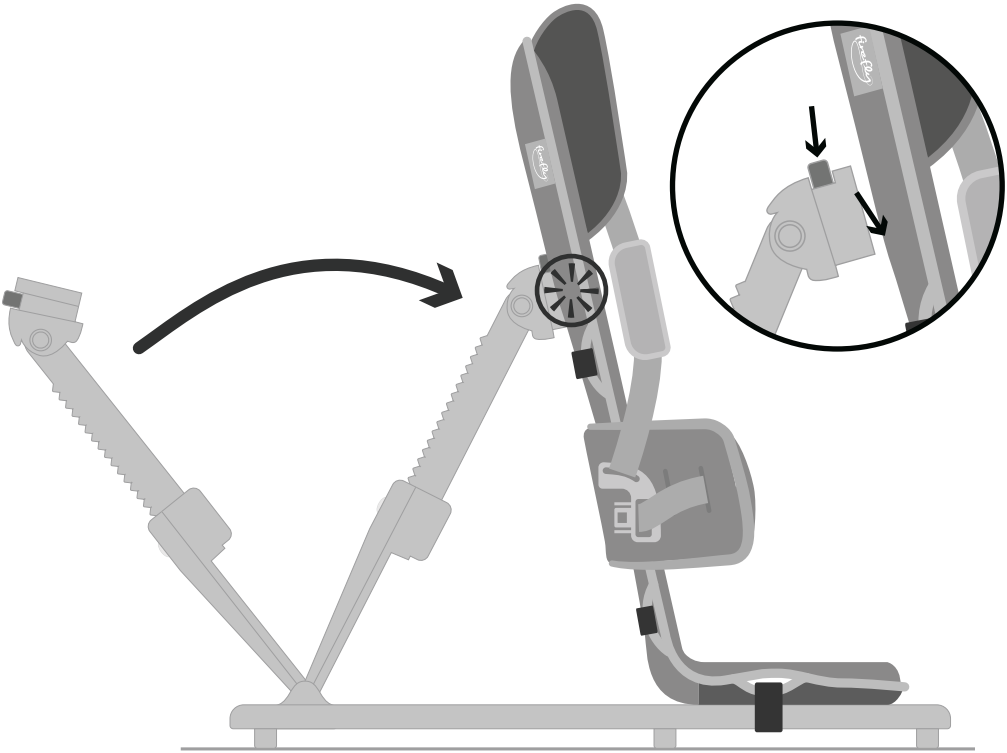

Before attaching the recline arm to the backrest, ensure that it is at the highest setting.

With one hand on GoTo, use the other hand to push the button highlighted and slot the attachment into the backrest.

Once attached correctly, you will hear a click.

Listen for audible click when engaging both seat base and seat back to the floorsitter.

Section 14: Recommended recline positions

Upright position – if your child has good sitting tolerance and trunk control, they may be able to use an upright sitting position.

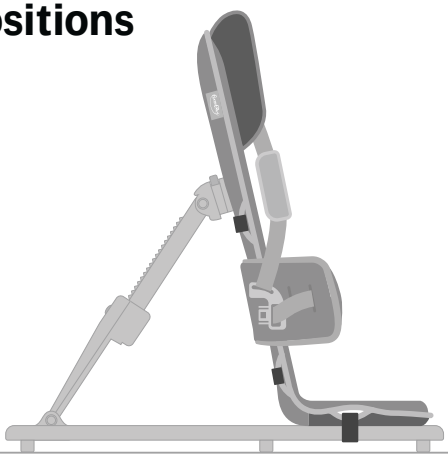

Mid recline position – we recommend that GoTo is placed into a mid recline position if your child is being lifted into the seat.

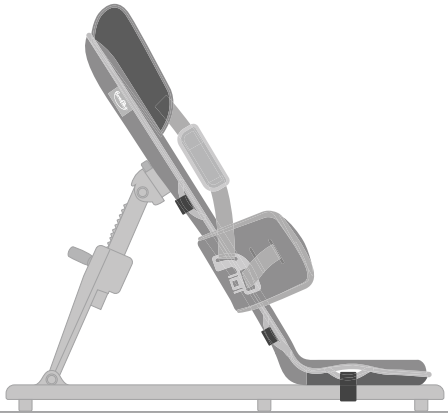

Full recline position – we recommend that GoTo is placed into the full recline position for children with minimal head control.

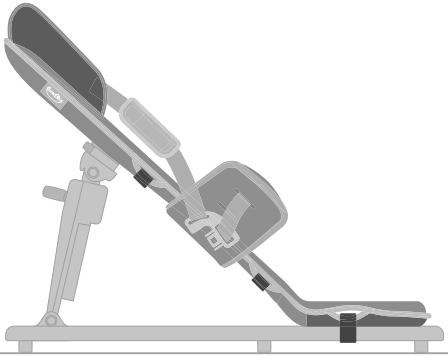

14(a) Using the GoTo floorsitter recline function

Once your child is fully secure and supported, the GoTo/floorsitter recline function can be used.

Exercise caution when altering the recline angle. You should aim to make this movement as smooth as possible to reduce any anxiety the child may have.

To bring GoTo in to a more upright position, place one hand onto the GoTo A at the top of the backrest for support, and the other hand onto the green clip on the recline arm of the floorsitter. B

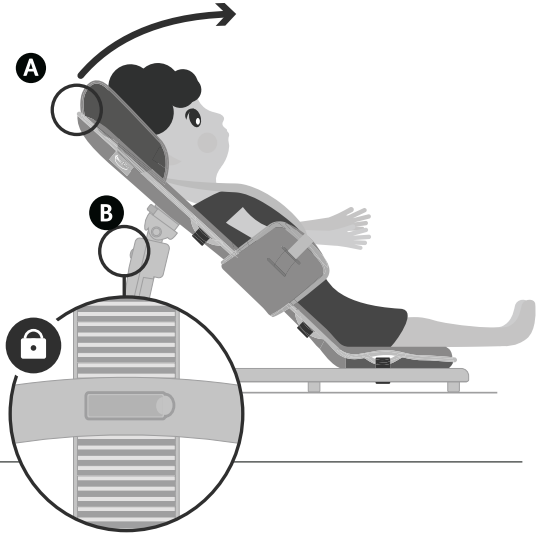

Release the clip and bring the seat into an upright position that is suitable for your child. A

Fasten the clip on the floorsitter. You will hear a click once fully engaged.

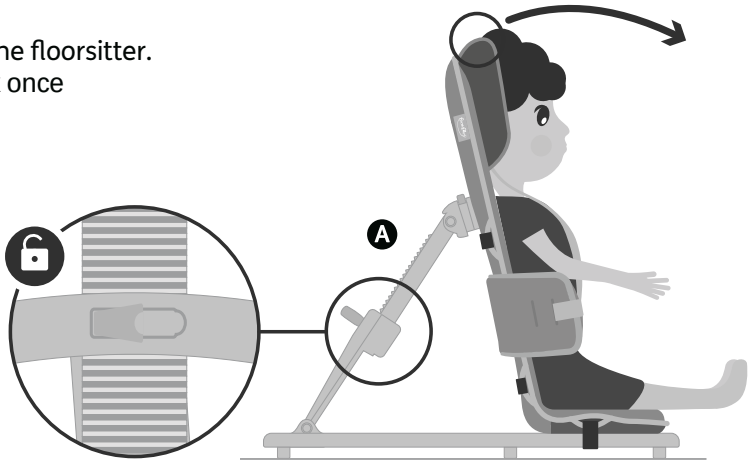

English

14(b) Removing GoTo from floorsitter

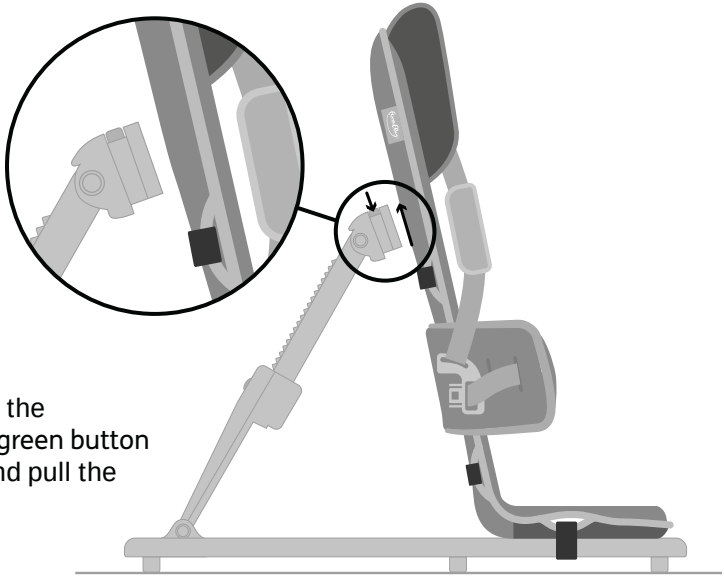

To release GoTo from the floorsitter, press the green button on the recline arm and pull the back rest forward.

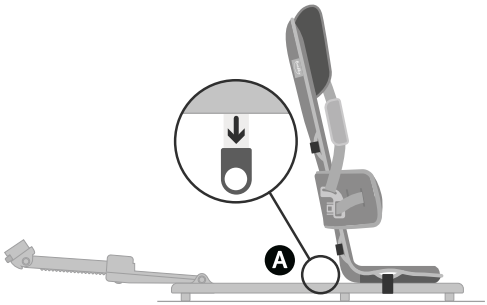

To release the seat base, pull on the green plastic tab A and slide backwards, then lift GoTo off the floorsitter. B

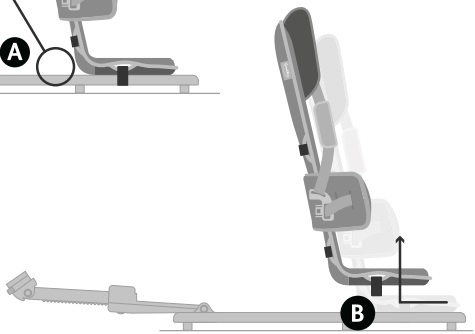

Section 15: Taking GoTo apart and removing upholstery

15(a) Headrest

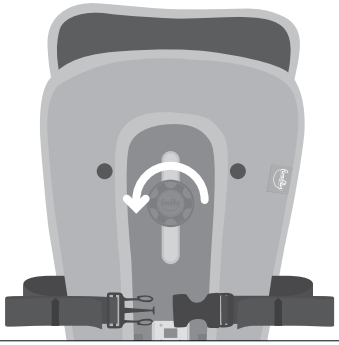

1. Unscrew the knob at the headrest anti-clockwise to remove the headrest from the GoTo Seat base.

---

2. Screw the knob into the back of the headrest to ensure safe keeping.
3. Unbutton the upholstery from the headrest on both sides.
4. Slide headrest plastic inner down from the upholstery cover.

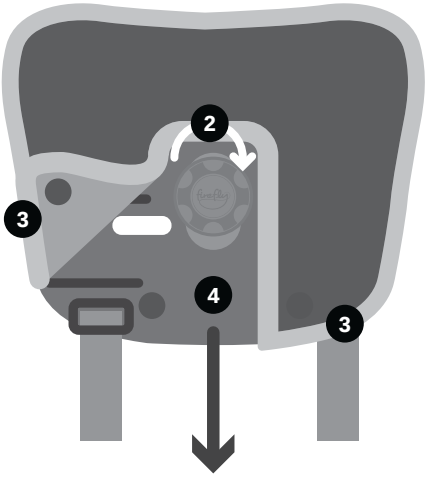

---

5. Detach the headrest from the GoTo base completely by removing the shoulder strap buckles from the headrest.

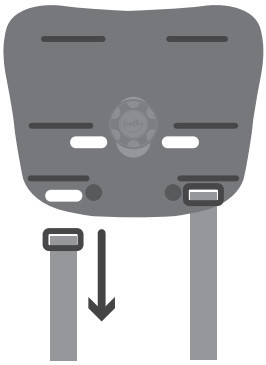

English

15(b) Lateral Support

Start with all the straps connected to the buckle as shown.

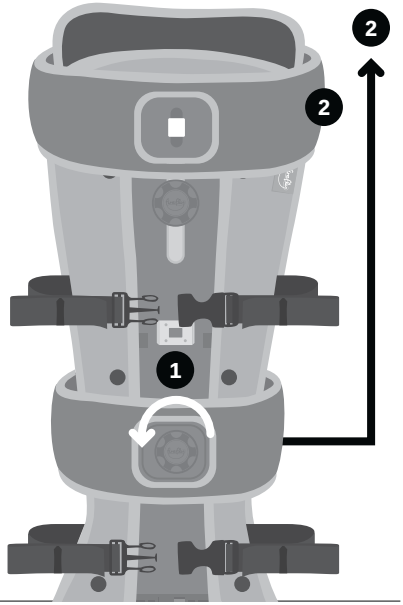

1. Turn the GoTo Seat over and detach the lateral support by turning the knob anti-clockwise.
2. Slide the lateral support up and over the GoTo backrest. Screw the knob back to the slider component to prevent mis-placing.
3. Turn the GoTo Seat over again and rest the lateral support on top of the GoTo.

---

4. Loosen the lateral support side straps as much as possible **but keep the buckle connected.**
5. Pull one side of the plastic insert out of the cover.

   Remove the strap by feeding the plastic buckle through the holes and then through the upholstery.

   Repeat with the other side of the lateral support. Once removed from the plastic lateral support, your upholstery is ready for washing.

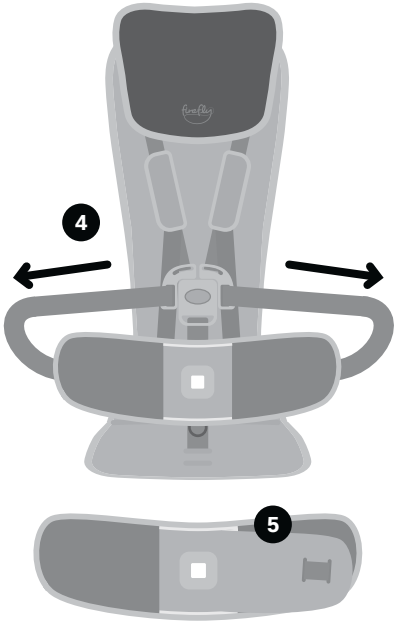

English

15(c) Straps

1. Lay the GoTo Seat base face-down and unbutton the upholstery.

   Remove straps from the GoTo Seat pad by threading the buckles through the holes of the upholstery and plastic base.

> Connect the straps together in their pairs and set aside in a safe place.
>
> Remember that straps A are longer and should be attached back into seat pad only. Straps A have a different warning label which can be used to identify them if necessary.

2. As with the above straps, thread the buckle of the groin strap through its corresponding hole in the GoTo Seat base at the bottom of the seat pad, followed by the upholstery.

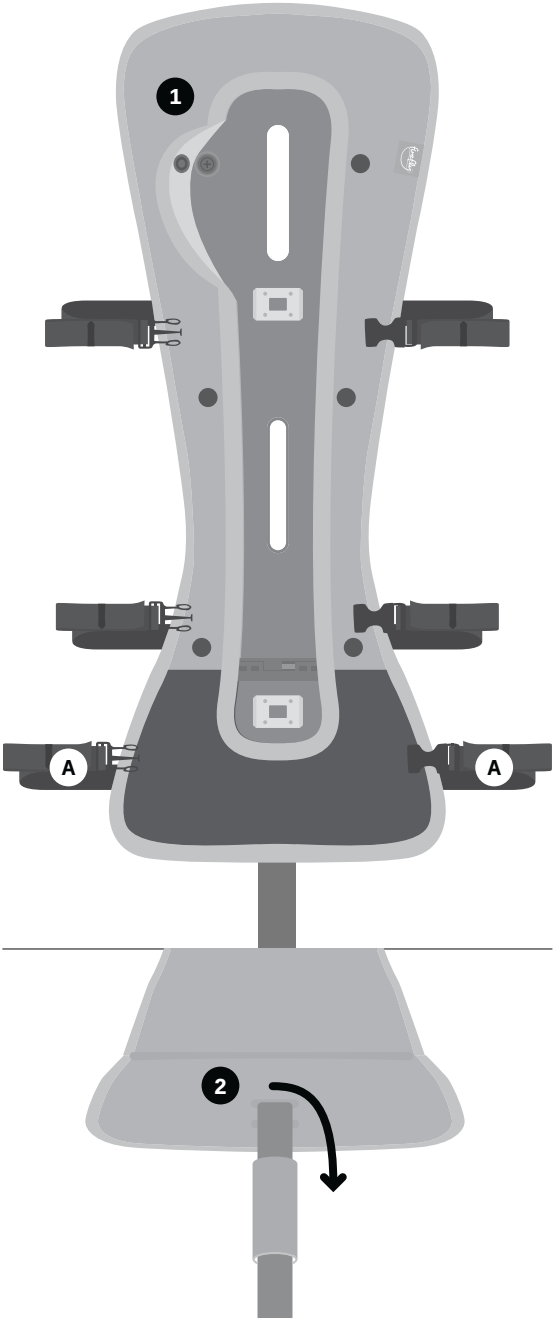

15(d) Upholstery

3 Remove the insert from the upholstery. For the GoTo Size 1, undo the Velcro at the seat base to remove the insert.

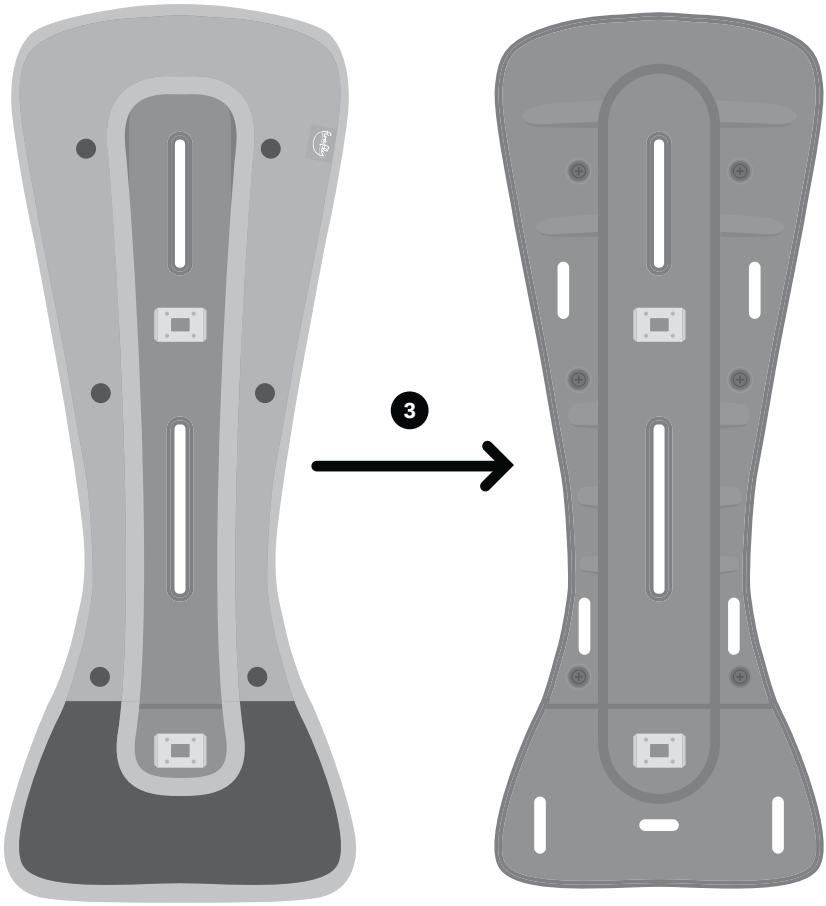

Section 16: Putting the upholstery back on and assembling GoTo

16(a) Straps & Upholstery

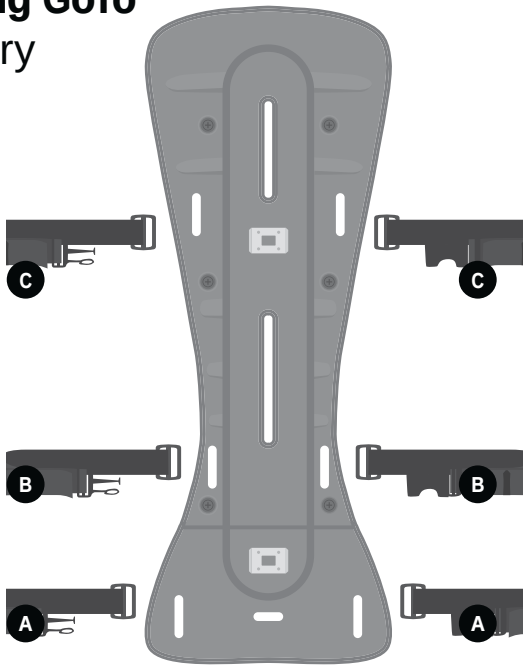

1. Retrieve the straps for the GoTo insert, with straps B and C at the rear of the GoTo base and straps A (the longest straps) at the seat pad.
2. Thread the buckle of each black strap (not the fastening) through the holes in the upholstery first, followed by the hole in the insert.
3. As with the above straps, thread the buckle of the groin strap through its corresponding hole in the upholstery at the bottom of the seat pad, followed by the plastic base.
4. Once all of the straps are inserted, place the insert into its upholstery.

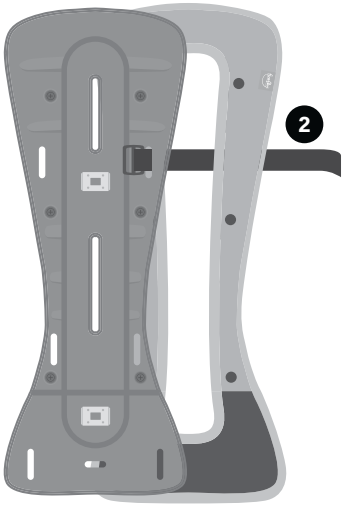

Slide the widest part of the GoTo Seat base into the upholstery first.
For Size 1, open the Velcro of the seat base before this.

English

16(b) Lateral Support

Before starting, plan which lateral support strap needs to be attached to which side of the upholstery in order for the buckle to fasten.

1. Loosen the lateral support straps on the central buckle as much as possible. Align the upholstered cover, plastic lateral support insert and straps as shown.
2. Insert the lateral support strap into the lateral support upholstery.
3. Pull the strap through the upholstery.

Thread buckle through inner hole of upholstery for smaller children.

4. Thread strap through the lateral support insert (this leaves the buckle on the outside of the lateral support to prevent any irritation during use). You can use a different thread pattern to change the width of the lateral to suit your child.
5. Place the plastic lateral support insert into the upholstery and pull on the strap to pull the lateral support insert into the upholstery.

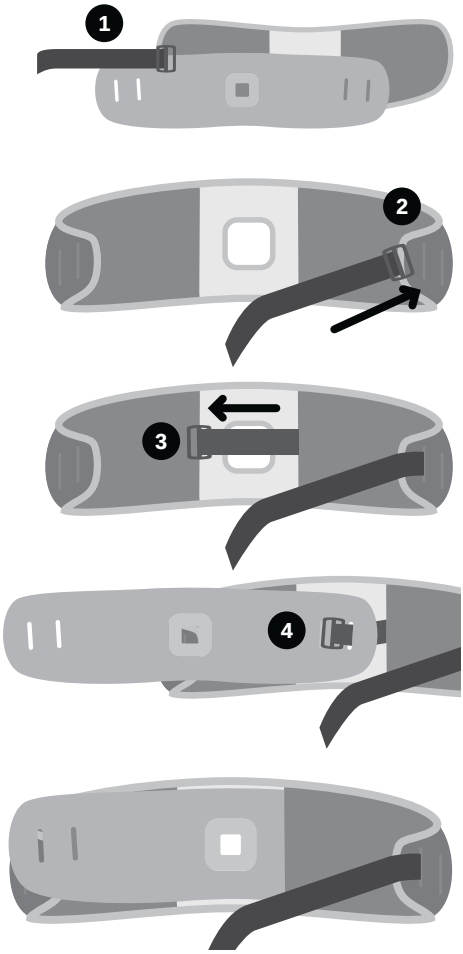

Do the same for the opposite side

English

16(c) Headrest

1. Insert shoulder strap buckle straight through the front of the headrest insert and secure at the back.
2. Slide headrest insert into its upholstery and fasten poppers.
3. Attach headrest to GoTo base by aligning screw hole with its gap. Fix to place by screwing the knob clockwise.

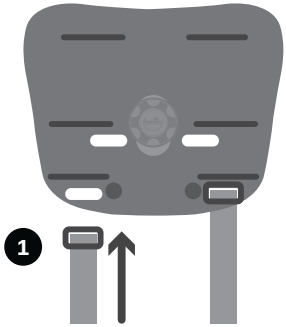

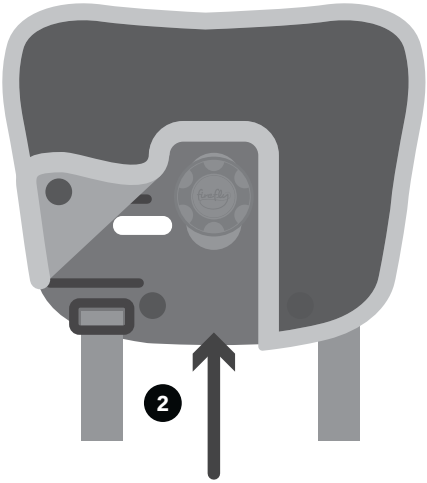

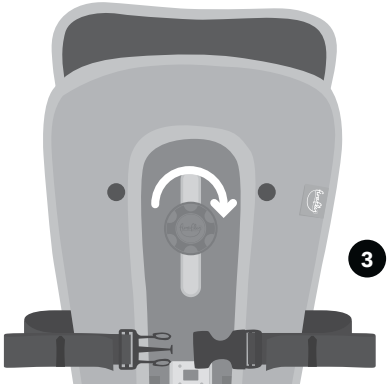

Section 17:
Sizing Information

	Size 1	Size 2
Seat base to top of headrest Max (mm/inches)	540/21	680/27
Seat base to top of headrest Min (mm/inches)	380/14	510/20
Lateral support width Max (mm/inches)	260/10	300/12
Lateral support width Min (mm/inches)	190/7.5	210/8
Seat Depth (mm/inches)	157/7	244/9.5
Max Weight (kg/lbs)	15/33*	30/66*
Age Range (approx)	1-3 years	3-8 years

*(if child is above 13kg/28.5lbs GoTo cannot be used in a shopping trolley)

GoTo Vinyl

Cleaning and Care Information

- Wipe clean routinely with a microfibre cloth, lightly dampened with cold water only. Then dry with a clean absorbent cloth.
- Soak up spillages as soon as possible with an absorbent dry cloth to prevent staining. Clean with a microfibre cloth, lightly dampened with cold water.
- Note dyes and pigments from indigo jeans, ball point and felt tip pens may permanently stain.
- If soiling has accumulated use a mild soap (non-alkaline). Take care to remove all soap residues. Then dry with an absorbent cloth.
- Remove body fluids and extreme soiling immediately (within 15 minutes) with cold water. Apply your approved infection control protocol, a 10,000ppm sodium chloride bleach solution, Haz-Tabs or Chlor-Clean. Remove product residues and then dry with a clean absorbent cloth.
- Note steam cleaning disinfects but the application of heat may fix staining substances and may result in permanent marks.
- Do not apply solvent based cleaners or any other chemicals to the fabric.
- Do not clean, tumble dry or fully immerse the fabric in water.

Notes

Der Firefly GoTo Sitz ist ein leichter, mobiler Sitz, der die Teilhabe von Kindern erleichtert und fördert. Er ist ein sicherer, stützender, vielseitig einsetzbarer Helfer für Zuhause und unterwegs.

Bitte lesen Sie diese Anleitung sorgfältig durch, bevor Sie mit der Nutzung des GoTo beginnen. Sie können diese Anleitung ebenfalls, nebst Videos, Diagrammen und anderen nützlichen Downloads, auf unserer Webseite **www.fireflyfriends.com** herunterladen.

Contents

01 Verwendungszweck p.33
02 Konformitätserklärung p.34
03 Gewährleistungsbedingungen p.34
04 Informationen zur Sicherheit p.35
05 Reinigungs- und Pflegehinweise p.36
06 Produktservice p.38
07 Wichtige Nutzungsrichtlinien p.38
08 Überprüfung des Produkts p.39
09 Die Wiederausgabe von Firefly-Produkten p.39
10 Zusammenbau Ihres GoTo Sitzes p.40
11 Nutzung des GoTo Sitzes auf einem Stuhl mit fester Rückenlehne p.42
12 Nutzung des GoTo Sitzes im Einkaufswagen p.46
13 Anbringen des GoTo Sitzes an die Floorsitter-Plattform p.47
14 Empfohlene Positionen der Rückenlehne p.49
15 Verlegung des GoTo Sitzes sowie Entfernung der Polster p.52
16 Wiederanbringung der Polsterung sowie Zusammenbau des GoTo Sitzes p.56
17 Größeninformationen p.59

ABSCHNITT 01: Verwendungszweck

Der GoTo Sitz wurde entwickelt, um Kindern mit besonderen Bedürfnissen eine zusätzliche Stützung des Oberkörpers zu bieten. Der Sitz sollte ausschließlich an einen Stuhl oder einer ähnlich stabilen Vorrichtung befestigt werden, damit eine stete Stabilität und Sicherheit gewährleistet werden kann. Aufgrund seiner limitierten Stützungs- und Druckeigenschaften ist der GoTo Sitz nicht als Haupt-Therapiestuhl für Kinder mit körperlichen Beeinträchtigungen vorgesehen.

Der GoTo Sitz muss, mittels aller schwarzen Befestigungsgurte, sicher an einer festen und stabilen Unterlage befestigt werden.

Das Kind sollte nicht in den GoTo Sitz gesetzt werden, wenn dieser nicht ordnungsgemäß und stabil montiert wurde. Lassen Sie ihr Kind dabei bitte nie aus den Augen.

Der GoTo Sitz ist in 2 Größen erhältlich. Die Größe 1 ist für Kinder zwischen etwa 1 und 3 Jahren, mit einem Gewicht von max. 15 kg, bestimmt. Die Größe 2 ist vorgesehen für Kinder zwischen etwa 3 und 8 Jahren und einem Gewicht von max. 30 kg. **Mehr Informationen dazu finden Sie im Abschnitt 16 dieser Anleitung.**

*Bitte beachten Sie, dass Einkaufswagensitze standardmäßig für Kinder mit einem Maximalgewicht von 13 Kilogramm konzipiert sind.

Im Falle, dass das Produkt außerhalb des dafür bestimmten sicheren Gebrauchs verwendet wird, können wir keine Verantwortung übernehmen. Folgende Aktivitäten wurden für die tägliche Nutzung des GoTo Sitzes von Firefly by Leckey getestet und anerkannt:

1. Befestigt an einem Stuhl mit fester Rückenlehne, beim Essen mit Familie und Freunden.
2. Nutzung in einem Einkaufswagen-Sitz zur Erleichterung des Einkaufs für den Elternteil/den Betreuer.
3. Der GoTo Sitz ist ausschließlich für wiegenähnliche Schaukeln geeignet. Er muss genau an die Sitzflächenmaße der Schaukel angepasst sein. Falls der GoTo Sitz über die Sitzfläche der Schaukel hinausragt, darf er in keinem Fall verwendet werden. Der Nutzer muss selbstständig dafür Sorge tragen, dass der GoTo Sitz für die jeweilige Schaukel geeignet ist, da die Maße eines jeden Schaukel-Modells extrem variieren. Stellen Sie bitte sicher, dass der GoTo Sitz auf die Sitzfläche Ihrer Schaukel passt und dass er sicher und stabil befestigt wurde, bevor Sie Ihr Kind hineinsetzen.
4. Nutzung des GoTo Sitzes als Floorsitter mit Floorsitter-Plattform.

Bitte denken Sie immer daran, dass ihr Kind sich während der Nutzung des Floorsitters üben den Boden bewegen kann. Daher sollte der Floorsitter nur unter Aufsicht verwendet werden. Sollten Sie etwaige Zweifel haben, nehmen Sie bitte Kontakt mit dem Kundenservice von Firefly auf: **customer.enquiries@fireflyfriends.com**

ABSCHNITT 02: Konformitätserklärung

James Leckey Design Ltd. erklärt als Hersteller in alleiniger Verantwortung für die Marke Firefly, dass der GoTo Sitz den Anforderungen der Richtlinien 93/42/EEC und EN12182 Technischen Hilfen für Personen mit Behinderungen sowie den generellen Anforderungen und Testmethoden entspricht.

ABSCHNITT 03: Gewährleistungsbedingungen

Gewährleistungen für den GoTo Sitz greifen nur, wenn das Produkt unter den vom Hersteller angegebenen spezifischen Bedingungen und für den entsprechenden Verwendungszweck eingesetzt wurde. Für dieses Produkt von James Leckey Design Ltd. gilt ein Gewährleistungsanspruch von einem Jahr.

Waren können, zur Reparatur oder zum Umtausch, innerhalb von 12 Monaten nach Erhalt, an uns zurückgeschickt werden. Sobald Sie mit uns Kontakt aufnehmen, veranlassen wir die Abholung der Waren zu unseren Kosten. Bei Ankunft der Waren werden diese entweder von uns repariert oder umgetauscht. Anschließend schicken wir die Waren innerhalb von 14 Tagen an Sie zurück. In allen Fällen obliegt es dem Kunden, die zurückgeschickte Ware angemessen, vorzugsweise in der Originalverpackung, zu verpacken.

ABSCHNITT 04: Informationen zur Sicherheit

1. Lesen Sie vor dem Gebrauch stets die gesamte Anleitung durch.

2. Kinder sollten zu keiner Zeit in diesem Produkt unbeaufsichtigt bleiben.

3. Prüfen Sie stets den Stuhl/den Trolley/die Wiegenschaukel auf Eignung und Stabilität, bevor Sie den GoTo Sitz daran montieren.

4. Stellen Sie vor der Nutzung stets sicher, dass der GoTo Sitz gut befestigt und die Gurte fest angezogen sind.

5. Der GoTo Sitz wurde bisher nicht in Crashtests geprüft und kann deshalb nicht als Sitz in Beförderungsmitteln verwendet werden. Manche Fluganbieter haben den GoTo Sitz trotzdem zugelassen. Prüfen Sie dies bitte vor dem Flug.

6. Nutzen Sie den GoTo Sitz nie in Einkaufswagen mit einer Sitzebene, die um mehr als 10 Grad geneigt ist, um jedwedes Risiko des Hinüberfallens zu vermeiden.

7. Bei Nutzung des GoTo Sitzes in einer Wiegenschaukel, schaukeln/stoßen Sie bitte nicht zu exzessiv. Es wir geraten, das Kind beim Schaukeln nicht aus den Augen zu lassen.

8. Bevor Sie das Kind in den GoTo setzen, sollte der Floorsitter angebracht und entsprechend eingestellt werden.

9. Der Floorsitter sollte nur auf solidem und ebenmäßigem Untergrund verwendet werden.

10. Der GoTo Sitz verfügt über Kleinteile, die von Kleinkindern verschluckt werden könnten. Stellen Sie daher vor der Nutzung sicher, dass alle Komponenten, auch (Dreh-)knöpfe und Gurte, sicherheitsgemäß befestigt wurden.

11. Nehmen Sie keine Veränderungen am GoTo Sitz vor. Eine falsche Befolgung der Benutzeranleitung kann die Sicherheit des Kindes gefährden. Ebenso kann der Garantieanspruch erlöschen.

12. Der GoTo Sitz sollte gewissenhaft und flach zusammengelegt verstaut und aufbewahrt werden, damit er keinen Schaden nimmt. Er sollte nicht genutzt werden, wenn etwaige Teile beschädigt oder fehlerhaft sind.

13. Der GoTo Sitz sollte vor jedweden Hitzequellen, wie z. B. Zigaretten, elektronischen und gasbetriebenen Herden und offenen Flammen, ferngehalten werden.

14. Bei Zweifeln an der Sicherheit des GoTo Sitzes oder beim Versagen von Teilen stellen Sie die Benutzung bitte umgehend ein und nehmen Kontakt mit dem Firefly Kundendienst unter **customer.enquiries@fireflyfriends.com**.

ABSCHNITT 5: Reinigungs- und Pflegehinweise

Kunststoff-Sitzbasis

1. Zur Reinigung der Kunststoff-Sitzbasis empfehlen wir ausschließliche Verwendung von warmen Wasser und scheuermittelfreien Reinigungsmitteln bzw. Geschirrspülmitteln.

2. Antiseptische Reinigungsmittel wie Ethanol und Isopropylalkohol sind für die Reinigung der Kunststoffläche geeignet.

3. Verwenden Sie niemals organische Lösungsmittel oder Reinigungsflüssigkeiten.

Polsterung und Textilien

1. Reinigen und pflegen Sie die Textilien regelmäßig. Saugen Sie diese mit einem Polsteraufsatz ab, um so Staub zu entfernen, und wischen Sie sie anschließend mit einem angefeuchteten Lappen ab.

2. Mikrofaserlappen sind auch ohne Seife sehr effektiv und empfehlenswert, da Seife Flecken
auf dem Stoff hinterlassen kann.

3. Die Sitzbezüge können von der Kunststoffsitzbasis gelöst werden und bei 40°C in der Waschmaschine gewaschen werden.

4. Lassen Sie das gesamte Produkt lufttrocknen. Es ist nicht für den Wäschetrockner geeignet.

5. Die Polster können nach dem Entfernen der Riemen, Schnallen und Verschlüsse in der Waschmaschine gewaschen werden. Bewahren Sie diese Teile an einem sicheren Ort und außerhalb der Reichweite von Kindern auf.

6. Textilien können, ohne entfernt zu werden, ebenfalls manuell per Hand gereinigt werden. Festsitzende Essensreste können mit einem Spachtel entfernt werden. Reinigen Sie den Stoff mit einem auf Wasser basierenden Produkt wie beispielsweise dem Schaum eines milden Reinigungsmittels und entfernen Sie es mit einem saugfähigen Lappen, einem Handtuch, oder mit einem Schwamm.

7. Für eine sorgfältige Reinigung der Polsterung, ohne übermäßige Befeuchtung oder Verblassen des Stoffes, wird die Nutzung von Produkten empfohlen, die speziell für die Reinigung von Polstern vorgesehen sind.

8. Flecken sollten so schnell wie möglich mit einem aufnahmefähigen Tuch, Handtuch oder Schwamm entfernt werden. Je länger ein Fleck einziehen kann, desto schwieriger wird es, diesen zu entfernen. Auch kann es sonst zu einem Verblassen der Farbe kommen.

9. Das Auftragen von Seife und warmem Wasser mit einem Schwamm ist bei normalen Flecken und unbedeutenden Verschüttungen wirksam. Vermeiden Sie Reibung, da diese zur Abnutzung und Schädigung des Stoffes führen kann. Reinigen Sie die Verschmutzung von außen nach innen, damit sich der Fleck nicht ausbreiten kann.

10. Antiseptische Reinigungsmittel können bei hartnäckigeren Flecken verwendet werden. Desinfizierende Reinigungsflüssigkeiten wie Isopropylalkohol oder Ethanol sind für die Reinigung des GoTo geeignet. Versichern Sie sich, dass alle Reinigungsprodukte vollständig entfernt

sind. Lassen Sie das Produkt lufttrocknen, sodass der gesamte Alkohol vor der Nutzung verdampfen kann.

11. Bitte legen Sie den Polsterüberzug nicht auf die Kunststoffsitzbasis, wenn dieser noch nicht vollständig getrocknet ist. Trocknen Sie alle Teile sorgfältig bevor Sie den GoTo wieder zusammenbauen.

12. Bügeln Sie die Bezüge und Gurte nicht.

13. Bleichen Sie GoTo-Teile nicht.

Tipp:

Einer der effektivsten
Polsterreinigungsmittel ist leicht selbst hergestellt. Geben Sie warmes Wasser (nicht heißes) in eine Mixschüssel und fügen Sie anschließend eine ¼ -Tasse Bio-Spülmittel hinzu. Mixen Sie die Flüssigkeit mit einem elektronischen Mixer so lange, bis ein dickflüssiger Schaum entsteht. Dieser Schaum wird festsitzenden Schmutz und die meisten Essens- und Getränkeflecken beseitigen. Dies ist nicht nur ein simples und günstiges Reinigungsmittel, sondern ebenfalls ungiftig und umweltfreundlich.

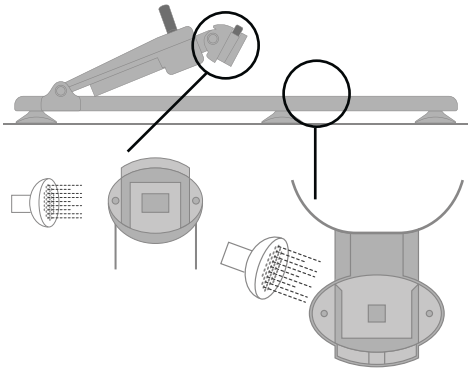

Die Floorsitter-Plattform

1. Stellen Sie sicher, dass die Floorsitter-Plattform nach jedem Gebrauch gereinigt wird.
2. Seife und Wasser sind für die tägliche Reinigung geeignet.
3. Verwenden Sie keine Lösungsmittel zur Reinigung der Floorsitter-Plattform.
4. Zur Entfernung von Erde, Sand, Grass oder anderen kleinen Partikeln, die sich in der Floorsitter-Sitzverbindung befinden könnten, hilft ein leichtes Klopfen gegen die Verbindung, um diese herausfallen zu lassen. Spülen Sie die Verbindung ausgiebig ab, um sicherzustellen, dass sich keine Partikel festsetzen. Bei hartnäckigen Festsetzungen am Floorsitter kann das Zurückschnellen des Schnappverschlusses mit dem Daumen dabei helfen, Rückstände zu lockern und zu entfernen.
5. Sollte Ihr Floorsitter mit Salzwasser in Kontakt kommen, spülen Sie alle Teile sorgfältig mit frischen, sauberen Wasser ab.

Falls Ihr Floorsitter außerhalb des Hauses (beispielsweise am Strand oder im Garten) verwendet wurde, sollte dieser immer gründlich abgespült werden, um die Festsetzung von Partikeln und eine damit verbundene Einschränkung von Funktionen und Mechanismen zu vermeiden.

ABSCHNITT 06: Produktservice

Für etwaige Belange zum Produktservice gehen Sie bitte auf unsere Webseite www.fireflyfriends.com oder kontaktieren Sie den Kundenservice von Firefly online unter **customer.enquiries@fireflyfriends.com**

ABSCHNITT 07: Wichtige Nutzungsrichtlinien

Platzierung des Kindes in den GoTo Sitz

1. Der GoTo Sitz muss, entsprechend für die geplante Nutzung, sicher zusammenmontiert und befestigt sein, bevor das Kind hineingesetzt wird.

2. Der Floorsitter sollte nur auf einer ebenmäßigen, soliden Oberfläche verwendet werden. Weiche Oberflächen, wie beispielsweise Teppichböden und Teppiche (vor allem Hochflor) können die Stabilität des Floorsitters beeinträchtigen und sollten daher mit vorsicht genutzt werden.

3. Stellen Sie sicher, dass die Gurtbänder das Kind im GoTo Sitz nicht behindern. Die Schulter-Gurtbänder sowie die Seitenstütz-Gurtbänder sollten sehr locker sitzen.

4. In einem Einkaufswagen: Führen Sie die Beine des Kindes langsam/vorsichtig durch die Beinlücken des Einkaufswagens; üben Sie keinen Druck auf die Beine aus.

5. Sobald die Beine sicher platziert sind, führen Sie die Arme des Kindes sanft durch die Schultergurte – diese sollten sehr locker anliegen. Die Polster der Gurte sollten auf den Schultern des Kindes platziert sein.

6. Schließen Sie den Mittelverschluss und passen Sie die Seitengurte an, damit das Kind sicher angeschnallt ist. Die Länge der Schultergurte sollten an den Körper des Kindes angepasst werden. Siehe hierzu Abschnitt 11(b).

7. Die Länge der Sitzhose wird mithilfe des Verstellbeschlags, der sich unter dem Polsterbezug befindet, eingestellt. Im GoTo Sitz mit der Größe 2 kann die Sitzhose nach außen verstellt werden und kann so mit Ihrem Kind mitwachsen. Siehe Abschnitt 11(b) für weitere Informationen.

Herausheben des Kindes aus dem GoTo Sitz

1. Lockern Sie die Schultergurte und die Seitengurte

2. Öffnen Sie den Mittelverschluss, indem Sie den angebrachten Druckknopf drücken.

3. Streifen Sie die Schultergurte ab und nehmen Sie die Arme des Kindes sanft aus dem Gurtzeug.

4. Nur bei Größe 1, bei Nutzung in einem Einkaufswagen: heben Sie das Kind sanft hoch und führen Sie die Beine aus den Beinlücken des Einkaufswagens heraus.

Versuchen Sie nicht das Kind hochzuheben, während es noch am Sitz festgegurtet ist.

ABSCHNITT 08: Überprüfung des Produkts

Wir empfehlen, den GoTo Sitz vor dem Gebrauch stets zu prüfen, um zu gewährleisten, dass das Produkt sicher ist.

Die empfohlenen Kontrollen werden nachstehend beschrieben:

1. Prüfen Sie, ob das Gurtzeug korrekt und sicher angeordnet ist.
2. Prüfen Sie die Polster auf Verschleißerscheinungen
3. Prüfen Sie alle Schnallen und Verschlüsse und stellen Sie sicher, dass die Gurte fest am Kunststoffgehäuse befestigt sind.
4. Prüfen Sie die Kunststoffe auf Risse oder andere Schäden
5. Prüfen Sie, ob alle (Dreh-) Knöpfe befestig sind.
6. Sorgen Sie dafür, dass der GoTo stabil und sicher steht bevor Sie das Kind hineinsetzen.
7. Falls Sie den Floorsitter verwenden, stellen Sie sicher, dass dieser korrekt und sicher am GoTo Sitz befestigt ist. Siehe hierzu Abschnitt 13 für weitere Anleitung.

Sollten Sie etwaige Zweifel an der sicheren Nutzung Ihres Firefly-Produkts haben, oder falls jedwede Teile versagen sollten, stellen Sie die Benutzung bitte umgehend ein und nehmen schnellstmöglich Kontakt mit unserer Kundendienstabteilung auf.

ABSCHNITT 9. Die Wiederausgabe von Firefly Produkten

Sorgen Sie dafür, dass das Produkt gemäß Abschnitt 5 dieses Handbuchs gründlich gereinigt wurde.

Stellen Sie sicher, dass eine Kopie des Benutzerhandbuchs mit dem Produkt mitgeliefert wird. Falls Sie irgendwelche Zweifel an der weiteren sicheren Nutzung Ihres Firefly by Leckey- Produkts haben oder falls Teile versagen sollten, stellen Sie bitte die Benutzung ein und nehmen Sie schnellstmöglich Kontakt mit unserer Kundendienstabteilung auf: **customer.enquiries@fireflyfriends.com**.

ABSCHNITT 10: Zusammenbau des GoTo Sitzes

10(a) Anpassung des Seitenstützteils

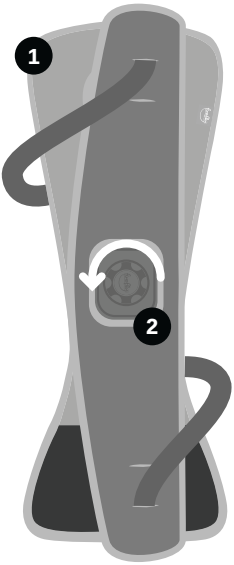

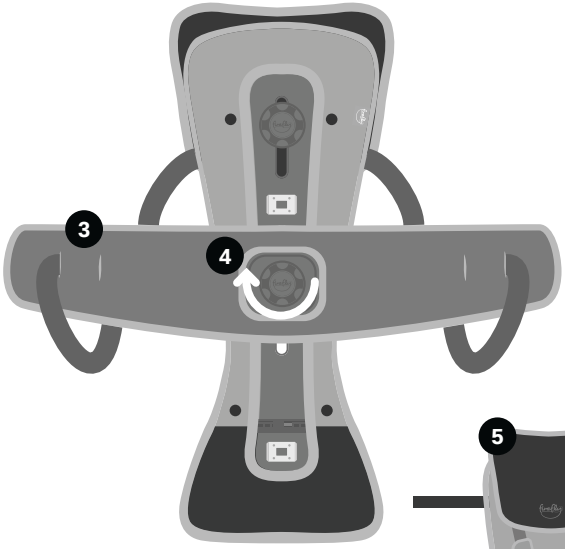

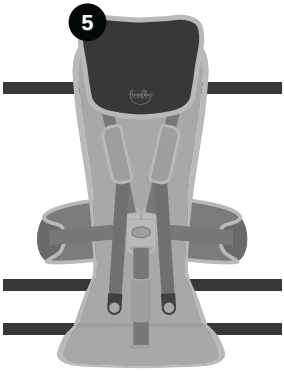

Deutsche

1. Ihr GoTo Sitz wird - wie abgebildet - mit dem Seitenstützteil am Hauptteil anliegend, geliefert.
2. Lösen Sie den Drehknopf nur so weit, bis sie das Seitenstützteil drehen können.
3. Drehen Sie das Seitenstützteil gegen den Uhrzeigersinn und bringen sie es in Position.
4. Stellen Sie sicher, dass das Seitenstützteil sich im Mittelbereich des Rückenteils befindet und drehen sie dann den Drehknopf wieder fest.
5. Drehen Sie ihren GoTo Sitz um und knipsen Sie die Gurte des Seitenstützteils in den Mittelverschluss. **Siehe Abschnitt 11(b) für weitere Anleitung.**

   Prüfen Sie, ob das Gurtzeug wie abgebildet korrekt angeordnet ist, nachdem Sie die Seitengurte zusammengeknipst haben.

10(b) Der Aufbau der Floorsitter-Plattform (falls mit GoTo Sitz erworben)

Die Floorsitter-Plattform sollte ausschließlich auf festem, soliden und ebenmäßigen Untergrund stehen. Beim Platzieren des Floorsitters auf dem gewünschten Untergrund ist es zwingend erforderlich, dass sich alle Gummifüße in Kontakt mit dem Untergrund befinden.

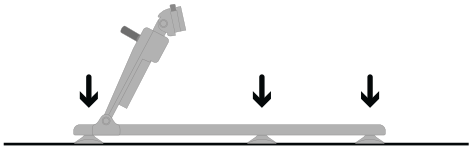

Stellen Sie, sobald der Floorsitter auf dem gewünschten Platz steht, sicher, dass der Rückenlehnenarm in höchster Position eingestellt ist.

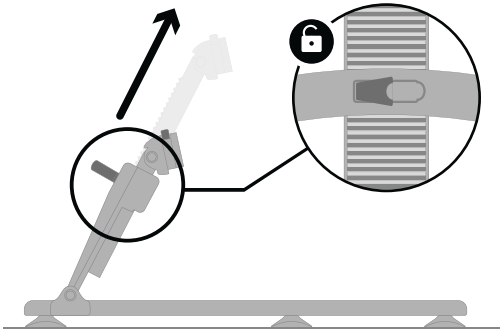

ABSCHNITT 11: Nutzung des GoTo Sitzes auf einem Stuhl mit fester Rückenlehne

11(a) Die Montage des GoTo Sitzes an einen Stuhl mit fester Rückenlehne

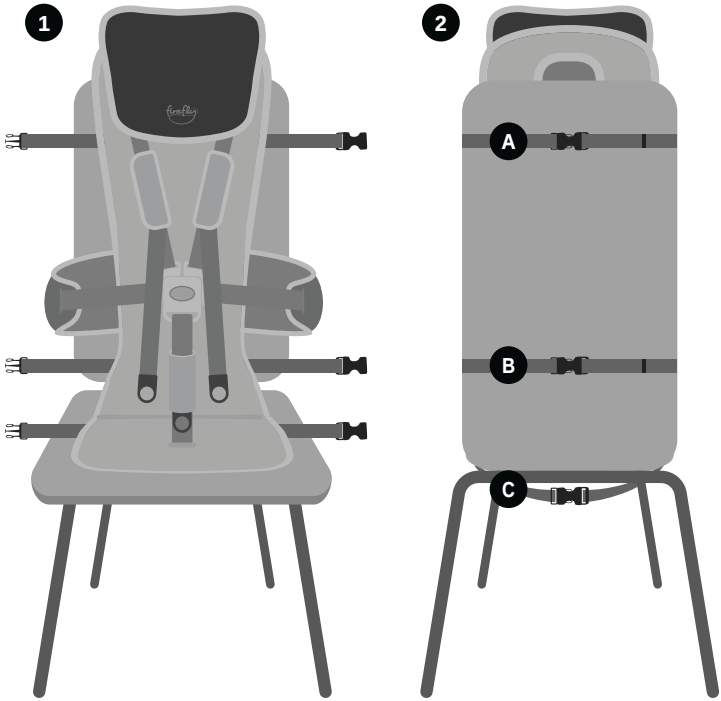

1. Sorgen Sie dafür, dass alle Gurte gelockert und nicht aneinander befestigt sind. Legen Sie den GoTo auf den Stuhl.

2. Befestigen Sie die Gurte A zusammen sicher um den Rücken des Stuhls. Wiederholen Sie diesen Vorgang mit den Gurten B. Befestigen Sie die Gurte C unterhalb des Stuhls.

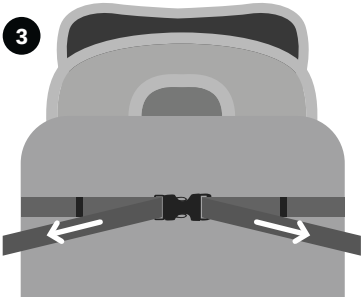

Ziehen Sie gleichmäßig an den Gurten, um sie zu straffen.

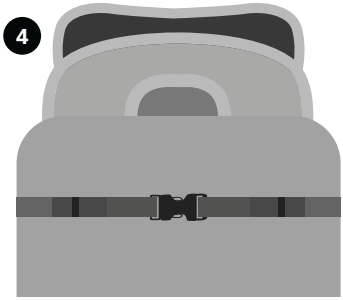

Überstehende Gurtenden werden gerollt und mit den Klipsen gesichert.

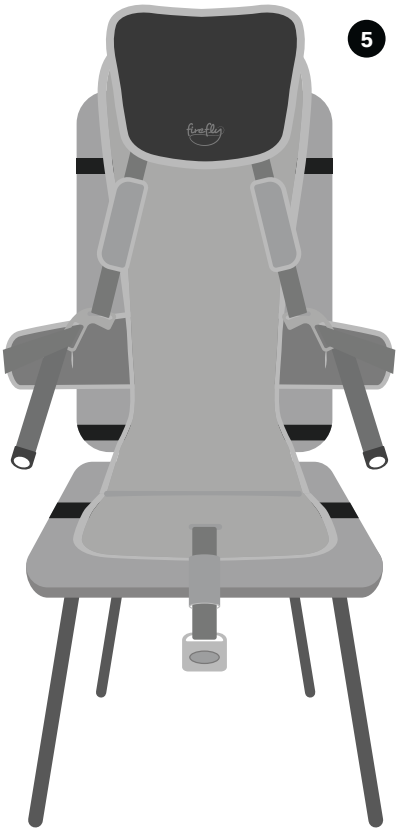

Stellen Sie sicher, dass alle schwarzen Gurte sicher und straff am Rücken des Stuhles sitzen und der 5-Punkte-Verschluss vorne nicht verschlossen ist, bevor Sie das Kind in den GoTo Sitz setzen.

11(b) Das Öffnen und Schließen des 5-Punkte-Verschlusses

Bevor Sie beginnen stellen Sie sicher, dass die Schulter-, Seiten- sowie Leistengurte alle gelöst sind.

1. Befestigen Sie die Verschlüsse der beiden Seitenstützgurte an den Seiten des Mittelverschlusses.

2. Sobald die Verschlüsse befestig sind, stellen Sie die Schulter-, Seiten- und Leistengurte ein, indem Sie an den Gurtenden ziehen.

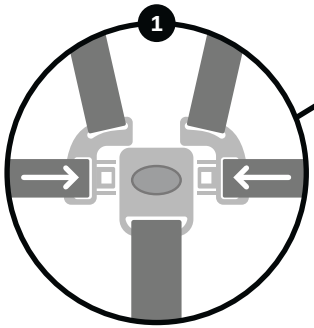

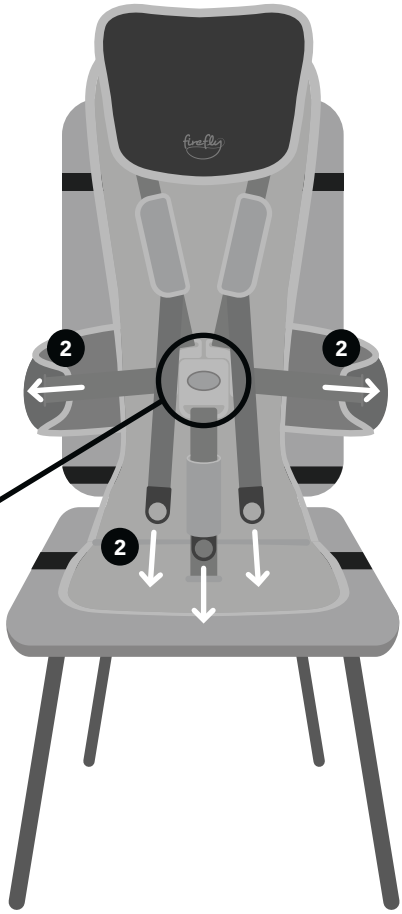

Deutsche

Sorgen Sie dafür, dass die Gurte nicht verdreht sind, wenn der Hauptverschluss geschlossen ist.

3. Bei dem GoTo Sitz in Größe 2 kann die Sitzhose, entsprechend der Bedürfnisse des Kindes, verlängert oder verkürzt werden. Stellen Sie sicher, dass die Sitzhose fest an der basis des GoTo angebracht ist.

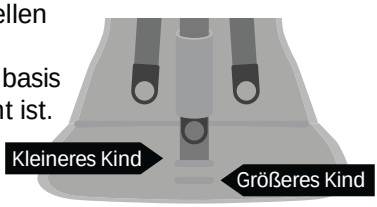

11(c) Die Anpassung der Kopfstütze sowie des Seitenstützteils

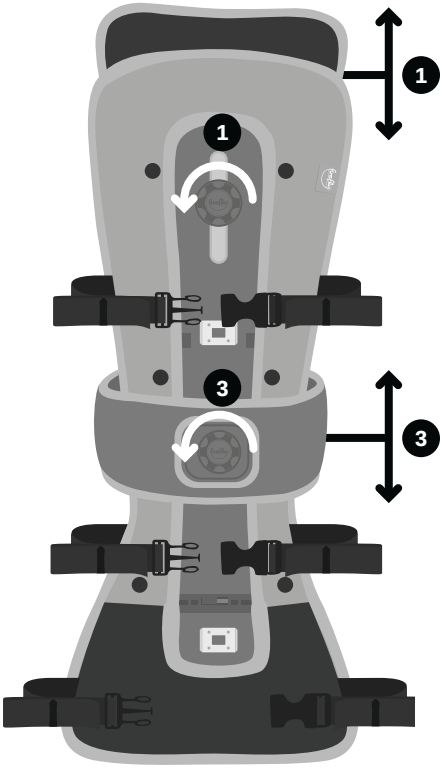

1. Drehen Sie den Drehknopf an der Kopfstütze gegen den Uhrzeigersinn, und lösen Sie ihn von der GoTo Sitzbasis. Bewegen Sie die Kopfstütze je nach gewünschter Position nach oben oder unten.

2. Sobald sich die Kopfstütze in gewünschter Höhe befindet, drehen Sie den Drehknopf zurück in die GoTo Sitzbasis, indem Sie diesen im Uhrzeigersinn drehen.

3. Lösen Sie das Seitenstützteil mittels Drehen des Drehknopfes entgegen dem Uhrzeigersinn. Bewegen Sie das Seitenstützteil aufwärts oder abwärts, bis zur gewünschten Position. Sobald die gewünschte Höhe erreicht ist, stellen Sie das Seitenstützteil fest, indem sie den Drehknopf im Uhrzeigersinn drehen.

ABSCHNITT 12: Nutzung des GoTo Sitzes im Einkaufswagen

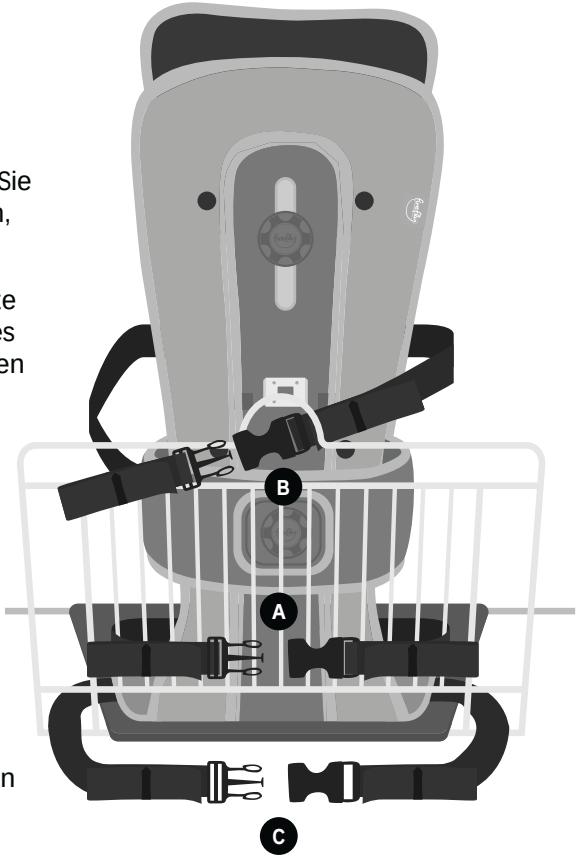

1. Stellen Sie sicher, dass alle Gurte gelockert sind. Platzieren Sie den GoTo in den Sitz des Einkaufswagens. Ziehen Sie die Gurte A durch das Gitter des Wagensitzes und verschließen Sie diese. Ziehen Sie an den Gurten, um diese zu straffen.

2. Fädeln Sie anschließen die Gurte B durch die Metallschlaufe des Wagensitzes, ziehen und straffen Sie die Gurte nach Bedarf fest.

> ⚠ Falls sich keine Metallschlaufe oberhalb des Einkaufswagensitzes befindet, befestigen Sie die Gurte B an demselben Rahmen wie die Gurte A.

3. Befestigen Sie die Gurte C unterhalb des Einkaufswagensitzes und ziehen Sie diese fest. Drehen Sie die überschüssigen Gurtteile in Schlaufen und stecken Sie diese fest.

4. Stellen Sie sicher, dass der Einkaufswagensitz sicher, mit geöffnetem 5-Punkte-Verschluss und gelockerten Gurten, montiert ist, bevor Sie das Kind hineinsetzen.

ABSCHNITT 13: Anbringen des GoTo Sitzes an die Floorsitter-Plattform

Bevor Sie den GoTo Sitz am Floorsitter anbringen, folgen Sie bitte der Anleitung in Abschnitt 10(b).

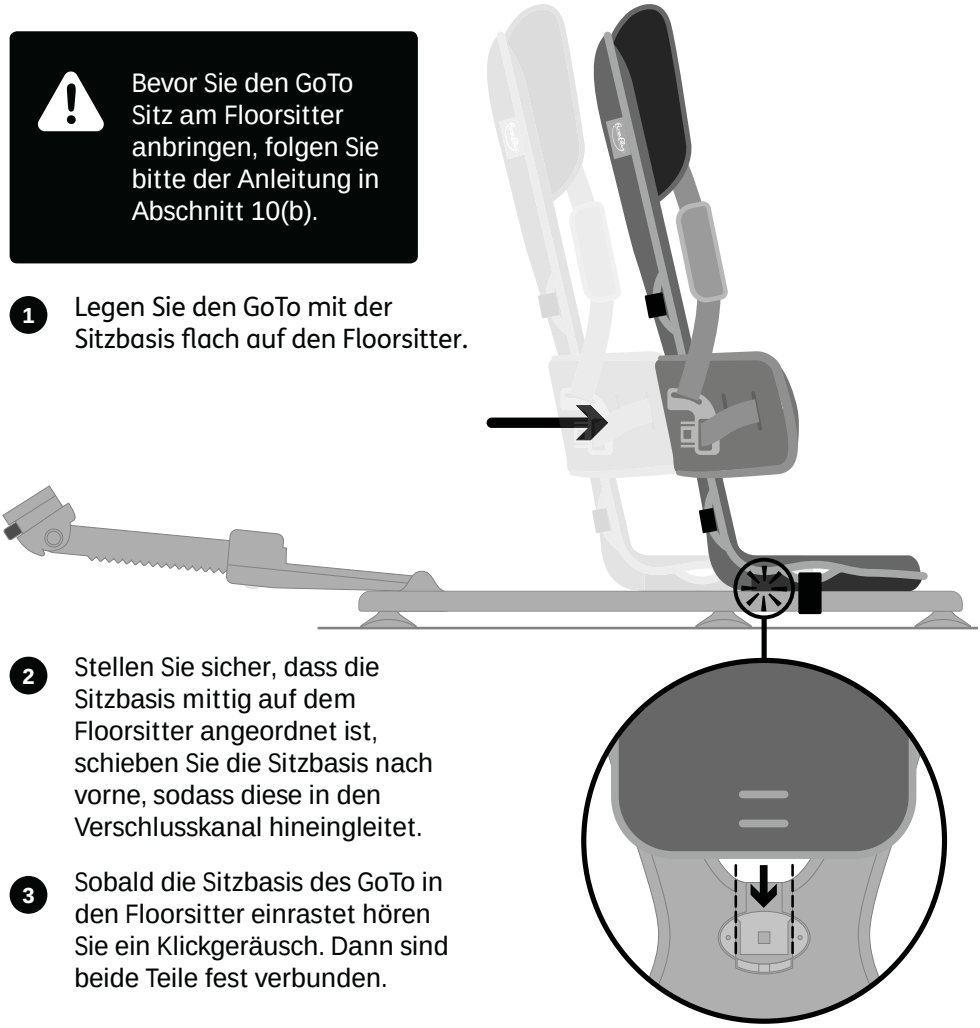

1. Legen Sie den GoTo mit der Sitzbasis flach auf den Floorsitter.

2. Stellen Sie sicher, dass die Sitzbasis mittig auf dem Floorsitter angeordnet ist, schieben Sie die Sitzbasis nach vorne, sodass diese in den Verschlusskanal hineingleitet.

3. Sobald die Sitzbasis des GoTo in den Floorsitter einrastet hören Sie ein Klickgeräusch. Dann sind beide Teile fest verbunden.

ABSCHNITT 13: Anbringen des GoTo Sitzes an die Floorsitter-Plattform (Fortsetzung)

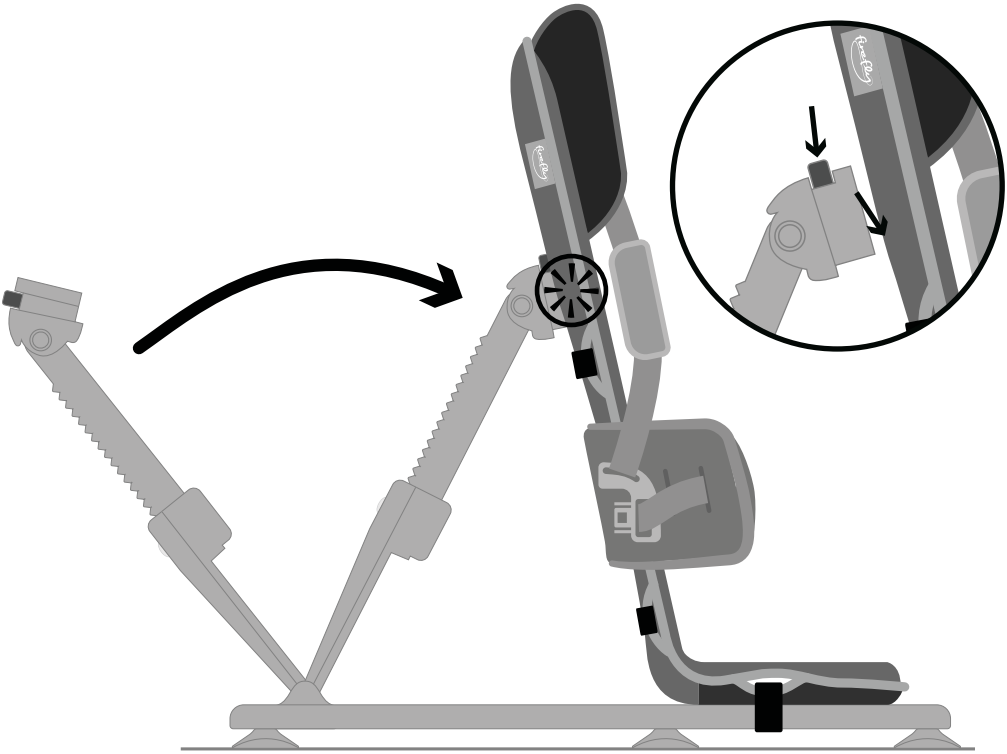

Stellen Sie sicher, dass der Rückenlehnen-Verstellarm des Floorsitter in höchster Position eingestellt ist, bevor Sie diesen an der Rückenlehne befestigen.

Halten Sie mit einer Hand den GoTo; mit der anderen Hand halten Sie den markierten Druckknopf gedrückt und lassen die Verstellarm in die Rückenlehne des GoTo einrasten.

Sobald die Teile korrekt verbunden sind, hören Sie ein deutliches Klickgeräusch. Achten Sie bitte auf dieses Geräusch.

Deutsche

ABSCHNITT 14: Empfohlene Positionen der Rückenlehne

Aufrechte Position – Wenn Ihr Kind eine gute Sitztoleranz besitzt sowie über Rumpfkontrolle verfügt, ist eine aufrechte Sitzposition ggf. möglich.

Mittlere Sitzposition – wir empfehlen Ihnen, während des Hineinhebens Ihres Kindes in den Sitz, die mittlere Sitzposition einzustellen.

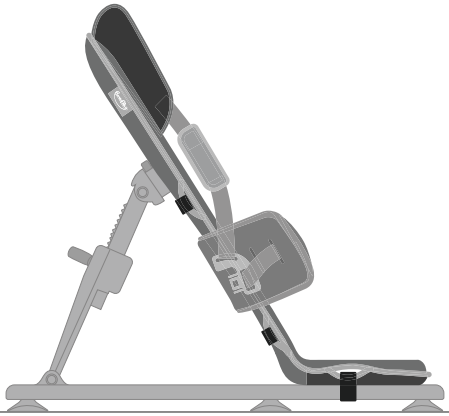

Zurückgelehnte Postition – für Kinder mit minimaler Kopfkontrolle empfehlen wir, den GoTo in die komplett zurückgelehnte Position zu bringen.

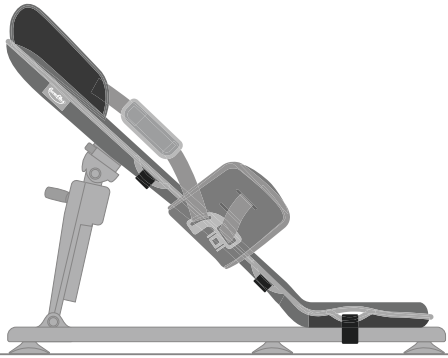

14(a): Nutzung der Neigefunktion der Rückenlehne des GoTo mit Floorsitter

So bald ihr Kind sicher und gestützt sitzt, kann die Neigungsfunktion der Rückenlehne genutzt werden.

Gehen Sie bei der Veränderung der Neigung umsichtig vor. Führen Sie diese Bewegung so sanft wie möglich aus, um eventuelle Ängstlichkeit des Kindes zu vermeiden.

Um die Rückenlehne des GoTo in eine aufrechtere Position zu bringen, legen Sie eine Hand auf den GoTo A oberhalb der Rückenlehne; die andere Hand legen Sie auf den grünen Klipp am Verstellarm des Floorsitter. B

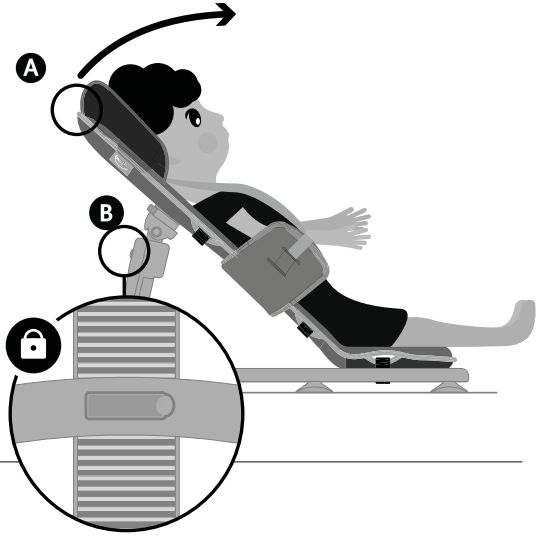

Deutsche

Lösen Sie den Klipp und bringen Sie den Sitz in die gewünschte, dem Kind entsprechende, aufrechte Position. A

Befestigen Sie den Klipp am Floorsitter. Sobald Sie ein Klicken hören, ist der Klipp befestigt.

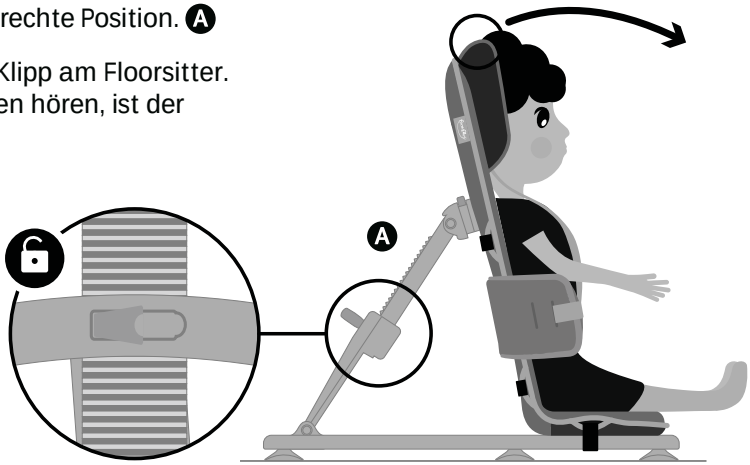

14(b) Entfernung des GoTo vom Floorsitter

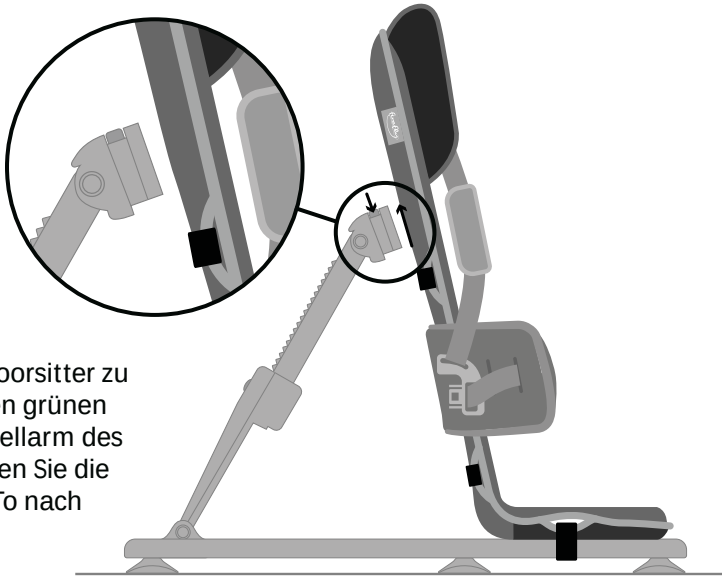

Um den GoTo vom Floorsitter zu lösen, drücken Sie den grünen Druckknopf am Verstellarm des Floorsitter und drücken Sie die Rückenlehne des GoTo nach vorne.

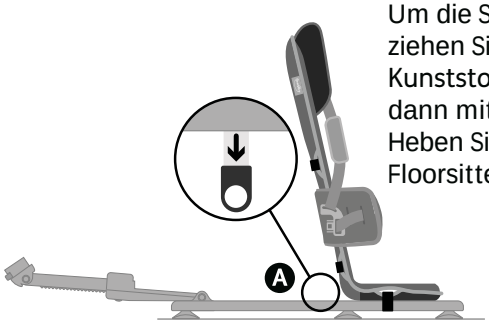

Um die Sitzbasis zu lösen, ziehen Sie an der grünen Kunststoffflasche A und gleiten dann mit der Sitzbasis zurück. Heben Sie den GoTo vom Floorsitter. B

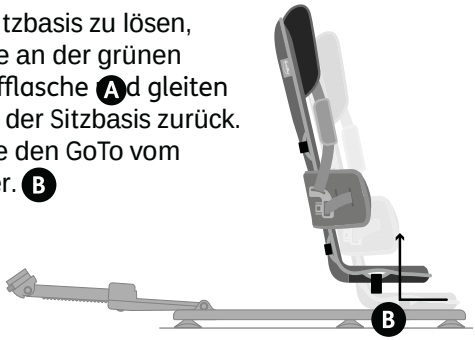

Um den Floorsitter von hörzernen oder gefließten Boden zu lösen, heben Sie den Rahmen sanft an um so die Gummifüße zu abzulösen. Falls die Gummifüße sich nicht beim ersten Versuch lösen, wenden Sie bitte keine Kraft an. Gleiten Sie mit der Hand (kein Werkzeug) unter die Füße und sie werden sich ablösen.

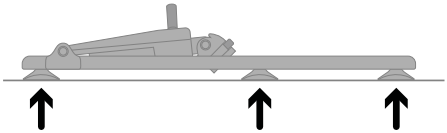

ABSCHNITT 15: Zerlegung des GoTo sowie Entfernung der Polster

15(a) Kopfstütze

1. Schrauben Sie den Drehknopf an der Kopfstütze gegen den Uhrzeigersinn auf, um die Kopfstütze von der GoTo-Basis zu lösen.

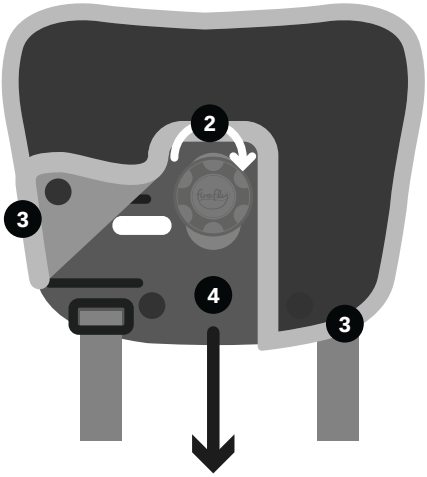

2. Zur sicheren Verwahrung schrauben Sie den Drehknopf am hinteren Teil der Kopfstütze fest.
3. Knöpfen Sie die Polsterung beidseitig von der Kopfstütze ab.
4. Ziehen sie die Polsterung über die Kopfstütze, um diese abzunehmen.

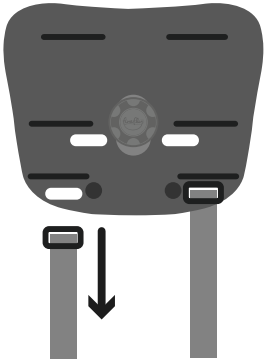

5. Lösen Sie die Kopfstütze vollständig von der GoTo-Basis ab, indem Sie die Schultergurtverschlüsse von der Kopfstütze entfernen.

15(b) Seitenstützteil

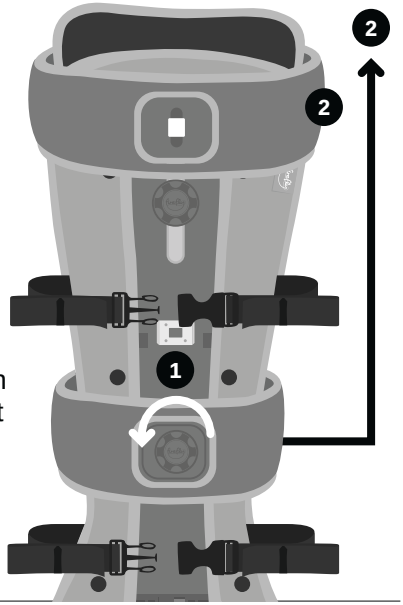

Beginnen Sie, wie auf der Abbildung dargestellt, mit allen am Verschluss angebrachten Gurten.

1. Drehen Sie den GoTo Sitz um und lösen Sie das Seitenstützteil, indem Sie den Drehknopf gegen den Uhrzeigersinn aufschrauben.
2. Schieben Sie das Seitenstützteil hoch und über die Rückenlehme des GoTo. Befestigen Sie den Drehknopf am Schienenkomponent um einen Verlust zu vermeiden.
3. Drehen Sie den GoTo Sitz wieder um und legen Sie das Seitenstützteil auf den GoTo.

---

4. Lockern Sie die Seitengurte so weit wie möglich, aber lassen Sie dabei den Verschluss geschlossen.
5. Ziehen Sie eine Seite des Kunststoffeinsatzes aus der Polsterhülle. Entfernen Sie den Gurt, indem Sie die Kunststoffschnalle durch die Öffnungen und anschließend durch die Polsterung fädeln. Wiederholen Sie den Vorgang mit der anderen Seite des Seitenstützteils. Sobald die Polsterung vom Seitenstützteil entfernt wurde, kann Sie gewaschen werden.

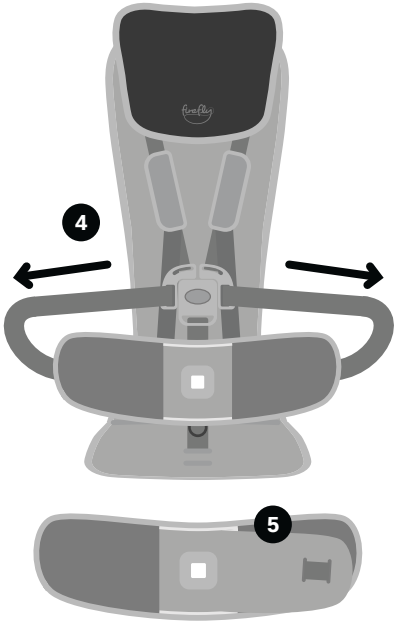

15(c) Gurte

1. Legen Sie den GoTo Sitz kopfüber vor sich und knöpfen Sie die Polsterung auf. Entfernen Sie die Gurte vom Sitzpolster des GoTo Sitzes, indem Sie die Schnallen durch die Öffnungen des Polsters und der Kunststoffbasis herausfädeln.

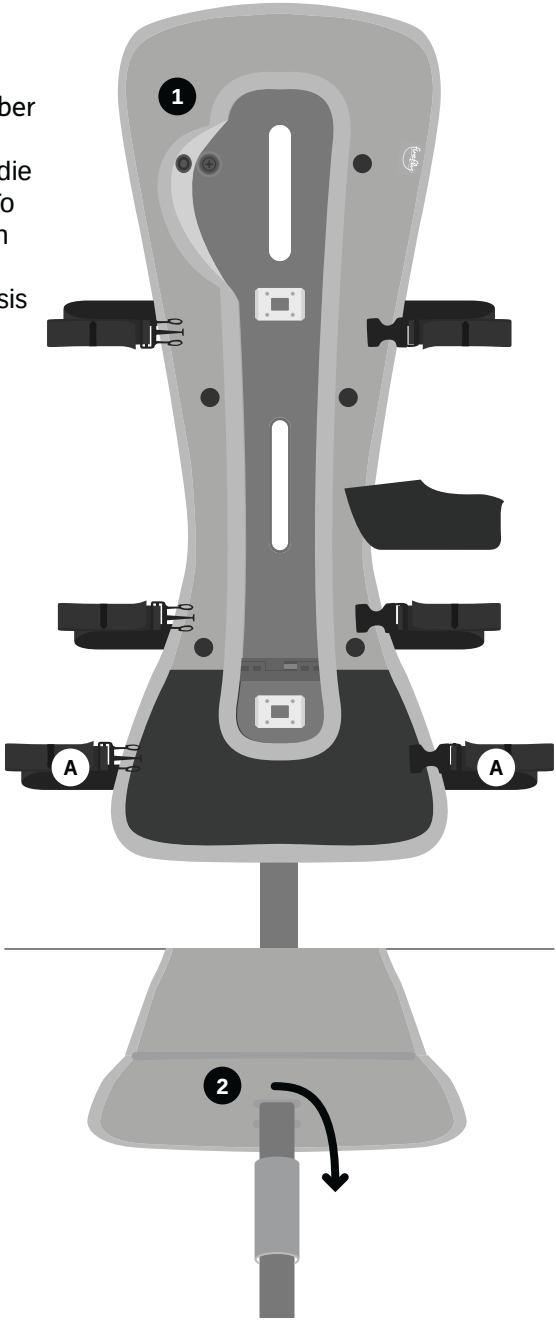

Befestigen Sie die Gurte paarweise miteinander und verstauen Sie diese an einem sicheren Ort. Beachten Sie, dass die Gurte A länger sind und nur an der Rückseite des Sitzkissens befestigt werden sollten. Die Gurte A haben ein anderes Warnkennzeichen und können so bei Bedarf leicht auseinandergehalten werden.

2. Wie bei den obigen Gurten, fädeln Sie die Schnallen der Sitzhose aus den entsprechenden Öffnungen unterhalb der GoTo Sitzbasis heraus; danach entfernen Sie die Polsterung.

15(d) Polsterung

3 Entfernen Sie die Fütterung der Polsterung. Beim GoTo in der Größe 1 lösen Sie das Klettband von der Sitzbasis um die Fütterung zu entfernen.

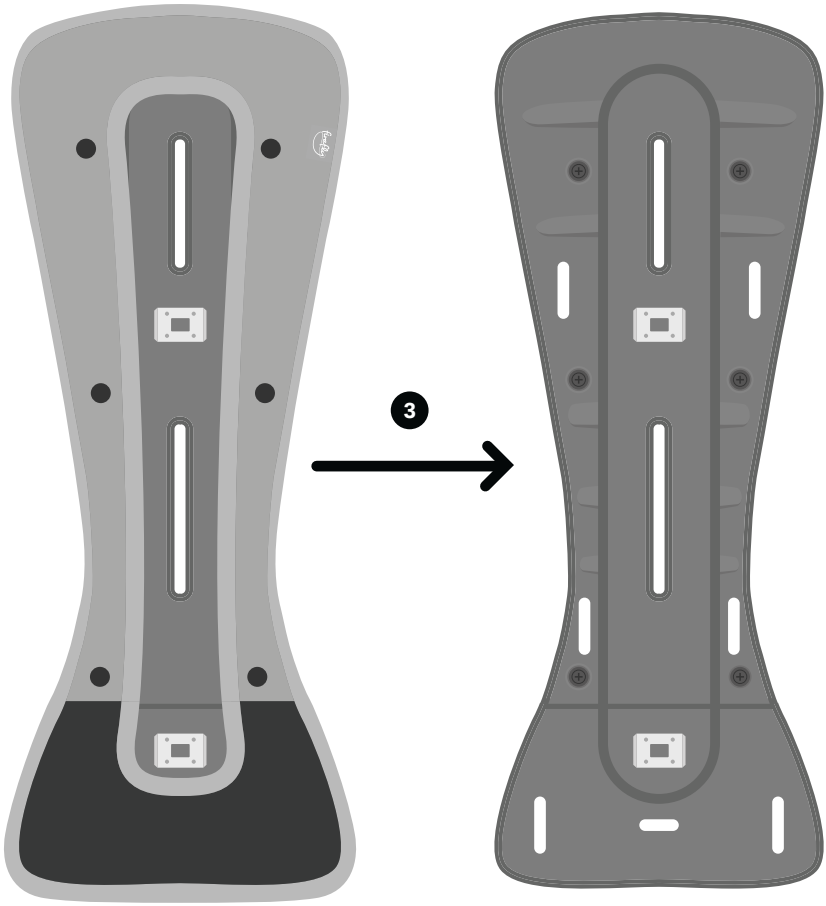

ABSCHNITT 16: Wiederanbringung der Polsterung sowie Zusammenbau des GoTo Sitzes

16(a) Gurte & Polsterung

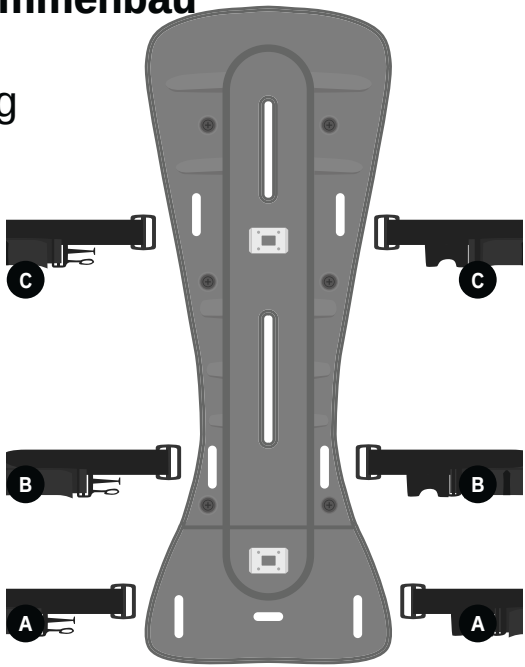

1. Bringen Sie die Gurte **B** und **C** der Einlage des GoTo-Rückenteils der GoTo-Basis wieder an und die Gurte **A** (die längsten Gurte) wieder am Sitzpolster an.

2. Fädeln Sie die Schnalle eines jeden schwarzen Gurtes (nicht den Verschluss) zuerst durch die Öffnungen im Polster und dann entsprechend durch die Öffnungen im Einsatz.

3. Wie bei den obigen Gurten, fädeln Sie die Schnallen der Sitzhose durch die entsprechenden Öffnungen in der GoTo Sitzbasis im unteren Teil der Sitzpolsterung sowie durch die Kunststoffbasis.

4. Sobald alle Gurte eingeführt sind, führen Sie die Fütterung in die Polsterung ein.

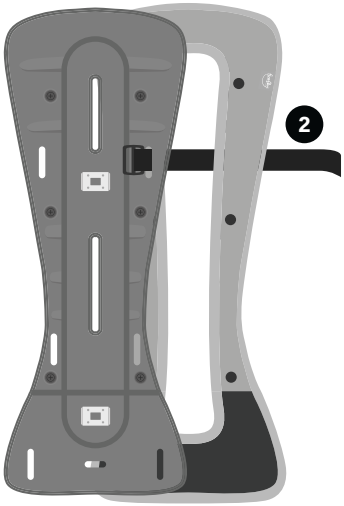

Führen Sie den breitesten Teil der GoTo Sitzbasis zuerst in die Polsterung ein. Bei der Größe 1 öffnen Sie bitte vorher den Klettverschluss.

Deutsche

16(b) Seitenstützteil

Bevor Sie beginnen legen Sie bitte anhand der Verschlüsse fest, welcher Stützgurt an welcher Seite der Polsterung des Seitenstützteils befestigt werden soll.

1. Lockern Sie die Gurte des Seitenstützteils am Zentralverschluss so gut wie möglich. Ordnen Sie die Polsterbezüge, den Kunststoff-Seitenstütz-Einsatz sowie die Gurte wie oben abgebildet an.
2. Führen Sie den Seitenstützgurt durch die Öffnungen der Seitenstütz-Polsterung des Seitenstützteils ein.
3. Ziehen Sie den Gurt durch die Polsterung.

Bei kleineren Kindern fädeln Sie den Verschluss durch die innere Öffnung der Polsterung.

4. Fädeln Sie den Gurt wie oben dargestellt durch den Seitenstützeinsatz (auf diese Weise ist die Schnalle außerhalb der Seitenstütze angebracht, sodass Irritationen während der Nutzung vermieden werden). Sie können auch eine andere Fädeltechnik verwenden um die Weite der Seitengurte an Ihr Kind anzupassen.
5. Führen Sie den Einsatz der Kunststoffseitenstütze in die Polsterung hinein und ziehen Sie anschließend am Gurt, um die diese in die Polsterung zu ziehen.

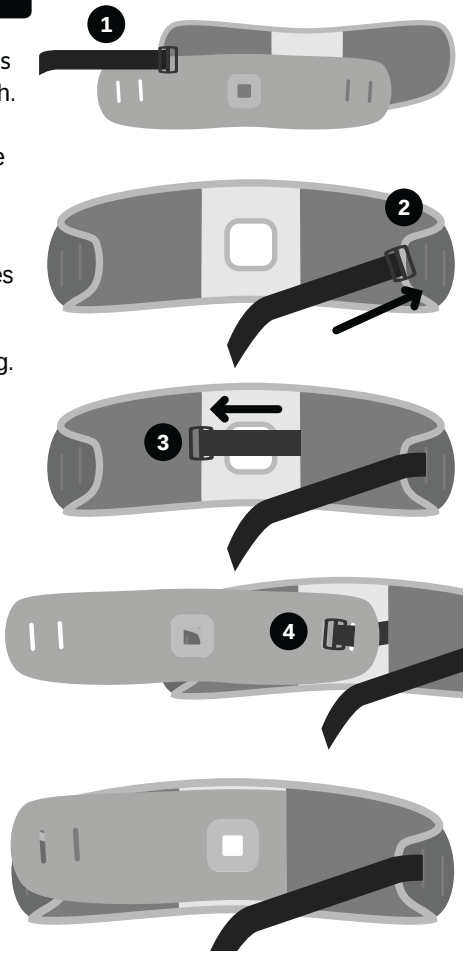

Wiederholen Sie diese Vorgänge auf der anderen Seite.

Deutsche

16(c) Kopfstütze

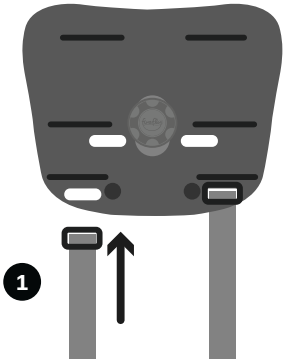

1. Fädeln Sie die Schnalle des Schultergurtes gerade durch die Frontseite der Einlage der Kopfstütze und sichern Sie diese an der Rückseite.

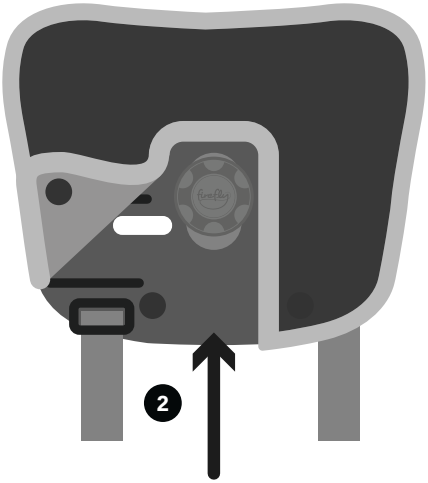

2. Führen Sie die Kopfstützeneinlage in ihre Polsterung und schließen Sie die Druckknöpfe.

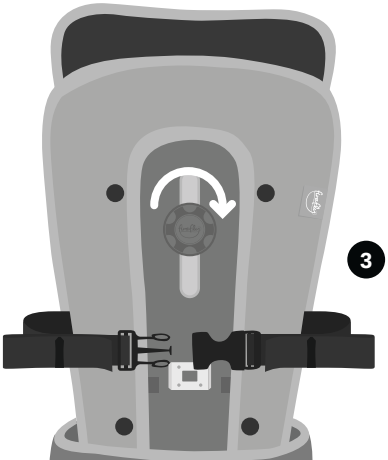

3. Befestigen Sie die Kopfstütze an die GoTo-Basis, indem Sie den Drehverschluss der Kopfstütze auf die Öffnung der GoTo-Basis platzieren. Befestigen Sie die Kopfstütze an die GoTo-Basis, indem Sie den Drehverschluss im Uhrzeigersinn zuschrauben

ABSCHNITT 17: Größeninformationen

	Größe 1	Größe 2
Von der Sitzbasis bis zur Kopfstütze Max. (mm)	540/21	680/27
Von der Sitzbasis bis zur Kopfstütze Min. (mm)	380/14	510/20
Breite des Seitenstützteils Max. (mm)	260/10	300/12
Breite des Seitenstützteils Min. (mm)	190/7.5	210/8
Sitztiefe (mm)	157/7	244/9.5
Maximalgewicht (kg)	15/33*	30/66*
Altersspanne (voraussichtlich)	1-3 Jahre	3-8 Jahre

*(Falls das Kind über 13 km wiegt, kann der GoTo nicht in einem Einkaufswagen verwendet werden)

GoTo Vinyl

Reinigungs- und Pflegehinweise

- Wischen Sie es regelmäßig mit einem Mikrofasertuch ab, das nur leicht mit kaltem Wasser befeuchtet wird. Anschließend mit einem sauberen, saugfähigen Tuch trocknen.
- Verschüttete Flüssigkeiten so schnell wie möglich mit einem saugfähigen, trockenen Tuch aufnehmen, um Fleckenbildung zu vermeiden. Mit einem Mikrofasertuch reinigen, leicht mit kaltem Wasser befeuchtet.
- Beachten Sie, dass Farbstoffe und Farbpigmente aus Indigojeans, Kugelschreibern und Filzstiften dauerhaft verfärben können.
- Wenn sich Verschmutzungen angesammelt haben, verwenden Sie eine milde Seife (nicht alkalisch). Achten Sie darauf, alle Seifenreste zu entfernen. Anschließend mit einem saugfähigen Tuch trocknen.
- Körperflüssigkeiten und starke Verschmutzungen sofort (innerhalb von 15 Minuten) mit kaltem Wasser entfernen. Wenden Sie Ihr zugelassenes Infektionsschutzprotokoll an: eine 10.000 ppm Natriumchlorid-Bleichlösung, Haz-Tabs oder Chlor-Clean. Alle Produktreste entfernen und mit einem sauberen, saugfähigen Tuch trocknen.
- Beachten Sie, dass die Dampfreinigung zwar desinfiziert, die Wärmeanwendung jedoch Färbemittel fixieren und zu dauerhaften Spuren führen kann.
- Tragen Sie keine lösungsmittelhaltigen Reinigungsmittel oder andere Chemikalien auf dem Gewebe auf.
- Gewebe nicht chemisch reinigen und nicht vollständig ins Wasser tauchen. Nicht in den Trockner geben.

Notizen

GoTo di Firefly è un leggero sedile portatile che migliora la vita dei bambini facendoli partecipare alla vita di tutti i giorni. Assicura un sostegno sicuro e multiuso, ideale sia in casa che fuori.

Leggere attentamente tutte le istruzioni per l'uso prima di utilizzare GoTo. Queste istruzioni possono essere scaricate anche dal nostro sito web **www.fireflyfriends.com** insieme a video, grafici e altri download utili.

Indice

01 Uso previsto p.63
02 Dichiarazione di conformità p.64
03 Termini di Garanzia p.64
04 Informazioni sulla sicurezza p.65
05 Informazioni su pulizia e manutenzione p.66
06 Servizio di assistenza al prodotto p.68
07 Importanti linee guida p.68
08 Controllo del prodotto p.69
09 Riemissione dei prodotti Firefly p.69
10 Come predisporre GoTo Seat p.70
11 Uso di GoTo Seat su sedia con schienale rigido p.72
12 Uso di GoTo Seat su un carrello del supermercato p.76
13 Unire GoTo Seat all'accessorio Floorsitter p.77
14 Posizioni reclinabili consigliate p.79
15 Smontaggio di GoTo e rimozione del rivestimento p.82
16 Riposizionare il rivestimento e riassemblare GoTo p.86
17 Informazioni sulle taglie p.89

SEZIONE 01: Uso previsto

GoTo Seat è stato progettato per fornire un ulteriore sostegno posturale alla parte superiore del corpo dei bambini con disabilità. Il sedile deve essere sempre applicato su una sedia o struttura di supporto similare per assicurare stabilità e sicurezza. GoTo Seat è destinato ad uso occasionale, in quanto garantisce supporto e sollievo della pressione limitati e non deve pertanto essere utilizzato come sistema di seduta primario per bambini con disabilità.

GoTo Seat deve essere saldamente fissato ad un supporto rigido e stabile, mediante utilizzo di tutte le cinghie nere di fissaggio.

Non collocare il bambino sul sedile GoTo se il supporto non è stabile. Accertarsi delle capacità del bambino e non perderlo mai di vista.

GoTo Seat è disponibile in 2 taglie. La taglia 1 è destinata a bambini di età compresa tra 1-3 anni circa, con un peso massimo di 15kg/33lb* mentre la taglia 2 è adatta a bambini di età compresa tra 3-8 anni circa, con un peso massimo di 30kg/60lb*. **Per ulteriori informazioni consultare la Guida alle taglie nella sezione 16.**

*Si noti che tuttavia il peso limite previsto per un bambino seduto in un carrello della spesa standard è di 13kg/28.5lb max.

Non si accetta alcuna responsabilità per qualsiasi uso non previsto del prodotto. Le attività quotidiane testate e approvate da Firefly by Leckey per l'uso del GoTo Seat sono:

1. Fissato allo schienale rigido di una sedia durante il pranzo con la famiglia e gli amici.
2. In un carrello della spesa, in modo da consentire al genitore/custode di fare acquisti con maggiore facilità.
3. Per utilizzo esclusivo come dondolo/altalena, per permettere al bambino di divertirsi con questa attività. GoTo Seat deve essere inserito perfettamente all'interno dei bordi della base del dondolo/altalena. In caso di sporgenza di GoTo Seat dai bordi della base, non dovrà essere utilizzato per alcuna ragione su un sedile a dondolo. L'uso di GoTo su sedili a dondolo è a discrezione dell'utente, in quanto i loro modelli sono molto diversificati. Prima dell'uso valutare con precisione se il sedile GoTo può essere assicurato saldamente e accertarsi che la struttura sia sicura prima di collocare il bambino nel GoTo.
4. Come seduta da pavimento grazie all'accluso Floorsitter.

Accertarsi che durante l'uso del Floorsitter il bambino possa muoversi sul pavimento, e che sia sempre sotto la supervisione di un adulto. In caso di dubbi contattare il Servizio clienti Firefly: **customer.enquiries@fireflyfriends.com**

SEZIONE 02: Dichiarazione di conformità

James Leckey Design Ltd, in qualità di azienda produttrice del marchio Firefly, dichiara che GoTo Seat è conforme ai requisiti delle Linee guida 93/42/ EEC e EN12182 Ausili tecnici per persone disabili, requisiti generali e metodi di prova.

SEZIONE 03: Termini di garanzia

La garanzia di GoTo Seat si applica esclusivamente se il prodotto viene utilizzato per gli scopi previsti, secondo tutte le specifiche fornite dal produttore. Questo articolo prodotto da James Leckey Design Ltd viene fornito con un anno di garanzia.

La restituzione dei prodotti in garanzia per la riparazione o la sostituzione è valida entro 12 mesi dal ricevimento. Una volta contattato, Firefly organizzerà a proprie spese la restituzione degli articoli non idonei, che saranno riparati o sostituiti non appena ricevuti e vi verranno rinviati entro e non oltre 14 giorni dal ricevimento. In tutti i casi, è responsabilità del cliente assicurarsi che la merce da restituire venga opportunamente imballata, preferibilmente nella sua confezione originale.

SEZIONE 04: Informazioni sulla sicurezza

1. Leggere sempre attentamente le istruzioni prima dell'uso.

2. Gli utilizzatori del prodotto non devono mai essere lasciati incustoditi.

3. Controllare sempre con attenzione l'idoneità e la stabilità della sedia/carrello/dondolo prima di applicare GoTo Seat.

4. Assicurarsi sempre che GoTo Seat sia fissato saldamente e le cinghie siano ben tirate prima dell'uso.

5. GoTo Seat non è stato collaudato mediante crash test e pertanto non può essere utilizzato per trasporto. Tuttavia alcune compagnie aeree ne hanno approvato l'uso sui loro aeromobili. Verificare prima del volo.

6. Non utilizzare mai GoTo Seat su un carrello della spesa con superficie inclinata superiore a 10° per evitare qualsiasi rischio di caduta.

7. Se si utilizza GoTo Seat come sedile in una culla a dondolo/altalena: non far oscillare/spingere con eccessiva forza. Quando il bambino è collocato sul dondolo è sempre necessaria la supervisione di un adulto.

8. Applicare Floorsitter prima dell'uso e regolare all'angolazione preferita prima di collocare il bambino nel GoTo.

9. Floorsitter deve essere utilizzato su una superficie solida e stabile.

10. GoTo Seat contiene parti che potrebbero presentare un rischio di soffocamento per i bambini più piccoli. Controllare che tutti i componenti siano ben stretti e fissati in modo sicuro prima dell'uso, comprese le manopole e le cinghie.

11. Non effettuare modifiche su GoTo Seat. La mancata osservanza delle istruzioni può mettere a rischio il bambino. Potrebbe inoltre invalidare la garanzia GoTo.

12. GoTo Seat deve essere conservato con cura e non deve essere usato in caso uno dei componenti sia difettoso. Conservare GoTo Seat in orizzontale per evitare che si danneggi.

13. GoTo Seat deve essere tenuto lontano da ogni fonte diretta di calore tra cui fiamme libere, sigarette, boiler elettrici e a gas.

14. In caso di dubbi sull'uso sicuro di GoTo Seat o se le parti dovessero guastarsi, si prega di interrompere l'utilizzo del prodotto e di contattare il Servizio clienti Firefly by Leckey presso **customer.enquiries@fireflyfriends.com**.

SEZIONE 05:
Informazioni su pulizia e manutenzione

Base in plastica del sedile

1. Per la pulizia della base in plastica del sedile si consiglia di utilizzare solo acqua calda e detersivo non abrasivo, come detersivo per i piatti.

2. Sulla parte in plastica possono essere utilizzati anche alcoli disinfettanti quali etanolo e isopropanolo.

3. Non utilizzare solventi organici o liquidi per la pulitura a secco.

Rivestimento e tessuti

1. Pulire e aver cura del tessuto in maniera regolare. Utilizzare semplicemente l'aspirapolvere con un accessorio per tappezzeria per rimuovere le particelle di polvere pulendo con un panno umido per la pulizia generale.

2. I panni in microfibra sono estremamente efficaci perchè possono essere utilizzati senza sapone, che può occludere il tessuto.

3. I rivestimenti del sedile possono essere rimossi dalla base in plastica e lavati in lavatrice a 40°C.

4. Consigliata l'asciugatura all'aria aperta. Non asciugare in asciugatrice.

5. Il rivestimento può essere inserito interamente in lavatrice, dopo aver rimosso cinghie, fibbie e chiusure di sicurezza. Conservare in luogo sicuro e fuori dalla portata dei bambini.

6. Il tessuto può anche essere pulito a mano sul posto. Per fuoriuscite di cibo solido, raccogliere con una spatola. Pulire il tessuto con un prodotto a base acquosa, come la schiuma di un detergente delicato, e rimuovere con panno assorbente, asciugamani o spugna.

7. Per una pulizia ottimale del rivestimento e per evitare che si bagni eccessivamente o scolorisca, utilizzare prodotti e attrezzature specificamente progettati per la cura della tappezzeria.

8. Pulire subito le fuoriuscite. Più a lungo si lascia una macchia o una fuoriuscita sul tessuto più difficoltoso sarà rimuoverla. Potrebbe anche provocarne lo scolorimento.

9. Per sporco ordinario e perdite minori è efficace il sapone usato abitualmente e le spugnature con acqua calda. Evitare lo sfregamento che può essere abrasivo e danneggiare il tessuto. Fare attenzione a non immergere completamente il tessuto poiché questo farà diffondere la macchia. Per evitare di diffondere ulteriormente la macchia, procedere dall'esterno verso l'interno.

10. Sulle macchie più ostinate è possibile usare detergenti antisettici. Su GoTo inoltre sono adatti i detergenti disinfettanti, come l'alcool isopropilico o l'etanolo. Assicurarsi che i prodotti per la pulizia vengano completamente rimossi. Far asciugare il prodotto all'aria aperta, assicurandosi che la componente alcolica sia evaporata completamente prima dell'uso.

11. Non collocare il rivestimento sulla base in plastica finché è ancora umido. Asciugare accuratamente prima di riposizionarlo.

12. Non stirare il rivestimento o le cinghie.

13. Non usare candeggina su alcuna parte di GoTo.

Suggerimento:

uno dei migliori detergenti per tappezzeria a base acquosa è molto facile da realizzare in casa. Mettere un bicchiere di acqua tiepida (non calda) in una ciotola e aggiungere 1/4 di bicchiere di sapone per piatti biodegradabile. Agitare con un miscelatore elettrico a velocità media finché il liquido non diventa una schiuma densa. Questa schiuma rimuoverà lo sporco accumulato e la maggior parte delle macchie di cibo o bevande. Non solo pulisce più a fondo, è semplice da fare e poco costoso, ma è anche non tossico e rispetta l'ambiente.

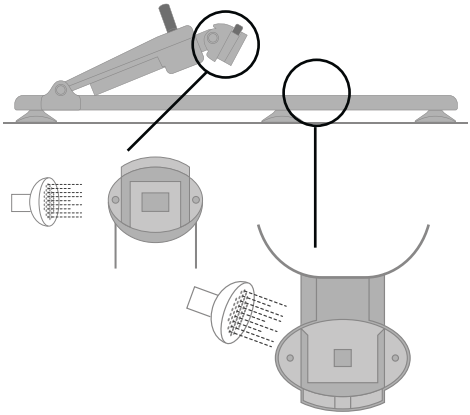

Unità base Floorsitter

1. Assicurarsi che la parte inferiore del pianale di Floorsitter sia pulita dopo ogni uso.

2. Per la pulizia quotidiana possono essere utilizzati sapone e acqua.

3. Non utilizzare solventi per pulire la base di Floorsitter.

4. Per rimuovere sabbia/terra/erba o altre piccole particelle che possono infiltrarsi nei raccordi del Floorsitter, battere leggermente sull'area per far fuoriuscire ogni residuo. Sciacquare accuratamente per assicurarsi che non si accumulino particelle all'interno dei raccordi. Per blocchi persistenti sul Floorsitter, è possibile azionare la spinta della serratura a scatto per rimuovere eventuali particelle e facilitarne il rilascio.

5. In caso il Floorsitter venga a contatto con acqua salata, lavare accuratamente tutte le parti con acqua dolce.

Se il Floorsitter viene utilizzato in ambienti esterni alla casa (come la spiaggia o il giardino), è importante risciacquarlo dopo ogni uso, in modo che sia privo di particelle/ostacoli che potrebbero comprometterne i meccanismi di funzionamento.

SEZIONE 06: Servizio di assistenza al prodotto

Per tutto ciò che riguarda i servizi si rimanda al sito web di Firefly, www. fireflyfriends.com o si prega di contattare lo staff del Servizio clienti Firefly: **customer.enquiries@ fireflyfriends.com**

SEZIONE 07: Importanti linee guida

Come collocare il bambino in GoTo Seat

1. GoTo Seat deve essere fissato saldamente sulla sua destinazione d'uso prima di introdurvi il bambino.

2. Floorsitter deve essere utilizzato su una superficie solida e stabile. Superfici morbide come tappeti e moquette (soprattutto a pelo alto) possono ridurre la stabilità del Floorsitter e devono essere usati con cautela.

3. Assicurarsi che le cinghie dell'imbracatura non ostacolino il posizionamento del bambino sul GoTo Seat. Le cinghie per le spalle e quelle laterali di supporto devono essere tenute molto lente.

4. Se collocato in un carrello: guidare le gambe del bambino lentamente/ dolcemente attraverso gli spazi per le gambe del carrello per lo shopping; non forzare l'inserimento delle gambe.

5. Una volta assicurate le gambe, far passare gentilmente le braccia del bambino attraverso le bretelle, che devono essere tenute molto lente. Assicurarsi che le imbottiture delle bretelle siano posizionate sulle spalle del bambino.

6. Chiudere la fibbia centrale e regolare le cinghie di supporto laterali accertandosi che il bambino sia ben assicurato all'imbracatura. La lunghezza della bretella deve essere regolata in modo da adattarsi in maniera sicura al bambino. Vedere la Sezione 11(b) come riferimento.

7. La lunghezza della cinghia inguinale può essere regolata accedendo al raccordo posto al di sotto del rivestimento imbottito. Nella taglia 2 del GoTo la posizione della cinghia inguinale può essere spostata più all'esterno per fornire al bambino maggior spazio man mano che cresce. Vedere la Sezione 11(b) come riferimento.

Rimozione del bambino da GoTo Seat

1. Slacciare le cinghie per le spalle e quelle laterali di supporto.
2. Sbloccare la fibbia centrale utilizzando il pulsante di rilascio sull'imbracatura.
3. Far scorrere le cinghie dalle spalle del bambino estraendo delicatamente le braccia dall'imbracatura.
4. Solo per la taglia 1, se collocato in un carrello: sollevare delicatamente il bambino facendo uscire le gambe dagli spazi per le gambe del carrello.

Non provare a sollevare il bambino per estrarlo dal carrello mentre è ancora attaccato al sedile.

SEZIONE 8: ontrollo del prodotto

Si consiglia di effettuare ripetute verifiche dell'attrezzatura prima dell'utilizzo per accertarsi della sua sicurezza.

I controlli consigliati sono riportati di seguito.

1. Controllare che l'imbracatura sia in posizione e in sicurezza.
2. Controllare segni di usura su tutte le parti in tessuto.
3. Controllare tutte le fibbie per accertarsi che le cinghie siano fissate saldamente alla parte in plastica.
4. Verificare eventuali danni o rotture sul supporto in plastica.
5. Assicurarsi che tutti i pulsanti siano chiusi correttamente.
6. Accertarsi che GoTo sia posizionato correttamente sulla base prima di collocare il bambino.
7. Se è in uso il Floorsitter, assicuratevi che sia saldamente attaccato a GoTo Seat. Vedere la sezione 13 per le linee guida.

In caso di dubbi sulla sicurezza d'uso del vostro prodotto Firefly o di ogni sua parte, interromperne l'utilizzo e contattare il nostro Servizio clienti prima possibile.

SEZIONE 9: Riemissione dei prodotti Firefly

Assicurarsi che il prodotto sia stato pulito a fondo per garantire il controllo di eventuali infezioni in conformità alla sezione 5 del presente manuale.

Accertarsi che copia dello stesso venga fornita unitamente al prodotto. In caso di dubbi sulla sicurezza d'uso continuato del vostro prodotto Firefly By Leckey o di ogni sua parte, interromperne l'utilizzo e contattare il nostro Servizio clienti prima possibile scrivendo a **customer.enquiries@fireflyfriends.com**.

SEZIONE 10: Come predisporre GoTo Seat

10(a) Allineamento del supporto laterale

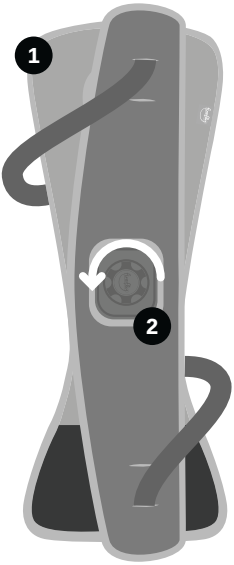

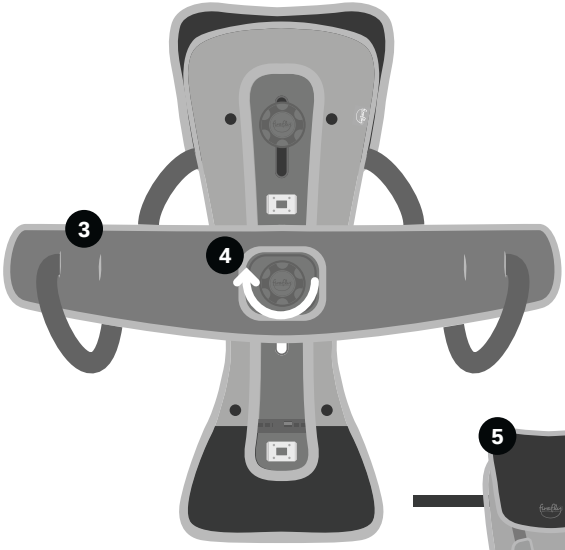

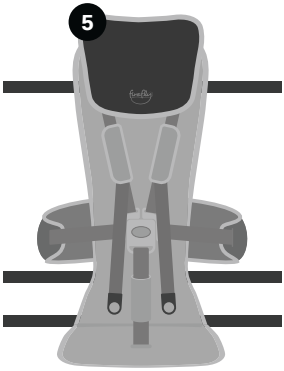

Italiano

1. GoTo Seat ha già il supporto laterale allineato alla parte centrale.
2. Allentare la manopola quel tanto che basta da poter ruotare il supporto laterale.
3. Ruotare quest'ultimo in direzione antioraria e in posizione.
4. Verificare che il supporto laterale sia in sede nella parte centrale dello schienale, e serrare la manopola.
5. Capovolgere GoTo Seat e inserire le cinghie di supporto laterali nella fibbia centrale. **Vedere la Sezione 11(b) come riferimento.**

   Controllare che quando le cinghie di supporto laterali sono agganciate insieme, tutte le cinghie siano disposte in modo corretto, come mostrato.

10(b) Sistemazione di Floorsitter (se acquistato insieme a GoTo Seat)

Floorsitter deve sempre essere collocato su una superficie ferma, solida e stabile. Quando si colloca Floorsitter sulla superficie prescelta, è fondamentale che tutti i piedini in gomma siano ben a contatto con la superficie.

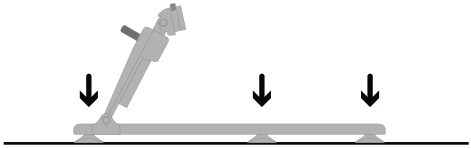

Una volta che Floorsitter è sistemato, assicurarsi che il braccio di reclinazione sia impostato sulla posizione più alta.

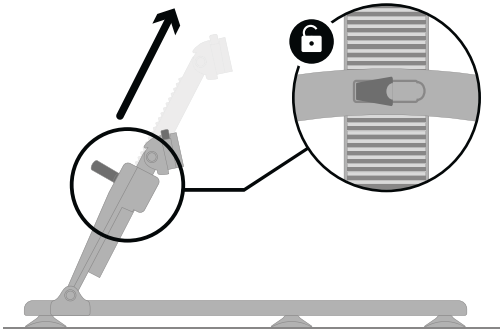

SEZIONE 11: Utilizzo di GoTo Seat su sedia con schienale rigido

11(a) Fissare GoTo ad una sedia con schienale rigido

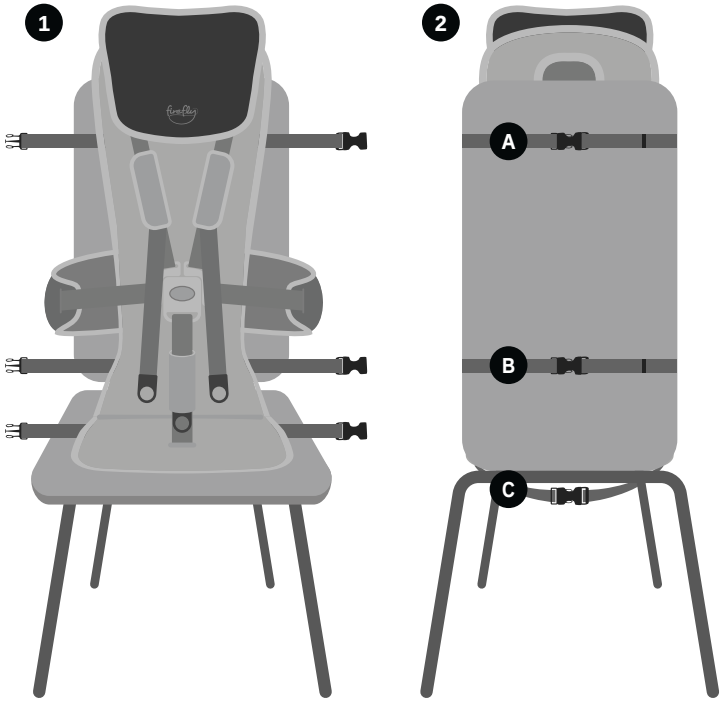

1. Assicurarsi che tutte le cinghie siano allentate e non strette l'una con l'altra. Posizionare GoTo su una sedia con schienale rigido.

2. Stringere saldamente le cinghie A intorno alla parte posteriore della sedia. Ripetere con le cinghie B. Fissare le cinghie C sotto la sedia.

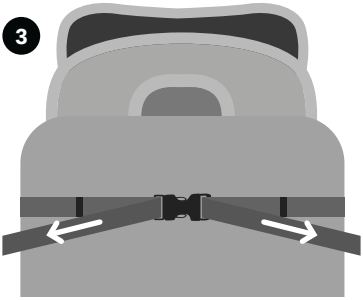

Tirare le cinghie verso l'esterno per stringere.

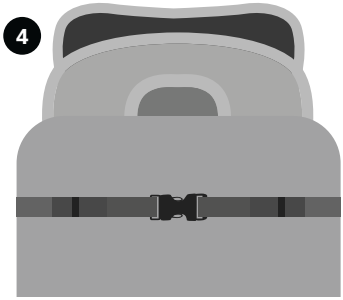

Inserire la parte in eccesso delle cinghie negli anelli e fissare nelle clip.

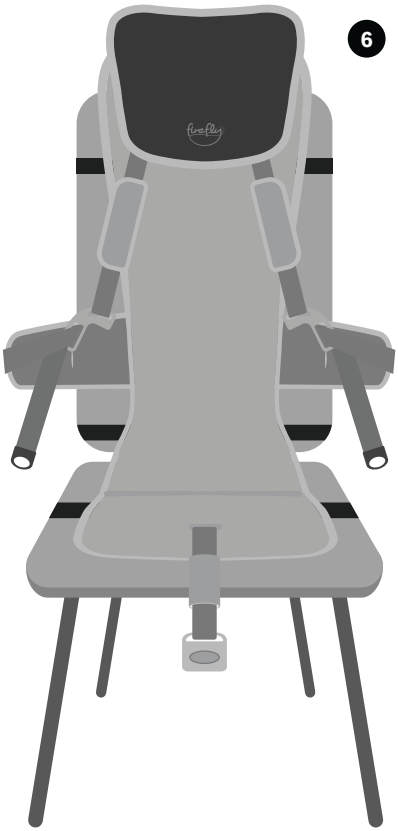

Accertarsi che tutte le cinghie nere siano ben fissate allo schienale rigido e che la fibbia a cinque punte della parte anteriore non sia allacciata prima di collocare il bambino su GoTo Seat.

11(b) Apertura e chiusura della fibbia a cinque punte

Prima di iniziare, assicurarsi che le cinghie del supporto laterale, delle spalle e quella inguinale siano tutte sciolte e slacciate.

1. Fissare le due chiusure del supporto laterale ai lati della fibbia centrale.
2. Una volta fissate, regolare le cinghie delle spalle, quelle dei supporti laterali e quella inguinale tirando per stringerle.

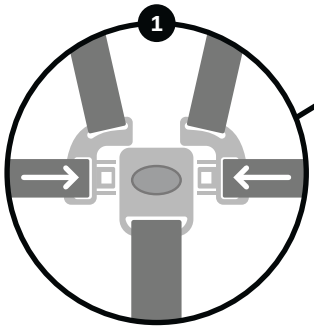

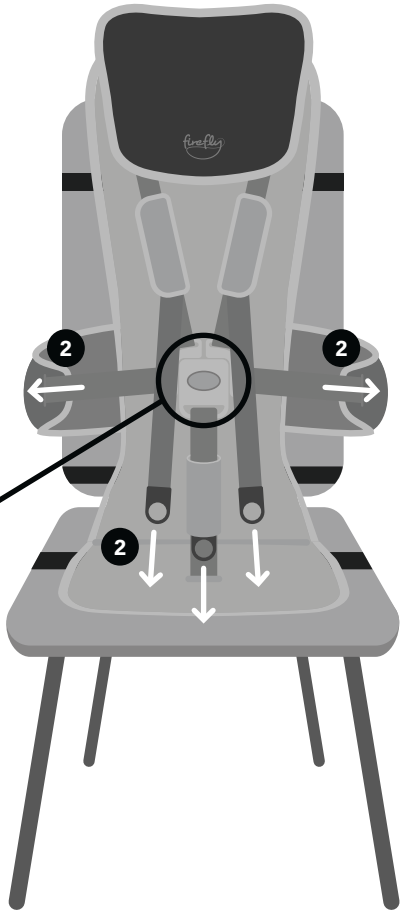

Italiano

Assicurarsi che le cinghie non siano attorcigliate quando la fibbia è chiusa.

3. Nella taglia 2 di GoTo la posizione di montaggio della cinghia inguinale può essere spostata in avanti o indietro in base alle esigenze del bambino. Assicurarsi che sia installata saldamente alla base GoTo in plastica.

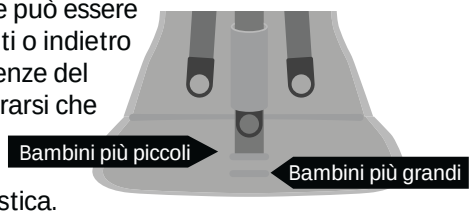

11 (c) Regolazione dei poggiatesta e del supporto laterale

1. Svitare la manopola del poggiatesta in senso antiorario per rimuovere il poggiatesta dalla base di GoTo Seat. Spostare il poggiatesta verso l'alto o verso il basso per ottenere la posizione desiderata.

2. Una volta regolato il poggiatesta all'altezza desiderata, avvitare la manopola alla base di GoTo Seat ruotando in senso orario.

3. Sganciare il supporto laterale ruotando la manopola in senso antiorario. Spostarlo verso l'alto o verso il basso per ottenere la posizione desiderata. Una volta regolato, assicurarlo nuovamente ruotando la manopola in senso orario.

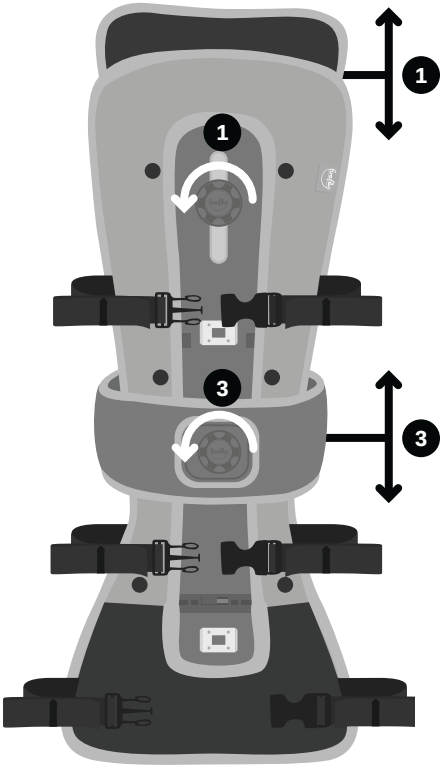

SEZIONE 12: Uso di GoTo su un carrello del supermercato

1. Assicurarsi che tutte le cinghie siano sciolte e slacciate. Posizionare GoTo nel sedile del carrello. Inserire le cinghie A attraverso la griglia del sedile del carrello e fissarle. Tirarle per stringerle quanto necessario.

2. Inserire le cinghie B attraverso l'anello del sedile del carrello, collegarle e stringerle quanto necessario.

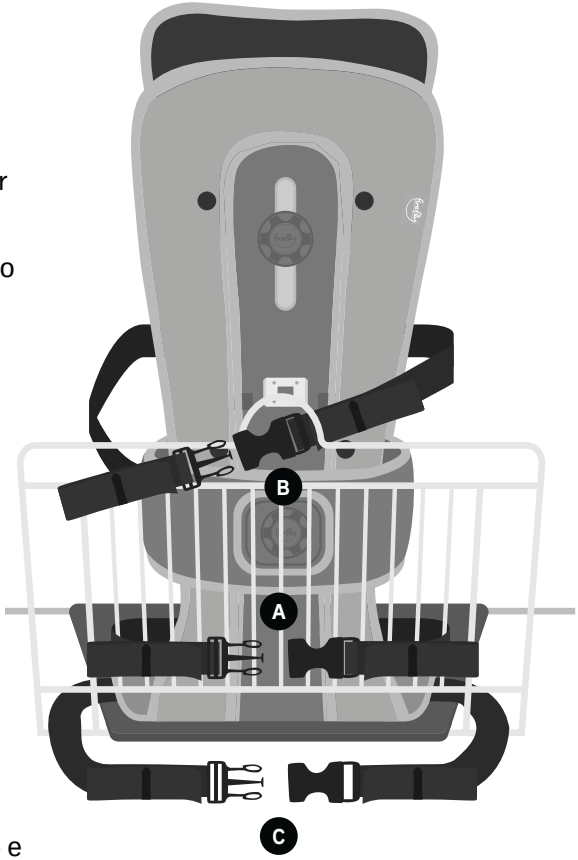

In caso il carrello non disponga di anello nella parte superiore, collegare le cinghie B allo stesso telaio delle cinghie A.

3. Fissare le cinghie C sotto il sedile del carrello e tirare per stringerle. Arrotolarle ad anello e inserirle nelle clip.

4. Assicurarsi che il sedile del carrello sia sicuro, con la fibbia a cinque punte aperta nella parte anteriore e le cinghie allentate prima di collocare il bambino sul sedile.

SEZIONE 13: Fissaggio di GoTo Seat all’accessorio Floorsitter

Prima di fissare il sedile GoTo all’accessorio Floorsitter, seguire i passaggi indicati nella sezione 10(b).

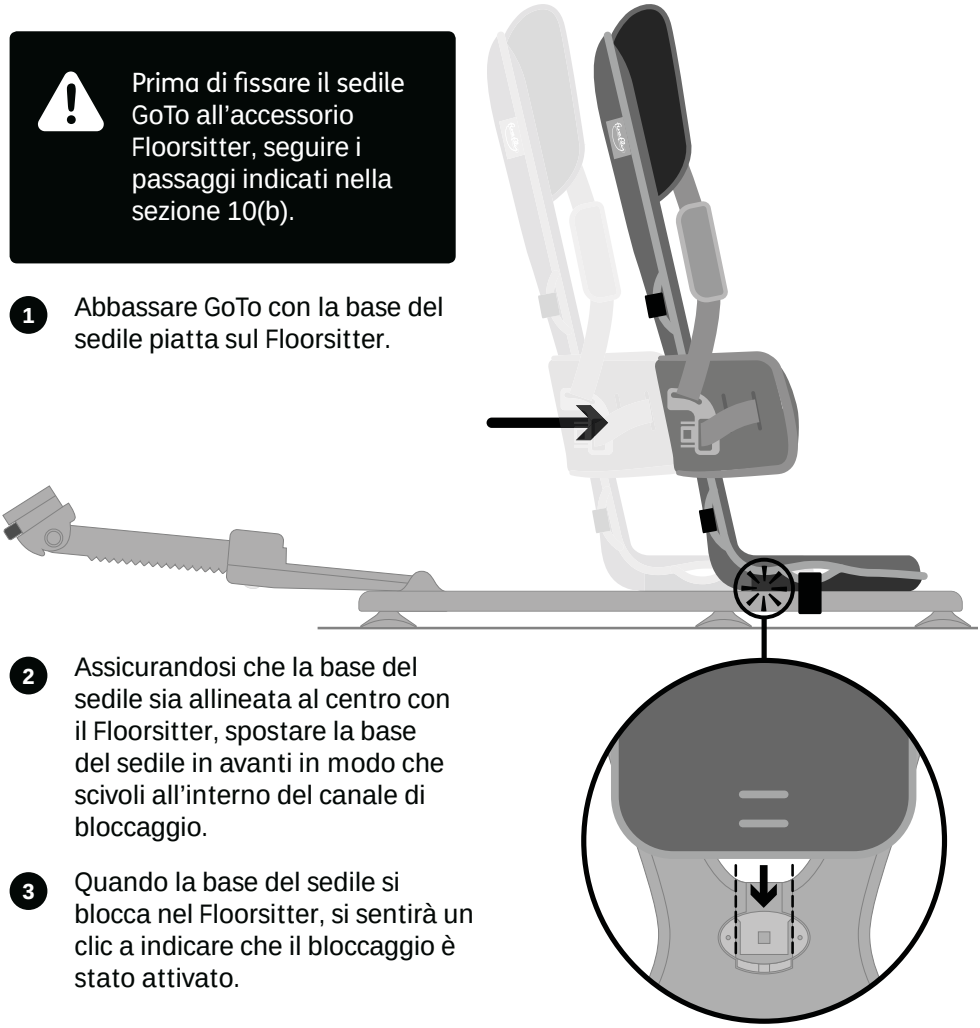

1. Abbassare GoTo con la base del sedile piatta sul Floorsitter.

2. Assicurandosi che la base del sedile sia allineata al centro con il Floorsitter, spostare la base del sedile in avanti in modo che scivoli all’interno del canale di bloccaggio.

3. Quando la base del sedile si blocca nel Floorsitter, si sentirà un clic a indicare che il bloccaggio è stato attivato.

SEZIONE 13: Fissaggio di GoTo Seat all'accessorio Floorsitter (continua)

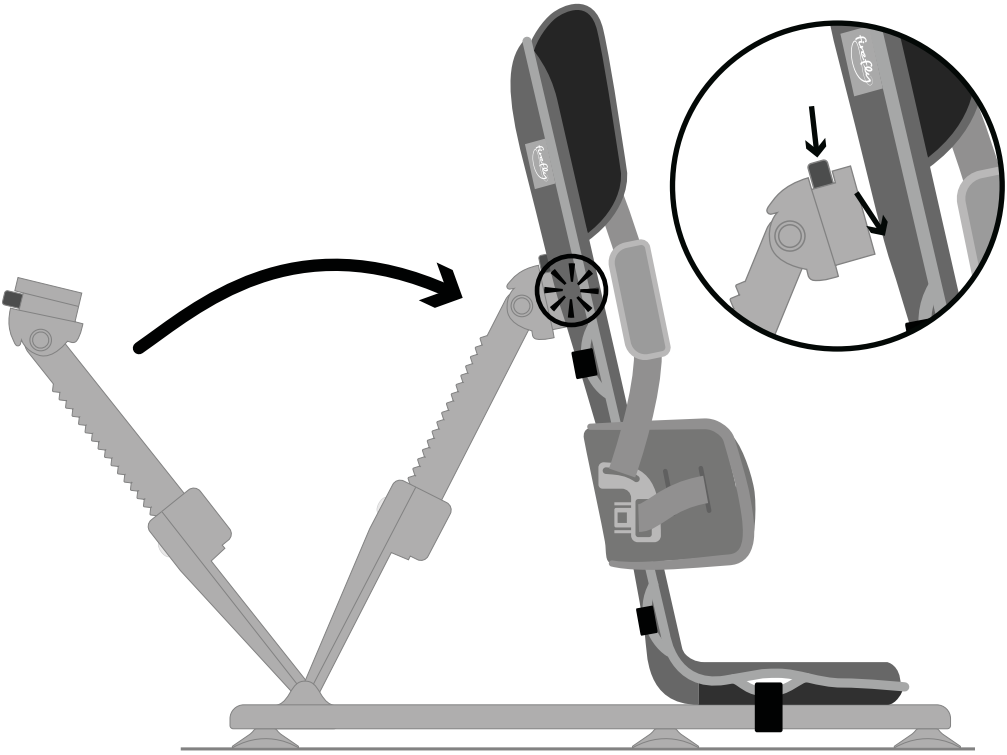

Italiano

Prima di collegare il braccio di reclinazione allo schienale, assicurarsi che sia impostato sulla posizione più alta.

Tenendo una mano su GoTo, utilizzare l'altra mano per spingere il pulsante evidenziato e inserire l'attacco nello schienale.

Una volta inserito correttamente, si sentirà un clic.

Quando sia la base del sedile che lo schienale saranno agganciati al Floorsitter si udirà un clic chiaramente percettibile.

SEZIONE 14:
Posizioni reclinabili consigliate

Posizione eretta – Se il vostro bambino dispone di una buona postura di seduta e del controllo del tronco, potrebbe essere in grado di utilizzare una posizione di seduta verticale.

Posizione intermedia – Se il bambino viene tenuto sollevato nel sedile, si consiglia di posizionare GoTo in una posizione di reclinazione intermedia.

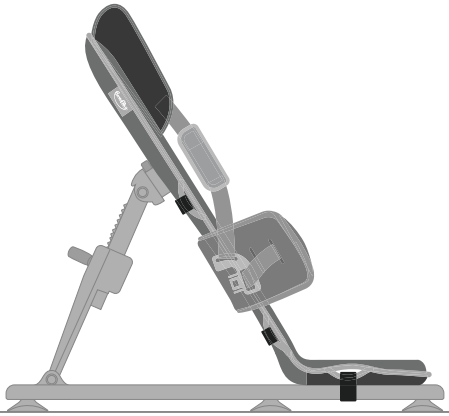

Posizione completamente reclinata – Per bambini con controllo minimo della testa si consiglia di collocare GoTo nella posizione completamente reclinata.

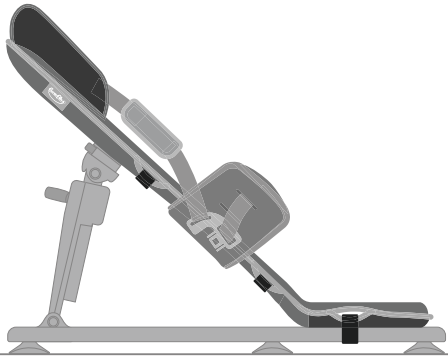

14(a) Uso della funzione di reclinazione del Floorsitter GoTo

La funzione di reclinazione di GoTo/ Floorsitter può essere utilizzata una volta che il bambino sia completamente assicurato e sostenuto.

Fare attenzione quando si modifica l'angolo di reclinazione. L'obiettivo è di rendere questo movimento il più morbido possibile per ridurre l'ansia che il bambino potrebbe avere.

Per portare GoTo in posizione più verticale, mettere una mano sul GoTo A nella parte superiore dello schienale come supporto e l'altra mano sulla clip verde del braccio di reclinazione del Floorsitter. B

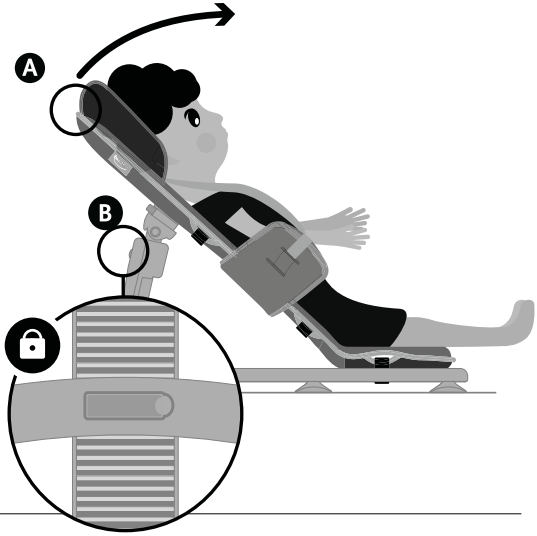

Italiano

Rilasciare la clip e portare il sedile nella posizione verticale più adatta al bambino. A

Fissare la clip sul Floorsitter.
Una volta inserita correttamente, si sentirà un clic.

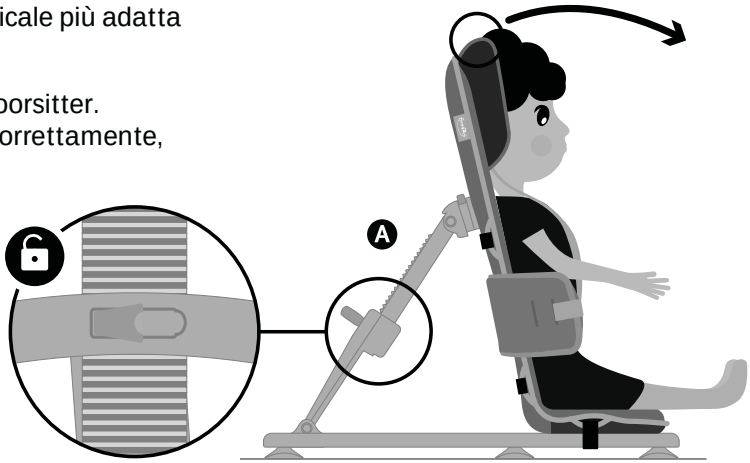

14(b) Rimuovere GoTo dal Floorsitter

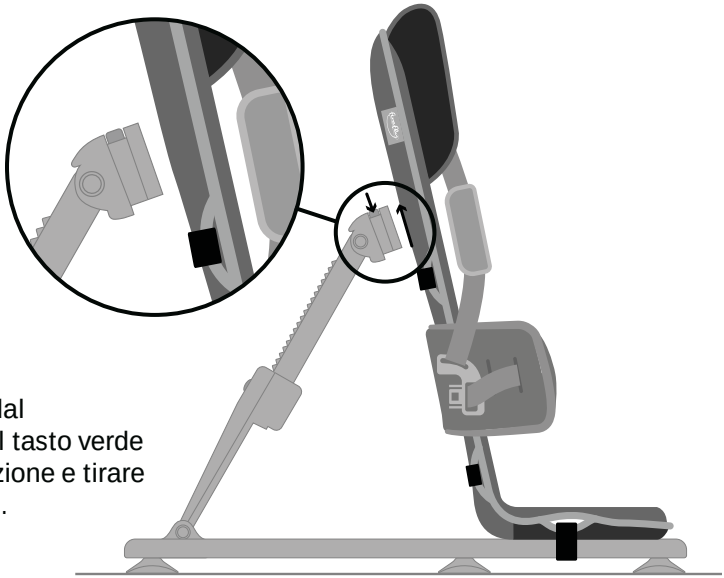

Per rimuovere GoTo dal Floorsitter, premere il tasto verde sul braccio di reclinazione e tirare lo schienale in avanti.

Per sbloccare la base del sedile, tirare la linguetta di plastica verde A scorrere all'indietro, quindi sollevare GoTo dal Floorsitter. B

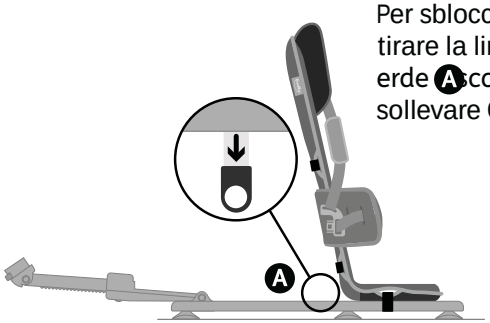

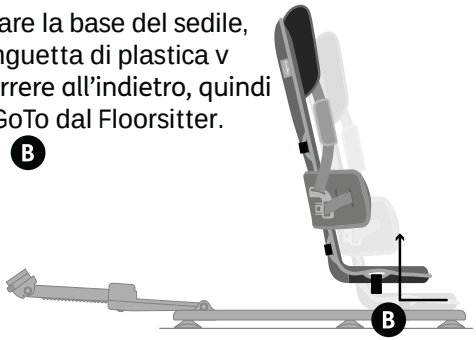

Per staccare il Floorsitter da un pavimento in legno o in piastrelle, sollevare delicatamente il telaio per sbloccare i piedini in gomma. Non forzare in caso i piedini in gomma non si stacchino subito. Per staccarli fate scivolare la mano sotto i piedini (non usare attrezzi).

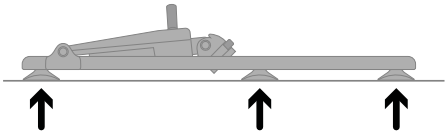

Italiano

SEZIONE 15: Conservare GoTo e rimuovere il rivestimento

15(a) Poggiatesta

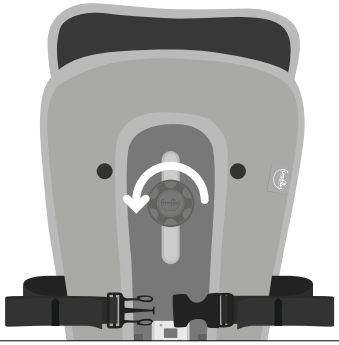

1. Svitare la manopola del poggiatesta in senso antiorario per rimuovere il poggiatesta dalla base di GoTo Seat.

---

2. Avvitarla nella parte posteriore del poggiatesta per conservarla in maniera sicura.
3. Sbottonare il rivestimento in tessuto del poggiatesta su entrambi i lati.
4. Far scivolare il poggiatesta in plastica verso il basso dalla copertura del rivestimento.

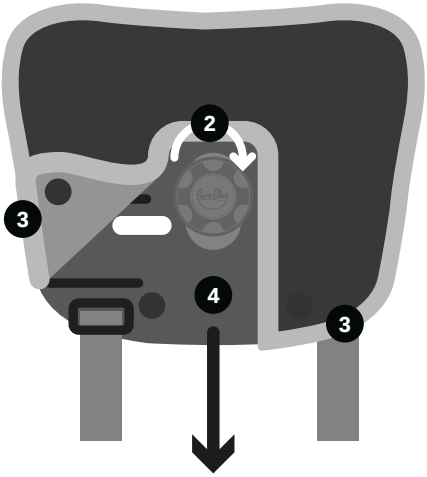

---

5. Sganciare completamente il poggiatesta dalla base GoTo rimuovendo le bretelle dal poggiatesta.

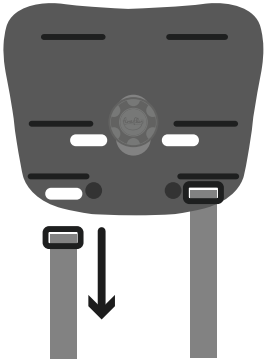

Italiano

15(b) Supporto laterale

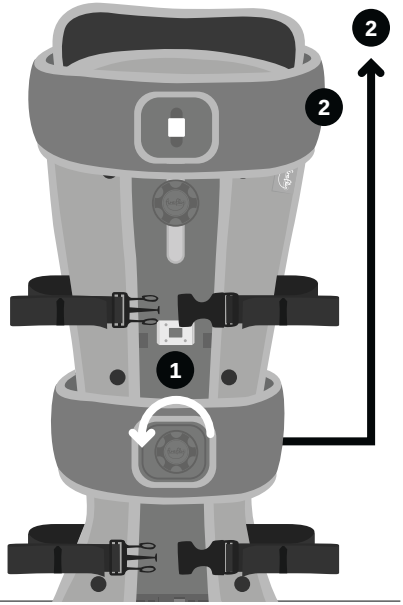

Iniziare con tutte le cinghie collegate alla fibbia come mostrato.

1. Ruotare GoTo Seat e sganciare il supporto laterale ruotando la manopola in senso antiorario.
2. Far scorrere il supporto laterale sopra lo schienale GoTo. Avvitare la manopola al componente di scorrimento per prevenirne la perdita.
3. Ruotare GoTo Seat e riporre il supporto laterale sulla parte superiore del GoTo.

---

4. Allentare quanto più possibile le cinghie laterali di supporto laterali ma tenere la fibbia collegata.
5. Estrarre un lato dell'inserto di plastica dal rivestimento. Rimuovere la cinghia facendo passare la fibbia in plastica attraverso i fori e poi attraverso il rivestimento. Ripetere con l'altro lato del supporto laterale. Una volta rimossa dal supporto laterale di plastica, il rivestimento è pronto per il lavaggio.

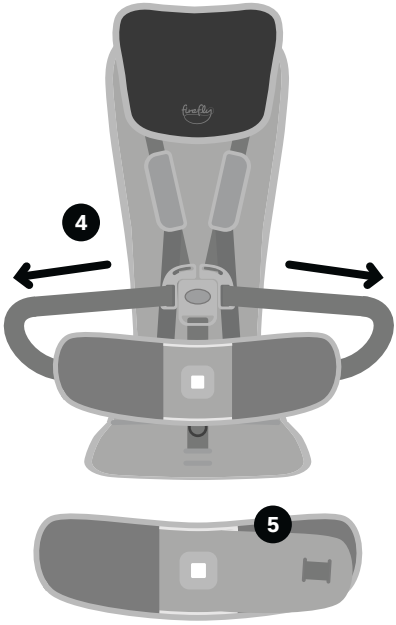

Italiano

15(d) Cinghie

1 Adagiare la base del sedile GoTo a faccia in giù e sbottonare il rivestimento. Rimuovere le cinghie dal cuscino GoTo Seat facendo passare le fibbie attraverso i fori del rivestimento e della base in plastica.

Collegare le cinghie a coppie e conservarle in un luogo sicuro. Ricordare che le cinghie A A sono più lunghe e vanno ricollegate al cuscino. Le cinghie A hanno un'etichetta diversa che può essere utilizzata per l'eventuale identificazione.

2 Come fatto per le altre cinghie, infilare la fibbia della cinghia inguinale attraverso il foro corrispondente nella base di GoTo Seat nella parte inferiore del cuscino, poi dal rivestimento.

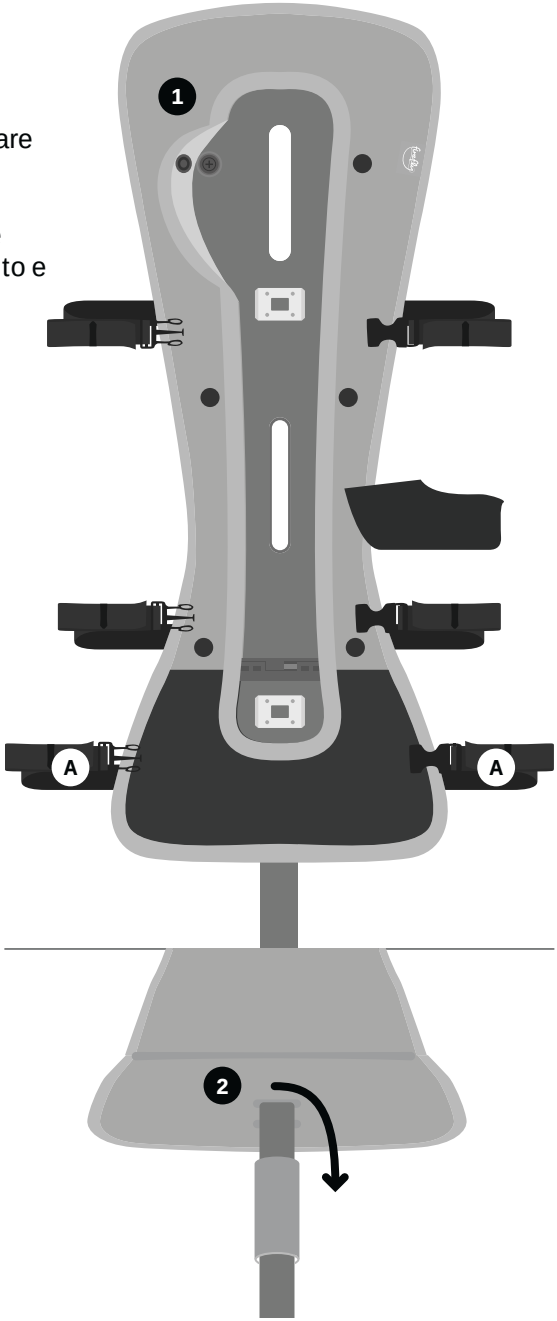

15(d) Tappezzeria

3 Rimuovere l’inserto dal rivestimento. Per la taglia 1 del GoTo, staccare il velcro posto alla base del sedile per rimuovere l’inserto.

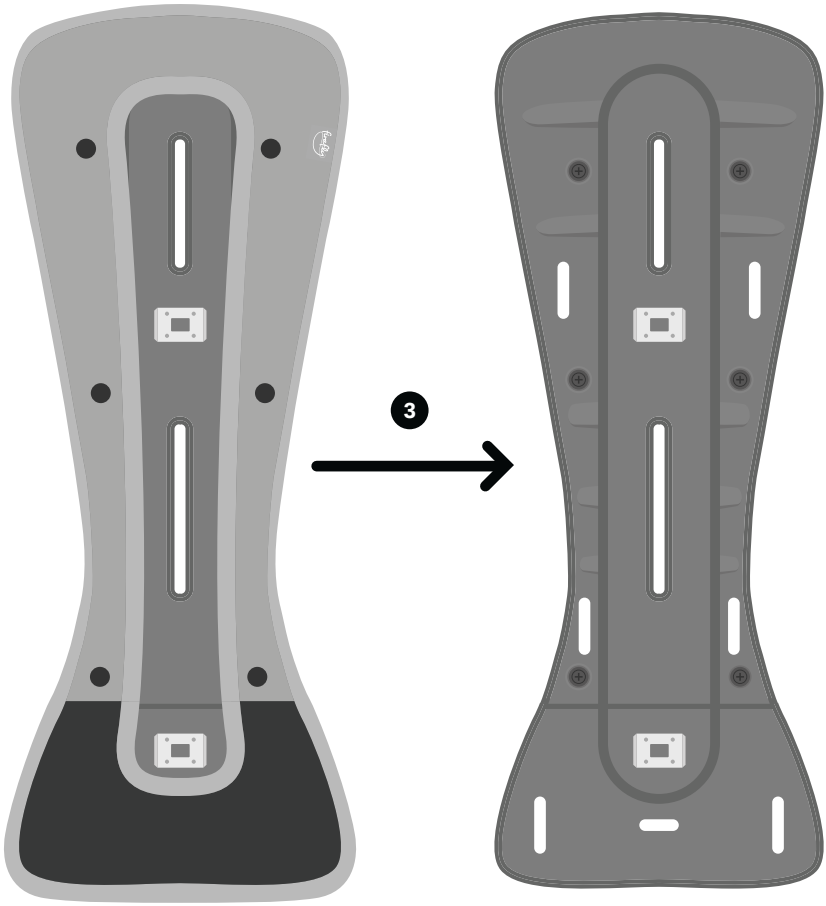

SEZIONE 16: Riposizionare il rivestimento e assemblare GoTo

16(a) Cinghie e rivestimento

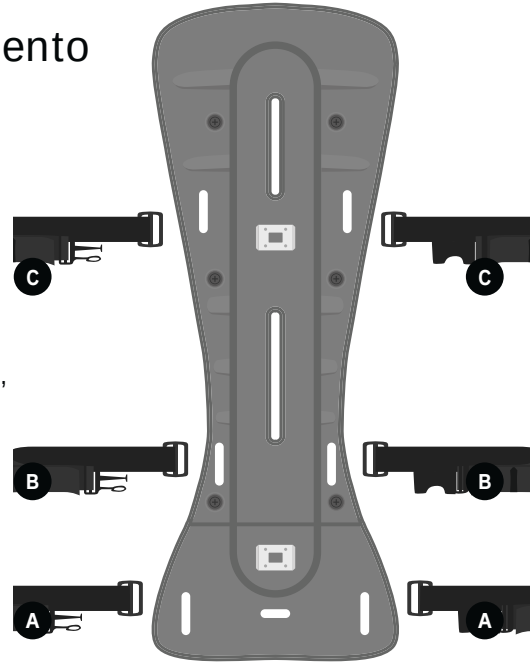

1. Reinserire le cinghie nell'inserto di GoTo, quelle B e C at the sul retro della base e le A (le più lunghe) al cuscino.
2. Infilare la fibbia di ogni cinghia nera (non l'aggancio) prima attraverso i fori del rivestimento, quindi nel foro dell'inserto.
3. Come fatto per le altre cinghie, infilare la fibbia della cinghia inguinale attraverso il foro corrispondente del rivestimento alla parte inferiore del cuscino, quindi nella base in plastica.
4. Una volta inserite tutte le cinghie, posizionare l'inserto nel proprio rivestimento.

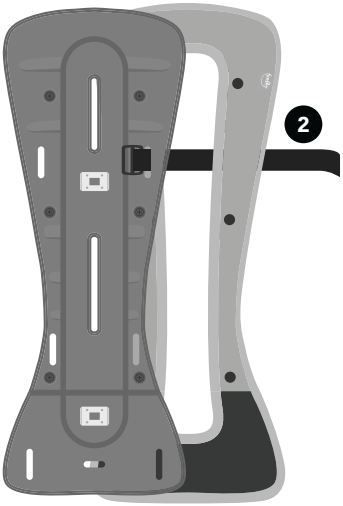

Far scorrere prima nel rivestimento la parte più larga della base di GoTo Seat. Per la taglia 1, prima di questa operazione aprire il velcro della base del sedile.

16(b) Supporto laterale

Prima di iniziare, pensare quale cinghia di supporto laterale debba essere collegata a quale lato del rivestimento per poter fissare la fibbia.

Infilare la fibbia attraverso il foro interno del rivestimento per i bambini più piccoli.

1. Allentare quanto più possibile le cinghie laterali sulla fibbia centrale. Allineare l'imbottitura del rivestimento, l'inserto del supporto laterale in plastica e le cinghie come indicato sopra.
2. Inserire la cinghia del supporto laterale nel suo rivestimento.
3. Tirare la cinghia attraverso il rivestimento.
4. Far passare la cinghia attraverso l'inserto del supporto laterale (ciò consentirà di evitare che la fibbia sulla parte esterna del supporto laterale provochi irritazione durante l'uso). È possibile utilizzare un modello diverso di filettatura per modificare la larghezza laterale in modo che si adatti meglio al bambino.
5. Collocare l'inserto del supporto laterale in plastica nel rivestimento e tirare la cinghia per fissarlo all'interno.

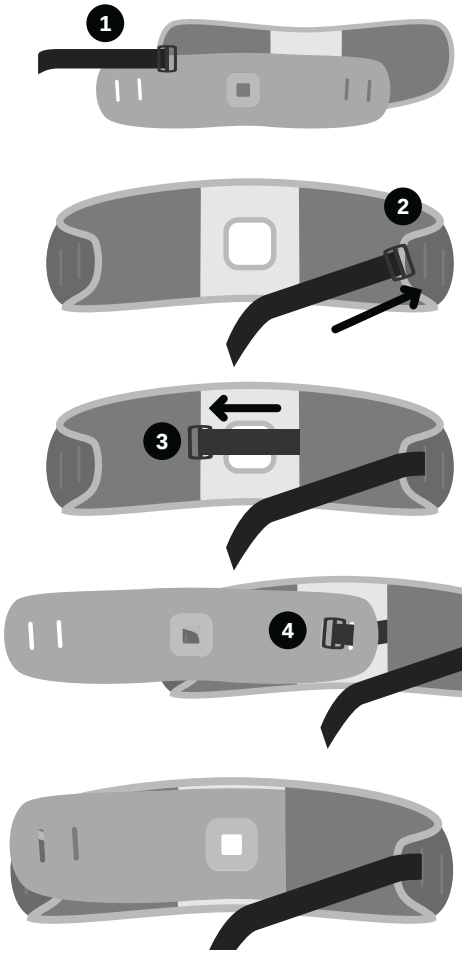

Ripetere dal lato opposto

Italiano

16(c) Poggiatesta

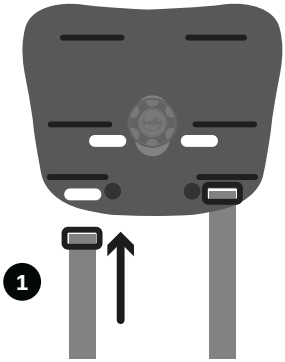

1. Inserire la fibbia delle bretelle in maniera diritta attraverso la parte anteriore dell'inserto del poggiatesta e assicurarla alla parte posteriore.

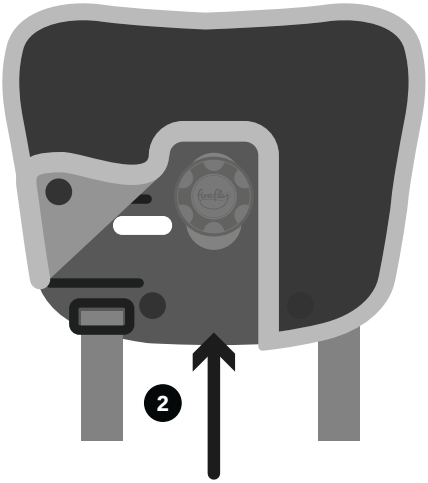

2. Far scorrere l'inserto del poggiatesta nel suo rivestimento e chiudere con i bottoni a pressione.

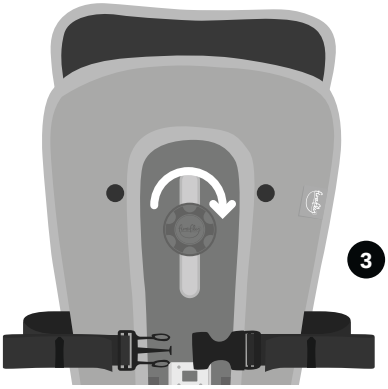

3. Attaccare il poggiatesta alla base di GoTo allineando il foro della vite nell'incavo. Fissare in posizione avvitando la manopola in senso orario.

Sezione 17
Informazioni sulle taglie

	Taglia 1	Taglia 2
Base del sedile fino alla parte superiore del poggiatesta - Max (mm/pollici)	540/21	680/27
Base del sedile fino alla parte superiore del poggiatesta - Min (mm/pollici)	380/14	510/20
Ampiezza del supporto laterale Max (mm/pollici)	260/10	300/12
Ampiezza del supporto laterale Min (mm/pollici)	190/7.5	210/8
Profondità del sedile (mm/pollici)	157/7	244/9.5
Peso massimo (kg/lb)	15/33*	30/66*
Fascia di età (appross.)	1-3 anni	3-8 anni

*(se il peso del bambino supera i 13kg/28,5lbs GoTo non può essere utilizzato in un carrello del supermercato)

GoTo Vinyl

Informazioni per la pulizia e la cura

- Pulire regolarmente con un panno in microfibra leggermente inumidito con acqua fredda. Asciugare con un panno assorbente pulito.
- Asciugare velocemente eventuali perdite con un panno assorbente e asciutto per evitare macchie. Pulire con un panno in microfibra leggermente inumidito con acqua fredda.
- Si noti che i coloranti e i pigmenti di jeans indaco, pennarelli a sfera e pennarelli possono macchiare in modo permanente.
- Se lo sporco si è accumulato, utilizzare un sapone neutro (non alcalino). Fare attenzione a rimuovere tutti i residui di sapone ed asciugare con un panno assorbente.
- Rimuovere immediatamente (entro 15 minuti) i fluidi corporei e lo sporco estremo con acqua fredda. Applicare il protocollo di controllo delle infezioni approvato, una soluzione di candeggina al cloruro di sodio 10.000 ppm, Haz-Tabs o Chlor-Clean. Rimuovere i residui di prodotto e poi asciugare con un panno assorbente pulito.
- Si noti che la pulizia a vapore disinfetta, ma mentre l'applicazione di calore disinfetta, può anche causare la permanenza di eventuali macchie sul vinile.
- Non applicare detergenti a base di solventi o altri prodotti chimici sul tessuto.
- Non pulire, asciugare a tamburo o immergere completamente il tessuto in acqua.

Nota

Le Firefly GoTo est un siège portable léger qui permet aux enfants de profiter d’une vie familiale plus active. C’est un siège de soutien sécuritaire et polyvalent, convenant aussi bien à la maison qu’en déplacement.

Veuillez lire attentivement toutes les instructions avant d’utiliser le GoTo.. Vous pouvez également télécharger ces instructions sur notre site web **www.fireflyfriends.com** ainsi que des vidéos, des schémas et d’autres renseignements utiles.

Sommaire

01 Usage prévu p.93
02 Déclaration de conformité p.94
03 Conditions de garantie p.94
04 Consignes de sécurité p.95
05 Consignes de nettoyage et d’entretien p.96
06 Maintenance du produit p.98
07 Recommandations importantes p.98
08 Inspection du produit p.99
09 Réutilisation des produits Firefly p.99
10 Installation du siège GoTo p.100
11 Utilisation du siège GoTo sur une chaise à dossier dur p.102
12 Utilisation du siège GoTo sur un caddie de supermarché p.106
13 Fixation du siège GoTo sur l’accessoire support de base p.107
14 Positions d’inclinaison recommandées p.109
15 Démontage du GoTo et enlèvement des housses p.112
16 Remise en place des housses et remontage du GoTo p.116
17 Informations sur la taille p.119
18 Consignes de nettoyage et d’entretien des éléments en vinyle du GoTo p.120

SECTION 01 : Usage prévu

Le siège GoTo est conçu pour renforcer le soutien postural de la partie supérieure du corps des enfants handicapés. Le siège doit être fixé sur une chaise ou une structure de soutien similaire pour assurer la stabilité et la sécurité en permanence. Le siège GoTo est destiné à un usage occasionnel en raison d'un soutien et d'un soulagement de pression limités et n'est donc pas conçu pour être utilisé comme siège principal pour un enfant handicapé.

Le siège GoTo doit être fixé de manière sécurisée à un support rigide et stable à l'aide de toutes les sangles d'attache noires. L'enfant ne doit pas être placé dans le GoTo si son support n'est pas stable. Soyez conscient des capacités de votre enfant et surveillez-le à tout moment.

Le siège GoTo est disponible en 2 tailles. La Taille 1 est prévue pour des enfants de 1 à 3 ans environ et pesant 15kg* maximum tandis que la Taille 2 est prévue pour des enfants de 3 à 8 ans environ et pesant 30kg* maximum. **Pour de plus amples informations, consultez le guide des tailles en Section 17.**

** À noter cependant que le poids limite pour un enfant installé sur un siège de caddie de supermarché standard est de 13 kg maximum.

Nous déclinons toute responsabilité pour toute utilisation du produit en dehors de l'usage auquel il est destiné. Les activités quotidiennes suivantes, réalisables avec le siège GoTo ont été testées et approuvées par Firefly by Leckey :

1. Fixé sur le dossier dur d'une chaise pour prendre les repas avec la famille et les amis.
2. Utilisé dans un caddie de supermarché pour laisser au parent ou à l'aidant toute liberté de faire ses courses.
3. Utilisé uniquement dans une balançoire de type berceau, permettant à l'enfant d'apprécier cette activité. Le siège GoTo doit s'insérer dans les rebords de la base d'assise de la balançoire. Si le siège GoTo ne s'insère pas parfaitement dans la base d'assise, alors il ne peut en aucun cas être utilisé dans une balançoire de type berceau. L'usage du GoTo dans des balançoires est à la discrétion de l'utilisateur car il existe un grand nombre de modèles. Avant utilisation, évaluez dans quelle mesure le GoTo s'insèrera de manière sécurisée dans la balançoire et assurez-vous de la fiabilité et de la sécurité du dispositif avant de placer votre enfant dans le GoTo.
4. En base d'assise avec l'accessoire support de base

5. Utilisé dans une poussette pour laisser au parent ou à l'aidant toute liberté de déplacement.

Soyez conscient que lorsque votre enfant utilise le support de base, il risque de se mouvoir au sol et il convient donc de le surveiller en permanence. En cas de doute, contactez le Service Clientèle de Firefly à l'adresse : **customer.enquiries@fireflyfriends.com**

SECTION 02 : Déclaration de conformité

James Leckey Design Ltd., en sa qualité de fabricant et sous sa propre responsabilité pour la marque Firefly, déclare que le siège GoTo est conforme aux exigences de la directive médicale 93/42/CEE EN 12182 relative aux aides techniques et méthodes de test pour personnes handicapées.

SECTION 03 : Conditions de garantie

La garantie relative au GoTo s'applique uniquement si le produit est utilisé selon les besoins prévus, suivant l'ensemble des recommandations du fabricant. Ce produit fabriqué par James Leckey Design Ltd. bénéficie d'une garantie d'un an.

Les marchandises peuvent nous être retournées dans le cadre de la garantie de 12 mois en vue de réparation ou d'échange. Dès que vous nous contactez, nous prenons les dispositions nécessaires pour récupérer les marchandises à nos frais, procédons à leur réparation ou remplacement à réception de celles-ci et vous les retournons dans un délai de 14 jours. Dans tous les cas, il incombe au client de s'assurer que les marchandises à retourner sont correctement emballées, de préférence dans leur emballage d'origine.

SECTION 04 : Consignes de sécurité

1. Toujours lire toutes les consignes avant la première utilisation.

2. L'utilisateur de ce produit ne doit **jamais rester sans surveillance.**

3. Toujours évaluer l'adaptabilité et la stabilité du support (chaise, caddie, poussette, balançoire) avant d'y fixer le siège GoTo.

4. Avant utilisation, toujours s'assurer que le siège GoTo est fermement fixé et toutes les sangles bien tendues.

5. Le siège GoTo **n'a pas subi le crash test** et ne peut donc pas être utilisé dans les véhicules. Certaines compagnies aériennes ont néanmoins approuvé l'utilisation du GoTo. Vérifiez avant de prendre l'avion.

6. Ne jamais utiliser le siège GoTo dans un caddie de supermarché sur une surface dont la déclivité est supérieure à 10°, afin d'éviter tout risque de chute.

7. Si le siège GoTo est utilisé dans une balançoire, ne pas balancer/pousser avec trop de force. Une surveillance permanente est nécessaire lorsque l'enfant est dans une balançoire de type berceau.

8. Fixer d'abord le support de base et régler selon l'angle voulu avant de placer l'enfant dans le GoTo.

9. Le support de base ne doit être utilisé que sur une surface stable et ferme.

10. Le siège GoTo contient des composants susceptibles de présenter un risque d'étouffement ou de serrage pour les petits. Vérifier que tous les composants sont montés et fixés de manière sécurisée avant utilisation, y compris les molettes et les sangles.

11. **Ne pas modifier le siège GoTo.** Le non-respect des instructions peut mettre l'enfant en danger et annuler la garantie du GoTo.

12. Le siège GoTo doit être soigneusement rangé et ne doit pas être utilisé en cas de pièces défectueuses. Le GoTo doit être rangé à plat pour éviter de l'endommager.

13. Le siège GoTo doit être tenu à l'écart de toutes sources de chaleur directe, notamment des flammes nues, cigarettes, radiateurs électriques et à gaz.

14. **En cas de doute** concernant l'utilisation sûre du siège GoTo ou de risque de pièces défaillantes, cesser d'utiliser le produit et contacter le Service Clientèle de Firefly by Leckey à l'adresse **customer.enquiries@fireflyfriends.com.**

SECTION 05 : Consignes de nettoyage et d'entretien

Base d'assise en plastique

1. Lors du nettoyage de la base d'assise en plastique, nous vous recommandons d'utiliser uniquement de l'eau chaude et un détergent non abrasif tel que du liquide vaisselle.

2. Les alcools désinfectants tels que l'éthanol et l'isopropanol peuvent être utilisés sur le corps en plastique.

3. Ne jamais utiliser de solvants organiques ni de produits liquides pour le nettoyage à sec.

Housses de coussin et revêtement de protection

1. Nettoyer et entretenir régulièrement tous les revêtements en tissu. Il suffit de passer l'aspirateur avec l'embout adéquat pour enlever les particules de poussière et d'essuyer avec un chiffon humide.

2. Les chiffons en microfibre sont extrêmement efficaces sans savon, ce qui est pratique car le savon peut encrasser le tissu.

3. Les housses de siège peuvent être retirées du dossier en plastique rigide et lavées à la machine à 40°C.

4. Faire sécher à plat. Ne pas utiliser de sèche-linge.

5. Les revêtements de protection peuvent être placés dans le lave-linge après avoir enlevé les sangles, boucles et fixations. Les ranger en lieu sûr, hors de portée des enfants.

6. Les revêtements en tissu peuvent également être nettoyés à la main tout en restant en place. En cas d'éclaboussures d'aliments solides, ramasser à l'aide d'une spatule. Nettoyer le tissu avec un produit à base d'eau tel que la mousse d'un détergent doux et enlevez avec un chiffon absorbant, des serviettes ou une éponge.

7. Pour réussir à nettoyer les tissus de revêtement sans mouiller les ni faire déteindre les couleurs, il faut utiliser des produits et des outils spécialement conçus pour l'entretien des tissus de revêtement.

8. Nettoyer de suite les éclaboussures. Plus une tache ou une éclaboussure reste longtemps sans traitement, plus elle est difficile à enlever. Cela peut aussi entraîner une décoloration.

9. Éponger avec de l'eau chaude et du savon est efficace pour enlever les salissures courantes et de petites éclaboussures. Éviter de frotter car cela peut être abrasif et endommager le tissu. Prendre soin de ne pas trop humidifier le tissu car cela risquerait d'élargir la tache. Travailler de l'extérieur vers l'intérieur pour éviter que la tache ne s'étende davantage.

10. Des nettoyants antiseptiques peuvent être utilisés sur les taches difficiles à enlever. Les désinfectants liquides tels que l'alcool isopropyl ou éthanol

Pour les consignes de nettoyage et d'entretien des éléments en vinyle du GoTo, consultez la page 30.

conviennent au nettoyage du GoTo. Veiller à éliminer complètement les produits de nettoyage. Laisser le produit sécher à l'air pour que tout l'alcool s'évapore avant utilisation.

11. Ne pas remettre les housses sur la base en plastique si elles sont encore humides. Bien faire sécher avant le remontage.

12. Ne pas repasser les housses et les sangles.

13. Ne pas passer à l'eau de Javel tout élément du GoTo.

Conseil :
Voici un nettoyant de tissu de revêtement à base d'eau très facile à préparer chez soi. Verser une tasse d'eau tiède (pas chaude) dans un bol mélangeur, puis ajouter 1/4 de tasse de savon à vaisselle biodégradable. Mixer le liquide avec un batteur électrique à vitesse moyenne jusqu'à obtention d'une mousse épaisse. Cette mousse enlèvera la saleté accumulée et la plupart des taches d'aliments ou de boissons. Non seulement ce nettoyant est simple à préparer et économique, mais il est aussi non toxique et respectueux de l'environnement.

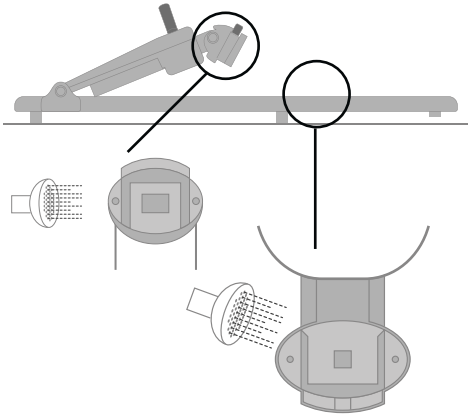

Accessoire support de base

1. S'assurer que le socle de l'accessoire support de base est nettoyé après chaque usage.

2. Pour un nettoyage quotidien, utiliser de l'eau avec du savon.

3. Ne pas utiliser de solvants pour nettoyer le support de base.

4. Pour enlever le sable, la terre, l'herbe ou les petites particules susceptibles de se trouver dans les raccordements du siège à la base, il suffit de tapoter légèrement pour les faire tomber. Rincer abondamment pour éliminer toute trace de particule à l'intérieur des raccords. Pour les blocages tenaces sur le support de base, il est possible de pousser le loquet du pouce pour faciliter le dégagement des particules.

5. Si le support de base a été en contact avec de l'eau de mer, rincer abondamment toutes les pièces à l'eau claire.

Si le support de base est utilisé dans des endroits autres que l'intérieur de la maison (à la plage ou au jardin, par exemple), il est important de le rincer après chaque usage de sorte qu'il soit exempt de toute particule/ obstruction qui pourrait affecter ses mécanismes de fonctionnement.

SECTION 06 : Maintenance du produit

Pour toute question relative à l'entretien, veuillez consulter le site web de Firefly www.fireflyfriends.com ou contacter l'équipe Service Clientèle de Firefly à l'adresse **customer.enquiries@fireflyfriends.com**

SECTION 07 : Recommandations importantes

Placement de l'enfant dans le siège GoTo

1. Le siège GoTo doit être fixé en place de manière sécurisée pour l'usage prévu avant d'y placer un enfant.

2. Le support de base doit toujours être utilisé sur une surface ferme et stable. Les surfaces souples telles que la moquette ou des tapis (particulièrement épais) peuvent réduire la stabilité du support de base et doivent être utilisées avec prudence.

3. S'assurer que les sangles de harnais ne gênent pas le placement de l'enfant dans le siège GoTo. Les sangles d'épaule et les sangles de soutien latéral doivent être très lâches.

4. Si placé dans un caddie : faire passer lentement et doucement les jambes de l'enfant dans les passages prévus à cet effet ; ne pas pousser sur les jambes.

5. Dès que les jambes sont passées, faire passer doucement les bras de l'enfant dans les sangles d'épaule - les sangles d'épaule doivent être très lâches. S'assurer que les parties rembourrées de sangle d'épaule sont positionnées sur les épaules de l'enfant.

6. Fermer la boucle centrale et ajuster les sangles de soutien latéral de sorte que l'enfant soit bien maintenu dans le harnais de siège. Le réglage de la longueur de sangle d'épaule doit être parfaitement adapté à l'enfant. Voir la Section 11(b) pour les conseils sur la façon de le faire en toute sécurité.

7. La longueur de la sangle d'aine peut être ajustée à l'aide de la ferrure de réglage située sous la housse rembourrée. Sur le GoTo Taille 2, l'emplacement de la sangle d'aine peut être déplacé vers l'extérieur pour laisser plus d'espace à votre enfant au fur et à mesure qu'il grandit. Voir la Section 11(b) pour les conseils sur la façon de le faire en toute sécurité.

Enlèvement de l'enfant du siège GoTo

1. Desserrer les sangles d'épaule et les sangles de soutien latéral.

2. Ouvrir la boucle centrale à l'aide du bouton de dégagement sur le harnais.

3. Dégager les épaules de l'enfant en faisant glisser les sangles d'épaule, puis sortir délicatement les bras du harnais.

4. Pour la Taille 1 uniquement, si placé dans un caddie : soulever l'enfant et faire passer doucement ses jambes hors des passages prévus à cet effet sur le caddie.

Ne pas essayer d'extraire l'enfant du caddie alors qu'il est toujours attaché au siège.

SECTION 8 : Inspection du produit

Nous recommandons de **procéder à divers contrôles** du GoTo afin de garantir une utilisation sûre du produit.

Les contrôles recommandés sont énumérés ci-dessous :

1. Vérifier que le harnais est en place et bien fixé.

2. Vérifier que les revêtements de protection ne présentent aucun signe d'usure.

3. Vérifier toutes les boucles pour s'assurer que les sangles sont **fermement fixées** au corps en plastique.

4. Vérifier que le support en plastique n'est pas fissuré ou endommagé.

5. S'assurer que **toutes les molettes sont bien serrées.**

6. S'assurer que le GoTo est bien **fixé à la base** avant d'y placer l'enfant.

7. Si vous utilisez le support de base, s'assurer qu'il est solidement fixé au siège GoTo. **Voir la Section 13 pour les conseils sur la façon de le faire en toute sécurité.**

8. Si vous utilisez le support de base, vérifier qu'il n'y a pas de saletés ou débris et des **signes d'usure sur les raccords et loquets.**

En cas de doute concernant l'utilisation sûre de votre produit Firefly ou de risque de pièces défaillantes, cessez d'utiliser le produit et contactez notre Service Clientèle dès que possible.

SECTION 9 : Réutilisation des produits Firefly

S'assurer que le produit a été minutieusement nettoyé, en respectant les consignes de la Section 5 de ce manuel et afin de garantir une protection antibactérienne.

S'assurer qu'un exemplaire du manuel d'utilisation est fourni avec le produit. En cas de doute concernant l'utilisation sûre de votre produit Firefly by Leckey ou de risque de pièces défaillantes, cessez d'utiliser le produit et contactez notre Service Clientèle dès que possible à l'adresse : **customer.enquiries@fireflyfriends.com**.

SECTION 10 : Installation du siège GoTo

10(a) Alignement du soutien latéral

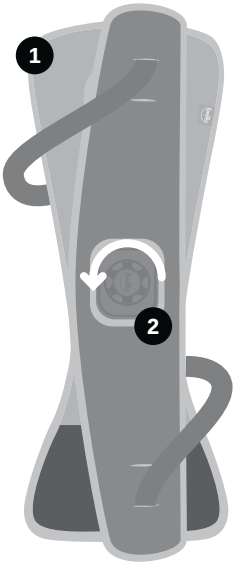

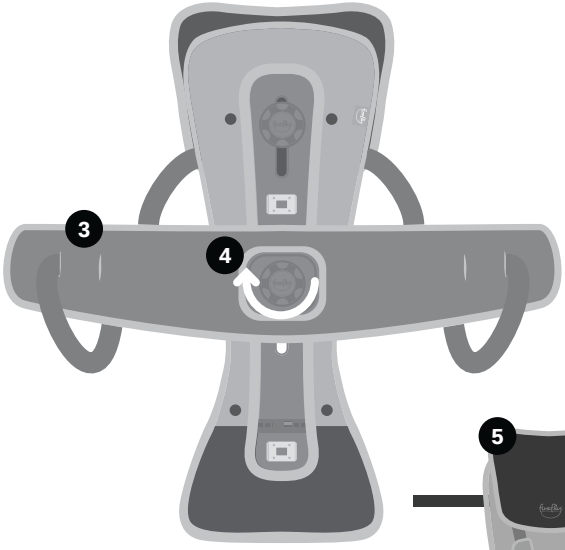

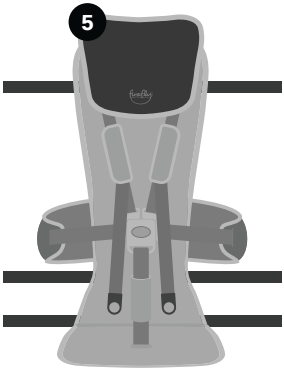

1. Votre siège GoTo sera livré tel que, avec le soutien latéral aligné sur le corps.
2. Desserrer légèrement la molette de façon à faire pivoter le soutien latéral.
3. Tourner le support latéral dans le sens anti-horaire et placer en position.
4. Vérifier que le support latéral se trouve dans la partie centrale du dossier et serrer la molette.
5. Retourner le siège GoTo et clipser les sangles du support latéral à la boucle centrale. **Voir la Section 11(b) pour les conseils sur la façon de le faire en toute sécurité.** Vérifier que lorsque les sangles de support latérales sont clipsées ensemble, toutes les sangles sont correctement disposées comme indiqué.

10(b) Installation du support de base (si acheté avec le siège GoTo)

Le support de base doit toujours être placé sur une surface ferme et stable. Lors du placement du support de base sur la surface choisie, il est vital que tous les pieds en caoutchouc soient en contact avec la surface.

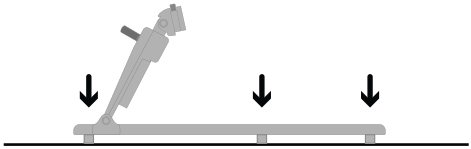

Dès que le support de base est en place, s'assurer que le bras d'inclinaison est réglé sur sa position la plus haute.

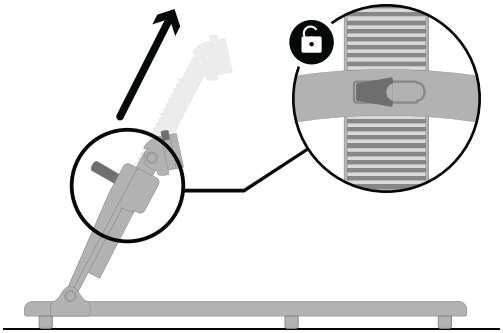

Section 11 : Utilisation du siège GoTo sur une chaise à dossier dur

11(a) Fixation du GoTo sur une chaise à dossier dur

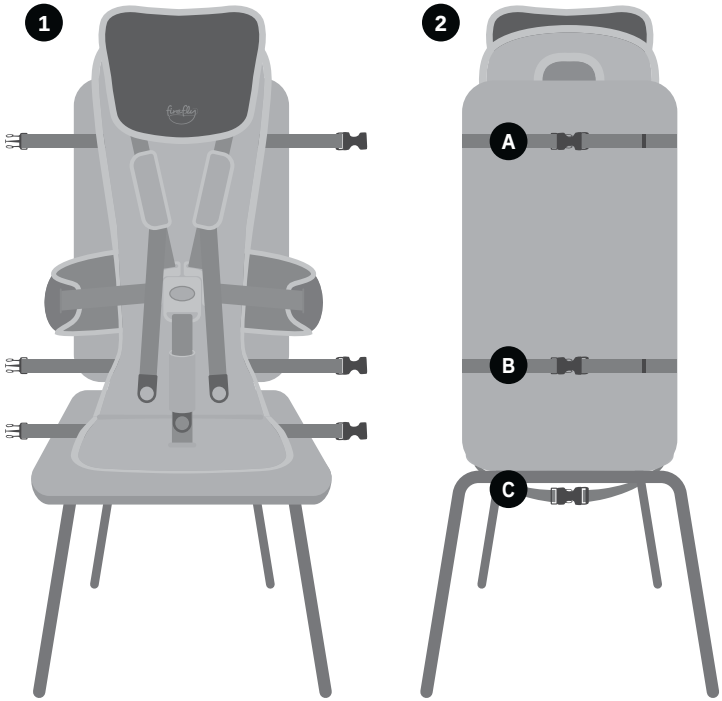

1. S'assurer que toutes les sangles sont desserrées et non attachées les unes aux autres. Placer le GoTo sur la chaise à dossier dur.

2. Attacher les sangles ensemble A solidement autour du dossier de la chaise. Répéter pour les sangles B. Attacher les sangles sous C la chaise.

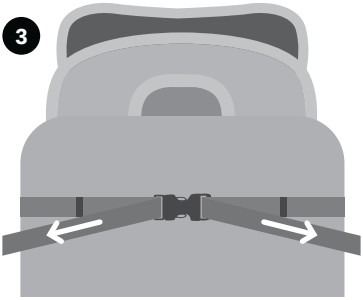

Tirer les sangles vers l'extérieur pour les serrer.

Ranger l'excédent de longueur des sangles dans les boucles et les maintenir avec les clips.

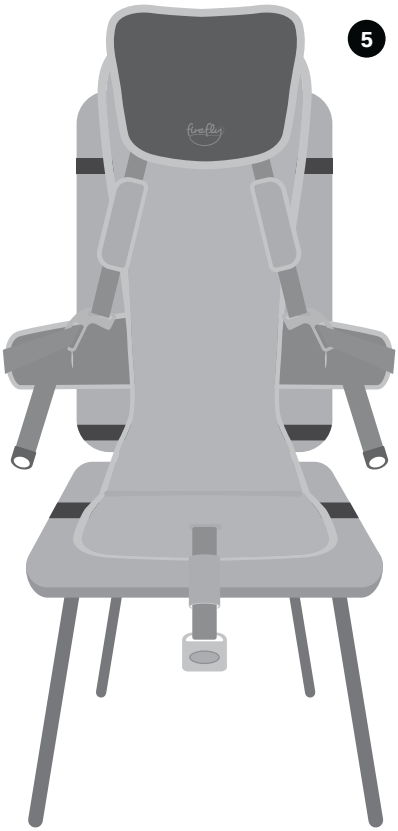

S'assurer que toutes les sangles noires sont solidement attachées à la chaise à dossier dur et que la boucle cinq points à l'avant est détachée avant de placer l'enfant dans le siège GoTo.

11(B) Ouverture et fermeture de la boucle 5 points

Avant de commencer, s'assurer que les sangles d'épaule, d'aine et du soutien latéral sont toutes desserrées et détachées.

1. Attacher les deux fixations du soutien latéral sur les côtés de la boucle centrale.
2. Une fois fixé, régler les sangles d'épaule, d'aine et du soutien latéral en tirant sur celles-ci pour les serrer.

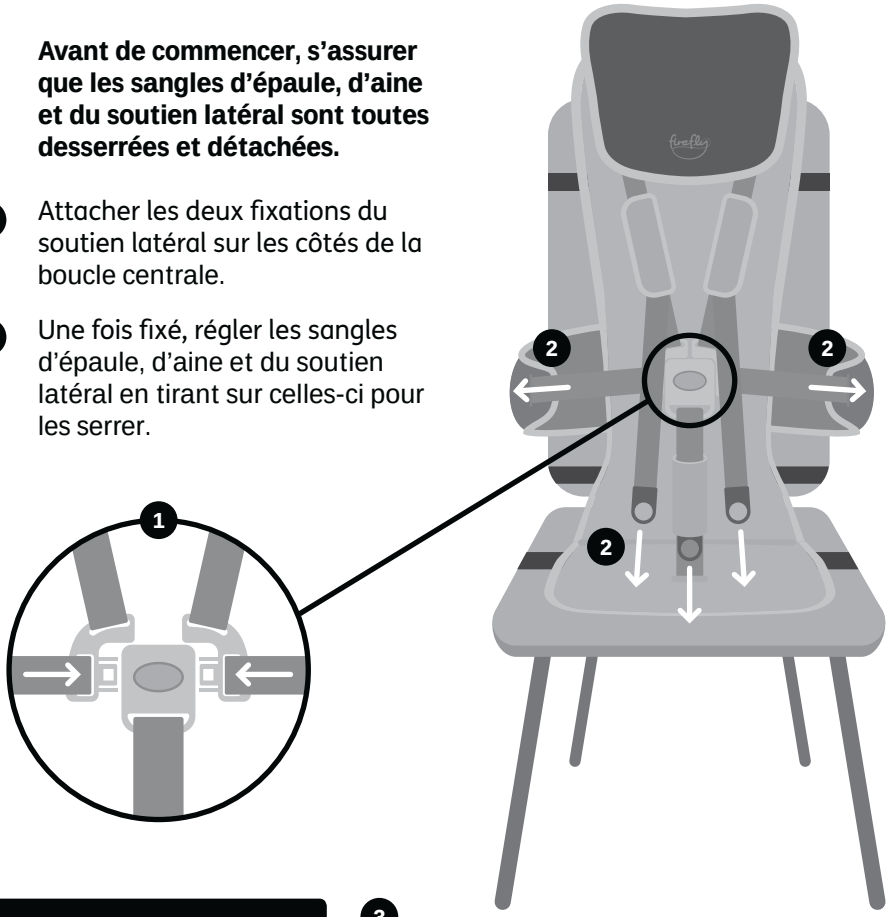

S'assurer que les sangles ne sont pas tordues lorsque la boucle est fermée.

3. Sur le GoTo Taille 2, l'emplacement de montage de la sangle d'aine peut être déplacé vers l'avant ou vers l'arrière selon les besoins de votre enfant. S'assurer qu'il est solidement fixé à la base en plastique du GoTo.

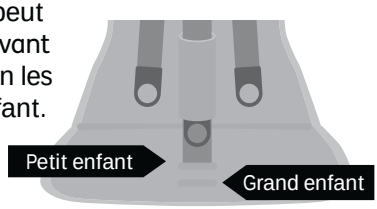

11(C) Réglage du repose-tête et du soutien latéral

1. Dévisser la molette du repose-tête en tournant dans le sens anti-horaire pour enlever le repose-tête de la base du siège GoTo. Déplacer le repose-tête vers le haut ou le bas pour obtenir la position désirée.

2. Dès que le repose-tête se trouve à la hauteur désirée, revisser la molette dans la base du siège GoTo en tournant dans le sens horaire.

3. Desserrer le soutien latéral en tournant la molette dans le sens anti-horaire. Déplacer le soutien latéral vers le haut ou le bas pour obtenir la position désirée. Dès que le soutien latéral se trouve à la hauteur désirée, le fixer en place en tournant la molette dans le sens horaire.

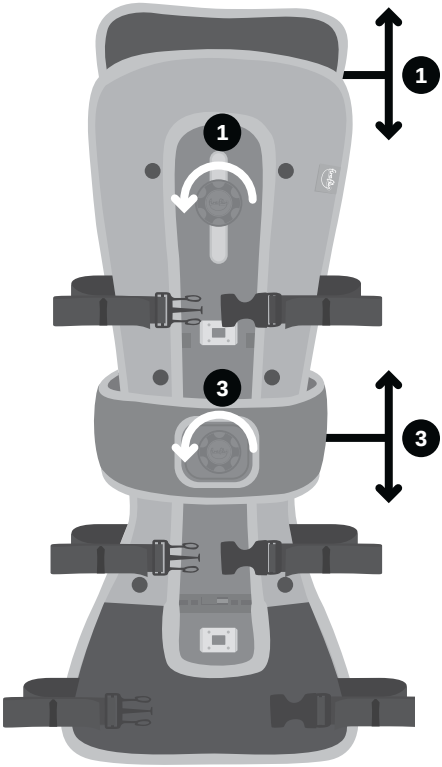

Section 12 : Utilisation du siège GoTo sur un caddie de supermarché

1. S'assurer que toutes les sangles sont desserrées et détachées. Placer le GoTo dans le siège du caddie. Faire passer les sangles A dans les interstices du siège du caddie et les attacher. Tirer sur les sangles pour les serrer.

2. Faire passer les sangles B dans la boucle du siège du caddie, attacher et serrer si nécessaire.

> ⚠ If there is no loop at top of trolley seat, attach straps B to the same frame as straps A.

3. Fixer les sangles C sous le siège du caddie et tirer pour serrer. Enrouler la longueur de sangle restante et la maintenir avec les clips.

4. S'assurer que le siège du caddie est bien fixé avec la boucle cinq points à l'avant ouverte et les sangles desserrées avant d'y placer l'enfant.

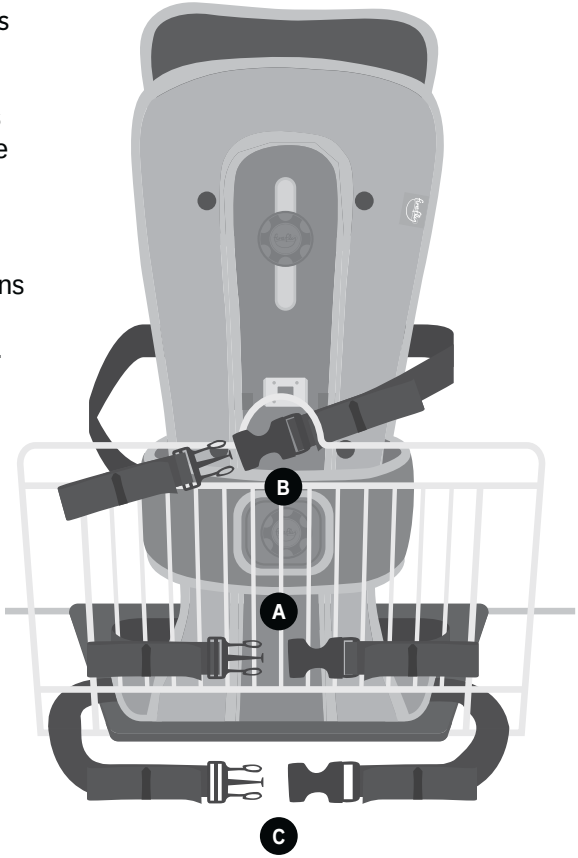

Section 13 : Fixation du siège GoTo sur l'accessoire support de base

Avant de fixer le siège GoTo sur l'accessoire support de base, suivre les étapes en **section 10(b.)**

1. Abaisser le GoTo, avec l'assise à plat sur le support de base.

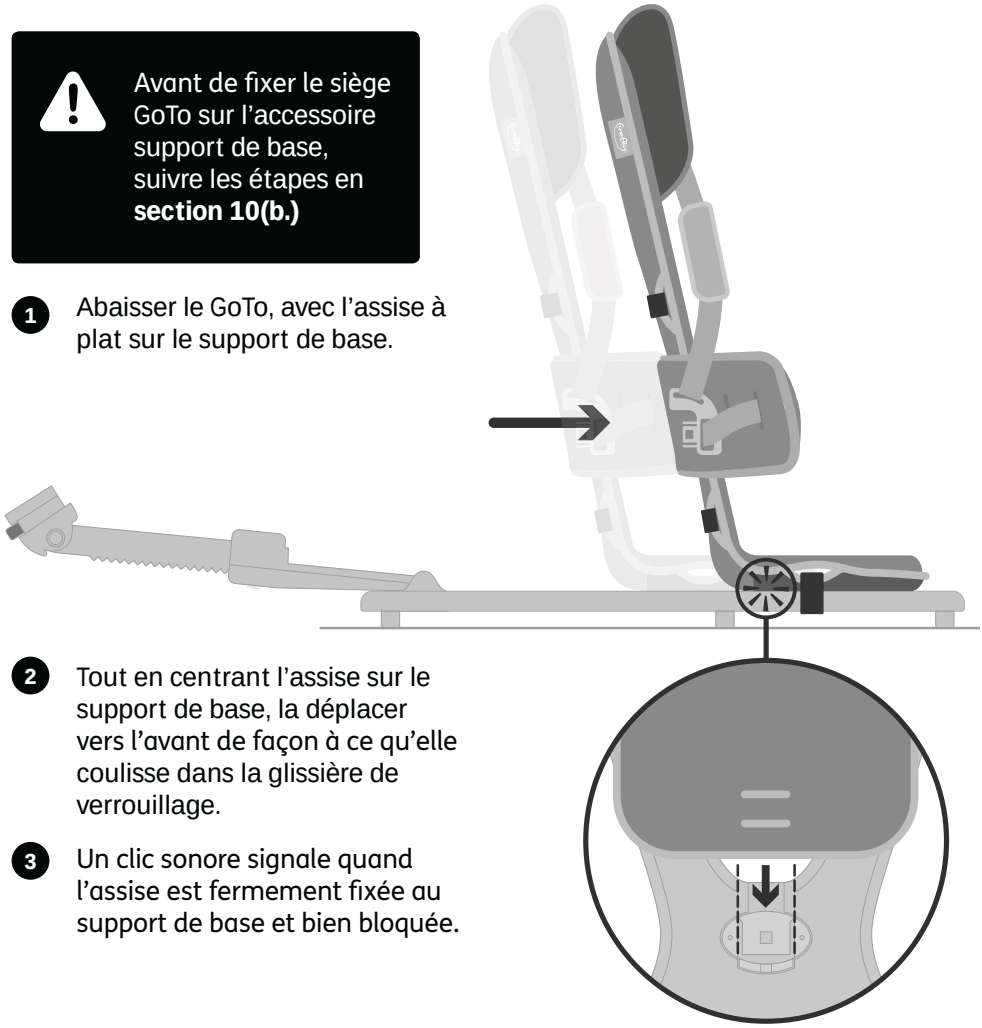

2. Tout en centrant l'assise sur le support de base, la déplacer vers l'avant de façon à ce qu'elle coulisse dans la glissière de verrouillage.

3. Un clic sonore signale quand l'assise est fermement fixée au support de base et bien bloquée.

Section 13 : Fixation du siège GoTo sur l'accessoire support de base (suite)

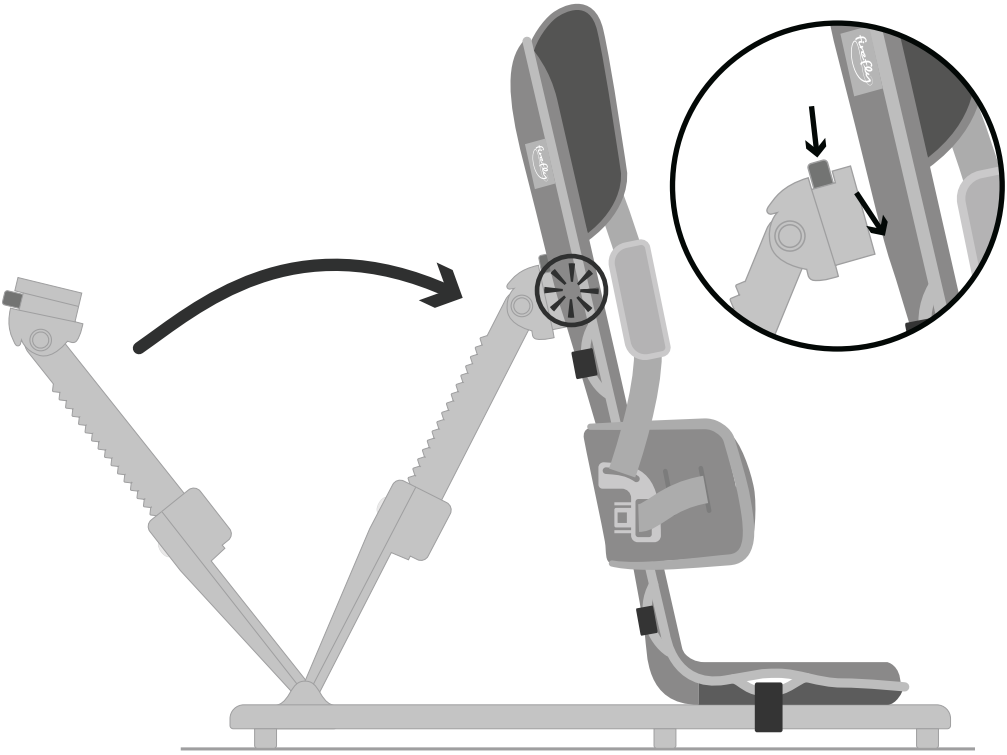

Avant d'attacher le bras d'inclinaison sur le dossier, vérifier qu'il est dans sa position la plus haute.

En maintenant le GoTo d'une main, appuyer de l'autre main sur le bouton indiqué pour insérer l'accessoire dans la fente du dossier.

Un clic sonore signale qu'il est correctement attaché.

Un clic sonore signale l'enclenchement de l'assise et du dossier dans le support de base.

Section 14 : Positions d'inclinaison recommandées

Position verticale - si votre enfant a une bonne tolérance en position assise et un bon contrôle du tronc, il peut être capable de supporter une position assise droite.

Position semi-inclinée - nous recommandons de placer le GoTo dans la position semi-inclinée si votre enfant doit être soulevé pour son placement dans le siège.

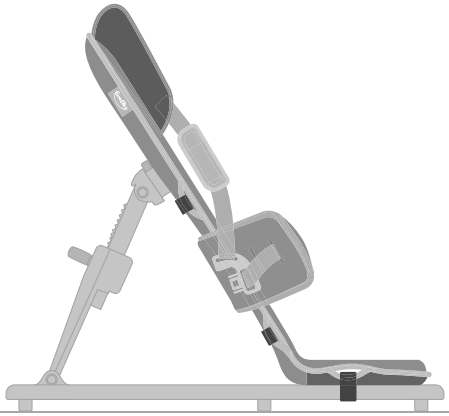

Position totalement inclinée - nous recommandons de placer le GoTo dans la position totalement inclinée pour des enfants ayant un contrôle de la tête minimal.

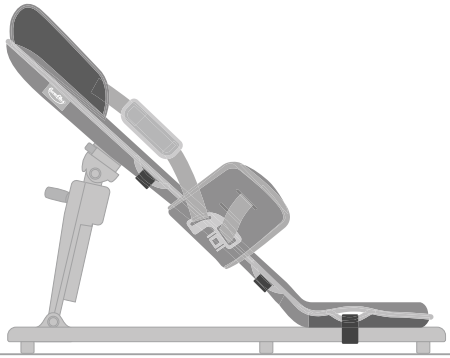

14(a) Utilisation de la fonction inclinaison du GoTo/ support de base

La fonction inclinaison du GoTo/ support de base peut être utilisée dès que votre enfant est maintenu en toute sécurité.

Faire preuve de prudence en modifiant l'angle d'inclinaison. Vous devez effectuer ce mouvement le plus doucement possible afin de réduire l'anxiété de l'enfant.

Pour mettre le GoTo dans une position plus verticale, le maintenir en plaçant une main en haut du dossier A, et l'autre main sur le clip vert du bras d'inclinaison du support de base. B

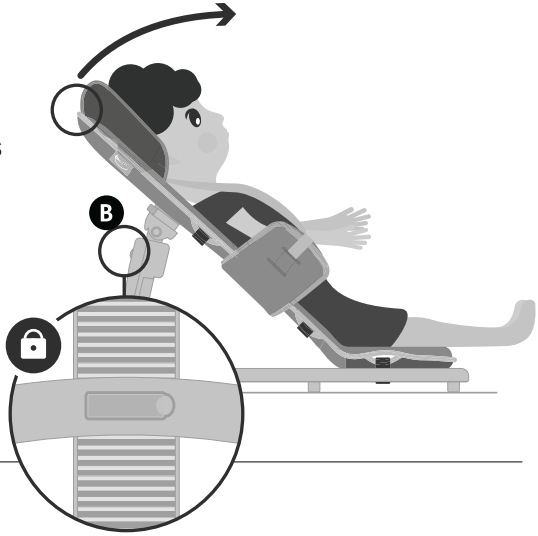

Relâcher le clip et mettre le siège dans une position verticale convenant à votre enfant. A

Fixer le clip sur le support de base. Un clic sonore signale quand il est bien enclenché.

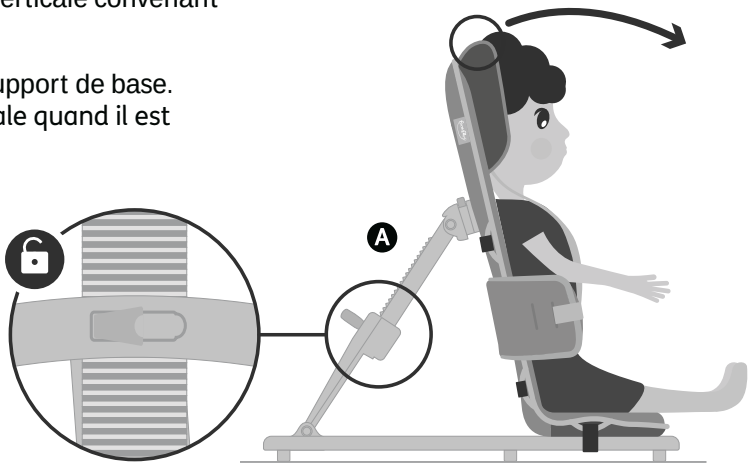

Français

14(b) Enlèvement du GoTo du support de base

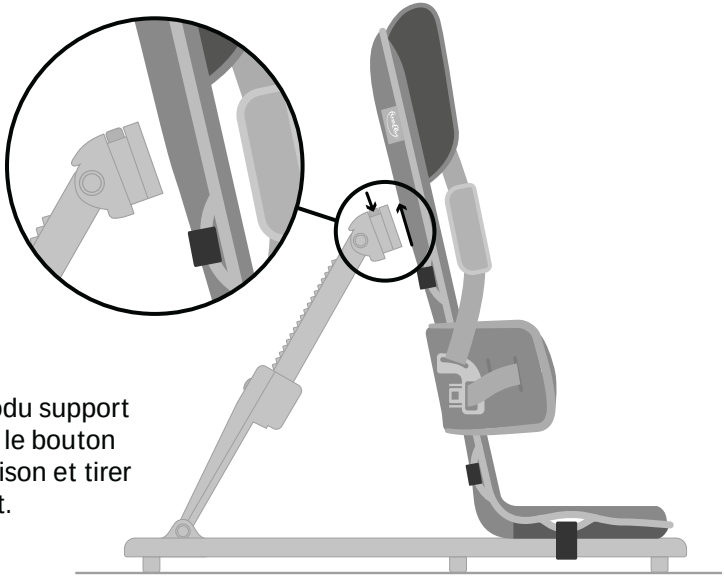

Pour dégager le GoTodu support de base, appuyer sur le bouton vert du bras d'inclinaison et tirer le dossier vers l'avant.

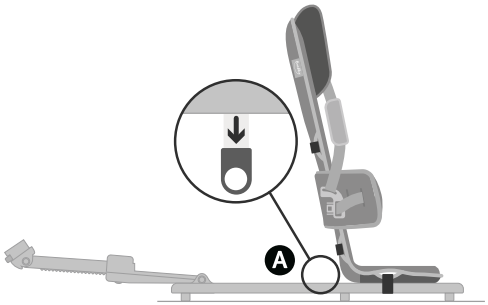

Pour dégager l'assise, tirer sur la languette verte en plastique A , faire coulisser vers l'arrière, puis soulever le GoTo pour l'extraire du support de base. B

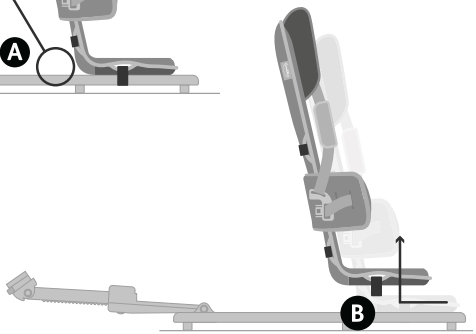

Section 15 : Démontage du GoTo et enlèvement des housses

15(a) Repose-tête

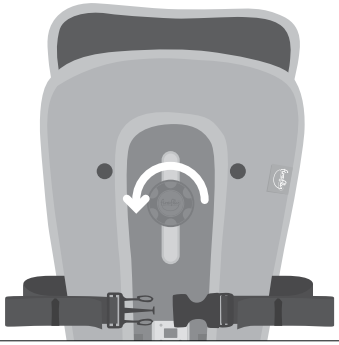

1. Dévisser la molette du repose-tête en tournant dans le sens anti-horaire pour enlever le repose-tête de la base du siège GoTo.

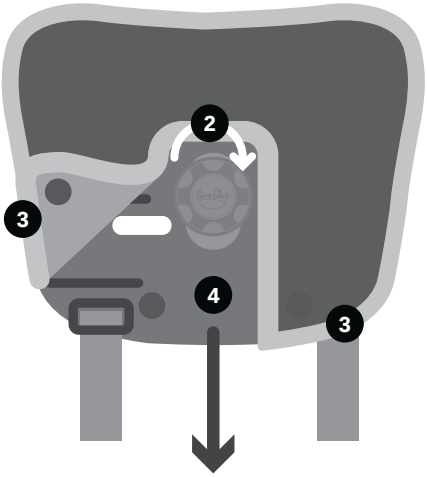

2. Dévisser la molette à l'arrière du repose-tête pour en assurer la sécurité.
3. Enlever la housse du repose-tête en détachant les fixations des deux côtés.
4. Glisser l'intérieur en plastique du repose-tête vers le bas pour l'extraire de la housse.

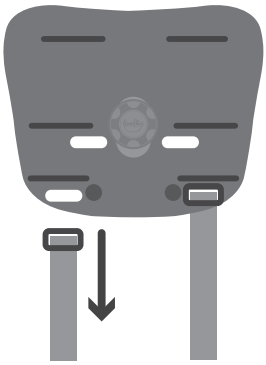

5. Détacher complètement le repose-tête de la base GoTo en enlevant les boucles de sangle d'épaule du repose-tête.

15(b) Soutien latéral

Commencer par toutes les sangles attachées à la boucle, comme indiqué.

1. Retourner le siège GoTo et détacher le soutien latéral en tournant la molette dans le sens anti-horaire.
2. Faire glisser le support latéral vers le haut et par-dessus le dossier du GoTo. Revisser la molette sur l'élément coulissant pour éviter toute erreur de positionnement.
3. Retourner à nouveau le siège GoTo et poser le soutien latéral au-dessus du GoTo.

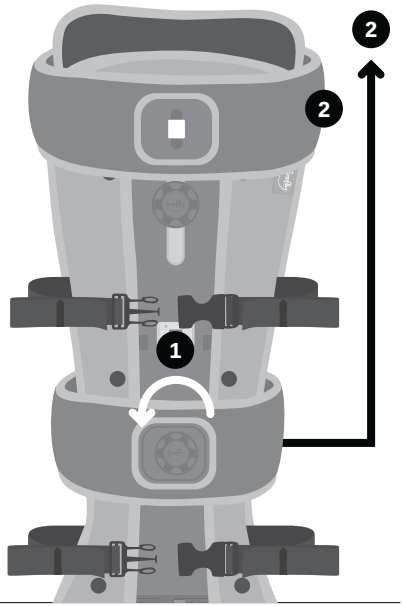

4. Desserrer les sangles du soutien latéral autant que possible **mais en laissant la boucle attachée.**
5. Sortir un côté de l'insert plastique de la housse.

   Retirer la sangle en passant la boucle en plastique dans les trous, puis dans le revêtement.

   Faire la même chose de l'autre côté du soutien latéral. Une fois enlevée du support en plastique, la housse est prête pour le lavage

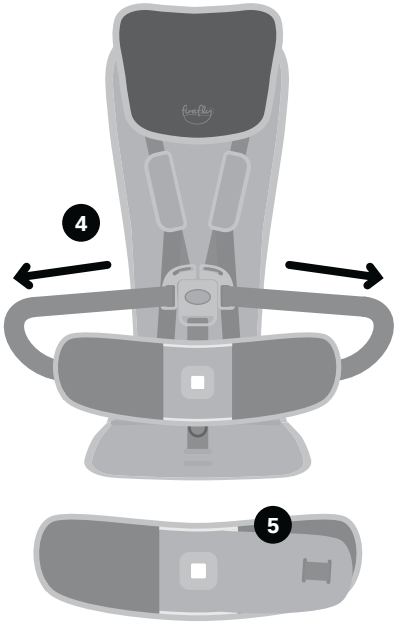

Français

15(c) Sangles

1. Retourner la base du siège GoTo et ouvrir les pressions retenant la housse.

   Enlever les sangles de la partie rembourrée du siège GoTo en faisant passer les boucles dans les trous de la housse et de la base en plastique.

> Attacher les sangles par paires et les placer à l'écart.
>
> Ne pas oublier que la longueur de sangle non utilisée doit être rangée dans la housse rembourrée du siège. (A) Les sangles (A) ont une étiquette d'avertissement différente servant à les identifier, si nécessaire.

2. Comme pour les sangles ci-dessus, faire passer la boucle de la sangle d'aine dans le trou correspondant de la base du siège GoTo, situé dans le bas de la partie rembourrée du siège, puis la housse.

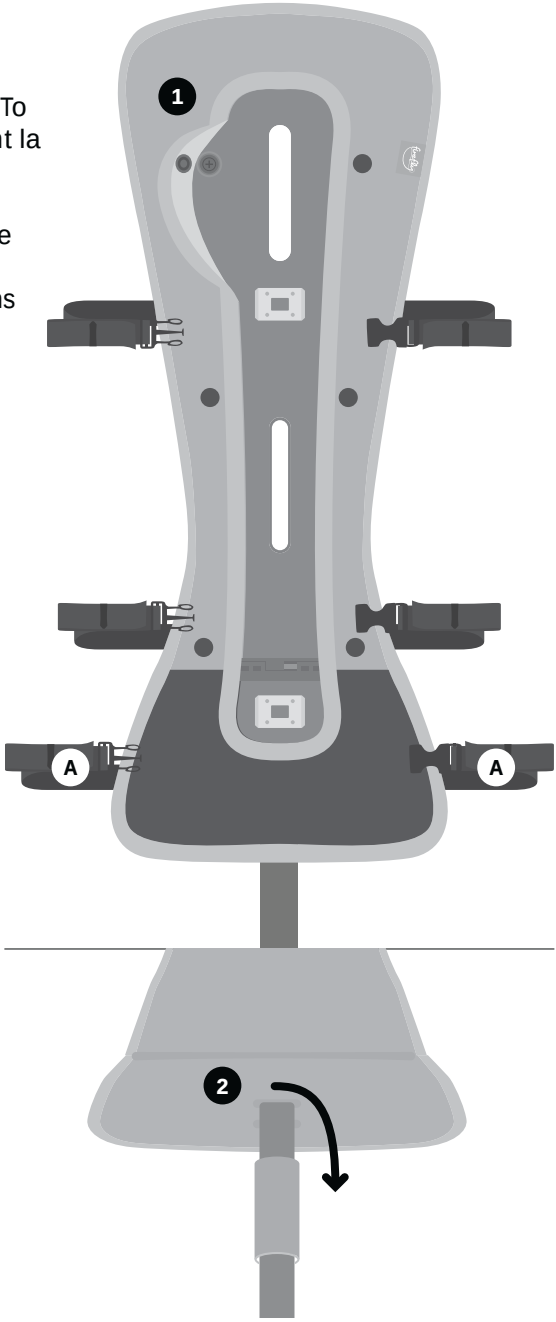

15(d) Housse

3 Extraire l’insert de la housse. Pour le GoTo Taille 1, défaire la bande Velcro à la base du siège pour retirer l’insert.

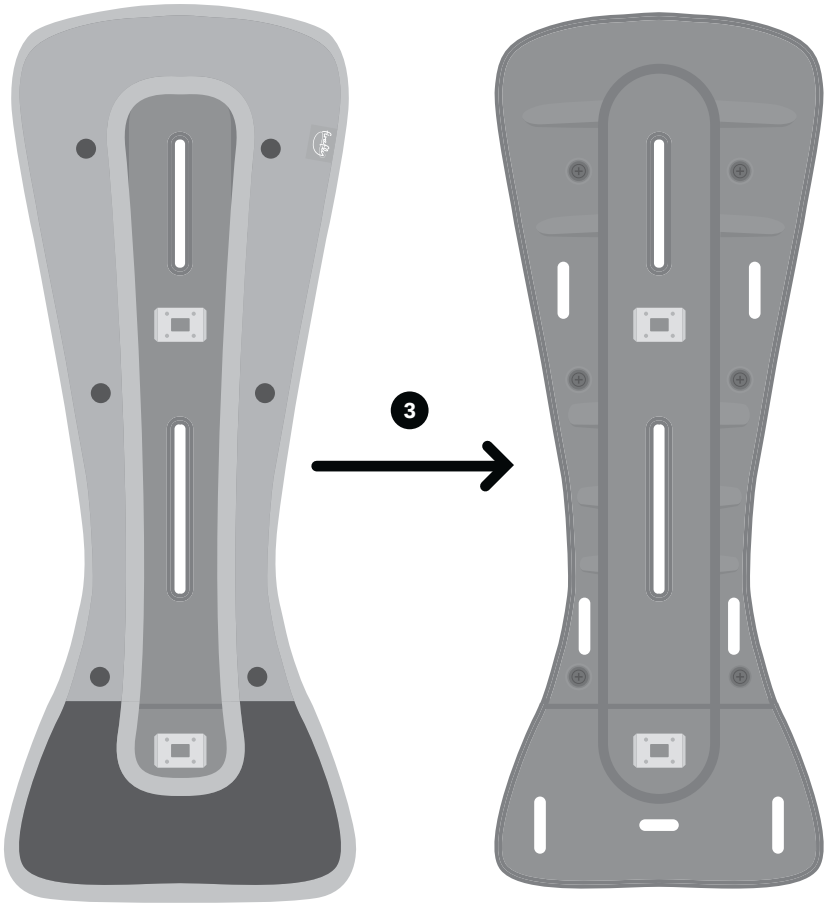

Section 16 : Remise en place des housses et remontage du GoTo

16(a) Sangles et housses

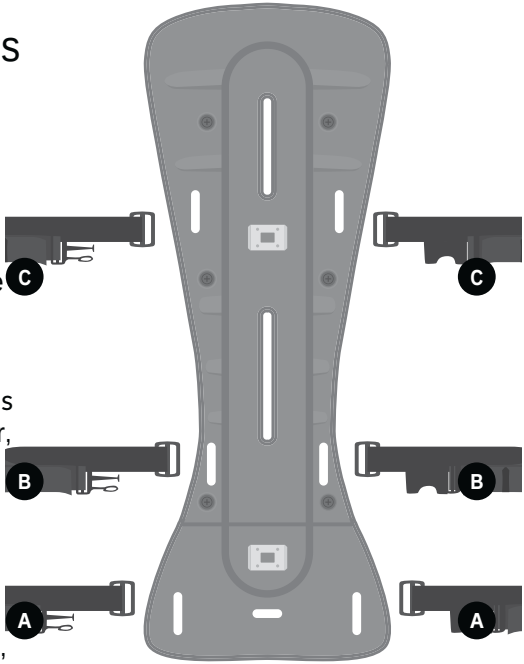

1. Remettre en place les sangles pour l'insert GoTo, les sangles B et C de l'arrière de la base GoTo et les sangles A (les plus longues) de la partie rembourrée du siège.

2. Faire passer la boucle de chaque sangle noire (pas la fixation) dans les trous de la housse en premier, puis dans le trou de l'insert.

3. Comme pour les sangles ci-dessus, faire passer la boucle de la sangle d'aine dans le trou correspondant situé dans le bas de la partie rembourrée du siège, puis de la base plastique.

4. Une fois que toutes les sangles sont insérées, placer l'insert dans sa housse.

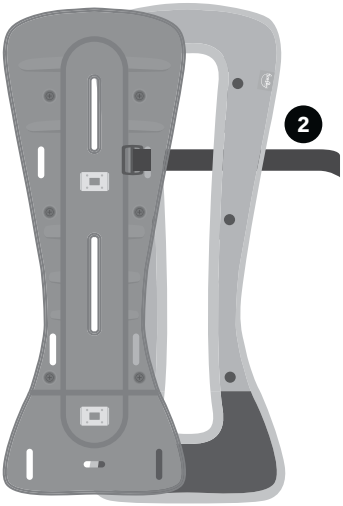

Faire passer d'abord la partie la plus large de la base du siège GoTo. Pour la Taille 1, ouvrir d'abord la bande Velcro de la base du siège.

Français

16(b) Soutien latéral

Avant de commencer, prévoir quelle sangle du soutien latéral doit être attachée de quel côté du rembourrage afin de pouvoir fermer la boucle.

1. Desserrer autant que possible les sangles du soutien latéral au niveau de la boucle centrale. Aligner la housse, l'insert plastique de soutien latéral et les sangles comme indiqué.
2. Insérer la sangle du soutien latéral dans le rembourrage du soutien latéral.
3. Tirer la sangle à travers le rembourrage.

Faire passer la boucle dans le trou intérieur de la housse pour les enfants de petite taille.

4. Faire passer la sangle dans l'insert du soutien latéral (la boucle se trouve ainsi à l'extérieur du soutien latéral pour éviter tout risque d'irritation pendant l'utilisation). Vous pouvez choisir un autre mode d'enfilage pour modifier la largeur du soutien latéral selon les besoins de l'enfant.
5. Placer l'insert plastique de soutien latéral dans la housse et tirer sur la sangle pour le glisser à l'intérieur de celle-ci.

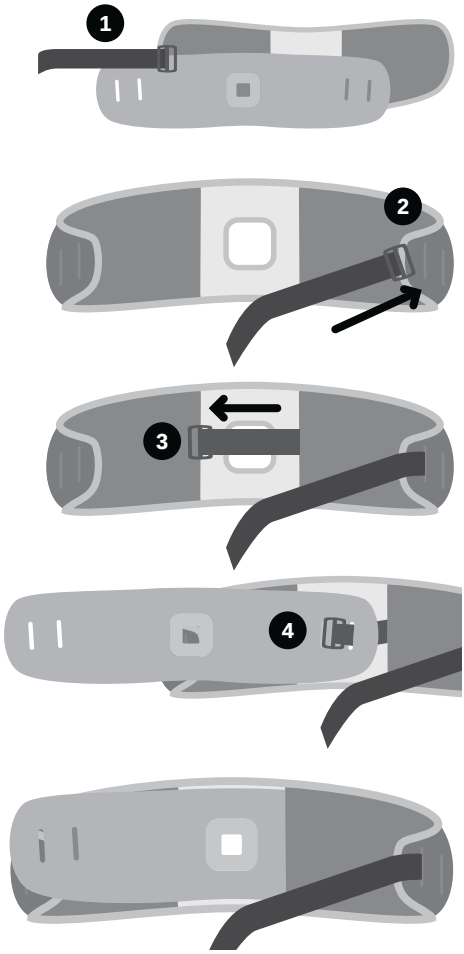

Faire de même de l'autre côté.

16(c) Repose-tête

1. Insérer la boucle de la sangle d'épaule directement à l'avant de l'insert de repose-tête et fixer à l'arrière.

2. Glisser l'insert de repose-tête dans sa housse et fermer à l'aide des boutons-pression.

3. Fixer le repose-tête sur la base GoTo en alignant le trou de vissage sur l'espace prévu à cet effet. Maintenir en place en vissant la molette dans le sens horaire.

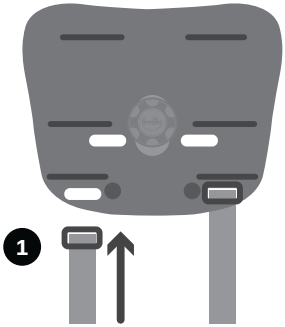

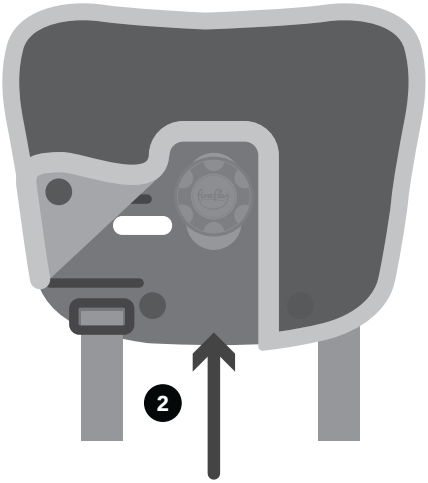

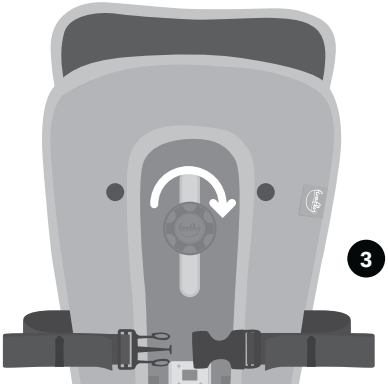

Section 17 : Informations sur la taille

	Taille 1	Taille 2
Assise jusqu'en haut du repose-tête Max. (mm)	540/21	680/27
Assise jusqu'en haut du repose-tête Min. (mm)	380/14	510/20
Largeur de soutien latéral Max. (mm)	260/10	300/12
Largeur de soutien latéral Min. (mm)	190/7.5	210/8
Profondeur d'assise (mm)	157/7	244/9.5
Poids max. (kg)	15/33*	30/66*
Tranche d'âge (approx.)	1-3 ans	3-8 ans

* (si l'enfant pèse plus de 13 kg, le GoTo ne peut pas être utilisé dans un caddie de supermarché)

GoTo Vinyl

Consignes de nettoyage et d'entretien

- Essuyer régulièrement avec un chiffon microfibre légèrement humidifié à l'eau froide uniquement. Sécher ensuite avec un chiffon absorbant propre.
- Éponger dès que possible les éclaboussures avec un chiffon absorbant sec pour éviter les taches. Nettoyer avec un chiffon microfibre légèrement humidifié à l'eau froide.
- À noter que les teintures et les pigments des jeans indigo, des stylos à bille et des feutres peuvent tacher de façon permanente.
- Si la saleté s'est accumulée, utiliser un savon doux (non alcalin). Prendre soin d'éliminer tout résidu de savon. Sécher ensuite avec un chiffon absorbant.
- Enlever immédiatement (dans les 15 minutes) les liquides corporels et les salissures extrêmes avec de l'eau froide. Appliquer le protocole approuvé de contrôle des infections, une solution d'eau de Javel au chlorure de sodium à 10 000 ppm, Haz-Tabs ou Chlor-Clean. Éliminer tout résidu de produit, puis sécher avec un chiffon absorbant propre.
- À noter que le nettoyage à la vapeur désinfecte, mais que l'application de chaleur peut fixer les substances colorantes et causer des marques permanentes.
- Ne pas appliquer de nettoyants à base de solvant ou d'autres produits chimiques sur le tissu.
- Ne pas laver, passer au sèche-linge ni plonger complètement le tissu dans l'eau.

Remarques

O Firefly GoTo é um assento leve e portátil que melhora as vidas das crianças através da sua participação. Trata-se de um assento seguro, com apoio polivalente, ótimo para utilizar em sua casa ou para sair.

Leia atentamente todas as instruções antes de utilizar o GoTo. Estas instruções também podem ser descarregadas a partir do nosso sítio web **www.fireflyfriends.com**, juntamente com vídeos, diagramas e outros downloads úteis.

Índice

01 Utilização Prevista p.123
02 Declaração de Conformidade p.124
03 Termos da Garantia p.124
04 Informações de Segurança p.125
05 Informações sobre Limpeza e Cuidados p.126
06 Assistência Técnica de Produtos p.128
07 Instruções importantes p.128
08 Inspeção do Produto p.129
09 Reedição de Produtos Firefly p.130
10 Configurar o seu Assento GoTo p.130
11 Utilizar o Assento GoTo numa cadeira de encosto rígido p.132
12 Utilizar o Assento GoTo num carrinho de supermercado p.136
13 Fixar o Assento GoTo ao acessório Floorsitter p.137
14 Posições de reclinação recomendadas p.139
15 Desmontar o GoTo e remover o estofo p.142
16 Voltar a colocar o estofo e montar o GoTo p.146
17 Informações sobre Tamanhos p.149
18 Informações sobre Limpeza e Cuidados do Go To Vinyl p.150

SECÇÃO 01: Utilização Prevista

O Assento GoTo foi concebido para fornecer um apoio adicional à parte superior do corpo para crianças portadoras de deficiência. O assento deve ser fixado a uma cadeira ou estrutura de apoio semelhante para estabilidade e segurança em todos os momentos. O Assento GoTo destina-se a uma utilização ocasional devido ao seu apoio limitado e alívio de pressão e, como tal, não deve ser utilizado como sistema de assento principal para uma criança portadora de deficiência.

O assento GoTo deve estar firmemente preso a um suporte rígido e estável utilizando todas as correias de fixação pretas.

Se o seu apoio não estiver estável, a criança não deve ser colocada no GoTo. Esteja ciente das capacidades da criança e observe-a a todo o momento.

O Assento GoTo está disponível em 2 opções de tamanho. O Tamanho 1 destina-se a crianças com idades compreendidas entre 1 e 3 anos aproximadamente e com um peso máximo de 15kg/33lbs* e o Tamanho 2 destina-se a crianças com idades compreendidas entre 3 e 8 anos aproximadamente e com um peso máximo de 30kg/60lbs*. **Para mais informações, consulte o Guia de Tamanhos na Secção 17.**

Não nos responsabilizamos por nenhuma utilização do produto fora da sua utilização prevista.

As atividades diárias testadas e aprovadas pela Firefly by Keckey para a utilização do Assento GoTo são:

1. Fixado a uma cadeira de encosto rígido para refeições com a família e amigos.

2. Para utilização num carrinho de supermercado, permitindo que os pais/o responsável façam as suas compras com mais facilidade.

3. Para utilização apenas num baloiço estilo berço, permitindo à criança desfrutar desta atividade. O Assento GoTo deve caber entre as extremidades da base do assento do baloiço. Se o Assento GoTo estiver fora da base do assento do baloiço, então, o Assento GoTo não poderá, em nenhuma circunstância, ser utilizado no assento do baloiço. A utilização do GoTo em baloiços fica ao critério do utilizador, pois os modelos variam muito. Avalie se o GoTo fica bem seguro no baloiço antes de o utilizar e certifique-se de que tem a certeza que a unidade está bem fixada e pode ser utilizada em segurança, antes de colocar o seu filho no GoTo.

4. Como fixador ao piso com o acessório Floorsitter.

5. Para utilização num carrinho permitindo que o pai/responsável se movimente.

Lembre-se que quando a criança está a utilizar o Floorsitter, ela consegue movimentar-se no chão e, como tal, o Floorsitter deve ser sempre utilizado sob supervisão. Em caso de dúvida, por favor, contacte o Serviço ao Cliente da Firely através do endereço **customer.enquiries@fireflyfriends.com**

*Por favor, note, no entanto, que o limite de peso para uma criança ser colocada num assento de carrinho de supermercado normal é de 13kg/28,5lbs no máximo.

SECÇÃO 02: Declaração de Conformidade

A James Leckey Design Ltd, como fabricante e único responsável pela marca Firefly, declara que O Assento GoTo cumpre com os requisitos da Diretiva 93/42/CEE e EN12182 relativas aos dispositivos médicos para pessoas portadoras de deficiência, requisitos gerais e métodos de ensaio.

SECÇÃO 03: Termos da Garantia

A garantia para o Assento GoTo aplica-se apenas quando o produto é utilizado de acordo com a utilização prevista, cumprindo todas as especificações do fabricante.

A garantia é de um ano para este produto fabricado pela James Leckey Design Ltd.

Os produtos podem ser devolvidos para reparação ou substituição ao abrigo da garantia até 12 meses após a sua receção. Quando entrar em contacto connosco, organizaremos a recolha dos produtos por nossa conta e, quando os mesmos nos forem devolvidos, procederemos à sua reparação/substituição e posterior devolução num prazo de 14 dias. Em todos os casos, é da responsabilidade do cliente garantir que os produtos são devolvidos devidamente embalados, de preferência, na embalagem original.

SECÇÃO 04: Informações de Segurança

1. Leia sempre todas as instruções do utilizador antes de utilizar o produto.

2. Os utilizadores **nunca devem ser deixados sozinhos/sem supervisão neste produto.**

3. Avalie sempre se a cadeira/carrinho/carrinho de passeio/baloiço estilo berço para adequação e estabilidade antes de fixar o Assento GoTo.

4. Certifique-se sempre de que o Assento GoTo se encontra bem fixo e as correias estão apertadas.

5. **O Assento GoTo não foi testado para colisões** e, como tal, não pode ser utilizado no transporte. No entanto, algumas companhias aéreas aprovaram a utilização do GoTo. Confirme antes de voar.

6. Nunca utilize o Assento GoTo num carrinho de supermercado numa superfície com uma inclinação superior a 10° para evitar qualquer risco de queda.

7. Se o Assento GoTo for utilizado num assento de baloiço estilo berço; não balance/empurre com força excessiva. É necessária supervisão em todos os momentos quando a criança se encontra num baloiço estilo berço.

8. Antes de colocar a criança no GoTo, primeiro, fixe o Floorsitter e ajuste para o ângulo pretendido.

9. O Floorsitter dever ser utilizado apenas sobre uma superfície firme, sólida e plana.

10. O Assento GoTo contém peças que podem representar risco de asfixia ou compressão para crianças pequenas. Antes da utilização, verifique se todos os componentes estão firmes e presos corretamente - incluindo botões e correias.

11. **Não modifique o Assento GoTo.** O não cumprimento destas instruções pode colocar a criança em risco. Poderá também invalidar a garantia do GoTo.

12. O Assento GoTo deve ser guardado cuidadosamente e não deve ser utilizado caso alguma das peças esteja danificada. O Assento GoTo deve ser guardado numa posição plana para prevenir danos.

13. O Assento GoTo deve ser sempre mantido longe de todas as fontes diretas de calor, incluindo chamas, cigarros, aquecedores elétricos e a gás.

14. Em **caso de dúvida** sobre a utilização contínua e segura do Assento GoTo ou se alguma das peças falhar, por favor, deixe imediatamente de utilizar o produto e entre em contacto com o Serviço ao Cliente da Firefly by Leckey através do endereço **customer.enquiries@fireflyfriends.com.**

SECÇÃO 05: Informações sobre Limpeza e Cuidados

Base do Assento em Plástico

1. Quando limpar a base do assento em plástico, recomendamos que utilize apenas água morna e um detergente não abrasivo, tal como detergente para a louça.

2. Os álcoois desinfetantes, tais como o etanol e o isopropanol, são adequados para utilização na estrutura de plástico.

3. Nunca utilize solventes orgânicos ou fluidos de limpeza a seco.

Estofos e Tecidos

1. Limpe e cuide do tecido regularmente. Aspire simplesmente com um acessório para estofos para remover as partículas de poeira e limpe com um pano húmido para limpeza geral.

2. Os panos de microfibras são extremamente eficazes sem sabão, o que é muito útil, pois o sabão pode obstruir o tecido.

3. As capas do assento podem ser removidas da base do assento em plástico rígido e lavadas na máquina a 40°C.

4. Secar num plano horizontal. Não secar na máquina.

5. Os estofos podem ser colocados na máquina de lavar inteiros, após a remoção de correias, fivelas e fechos. Guarde-os num local seguro e fora do alcance das crianças.

6. O tecido também pode ser limpo manualmente enquanto colocado no assento. Para derrames de alimentos sólidos, retire com uma espátula. Limpe o tecido com um produto à base de água, tal como espuma de um detergente neutro e remova com um pano absorvente, toalha ou esponja.

7. Para limpar bem os estofos sem molhar excessivamente o tecido ou causar danos nas cores, deve utilizar produtos e ferramentas concebidos especificamente para cuidar de estofos.

8. Limpe os derrames imediatamente. Quanto mais tempo passar sem que o derrame seja tratado, mais difícil será removê-lo. Poderá também levar à perda permanente da cor.

9. Sabão comum e uma esponja embebida em água morna são eficazes para a sujidade normal e pequenas nódoas/derrames. Evite esfregar, pois pode ser abrasivo e danificar o tecido. Tenha cuidado para não saturar o tecido, pois isto poderá provocar o aumento da nódoa.

Para Informação sobre Limpeza e Cuidados do GoTo Vinyl, por favor, consulte a página 30.

Limpe de fora para dentro com vista a evitar espalhar ainda mais a mancha.

10. Podem ser utilizados produtos de limpeza antisséticos em manchas mais resistentes. Os desinfetantes líquidos de limpeza, tais como álcool isopropílico ou etanol, são adequados para utilizar no GoTo. Certifique-se de que os produtos de limpeza são totalmente removidos. Por favor, deixe o produto secar ao ar, assegurando-se de que todo o álcool se evapora antes de utilizar o produto novamente.

11. Não coloque o estofo na base de plástico enquanto a capa ainda estiver molhada. Deixe secar bem antes de voltar a montar o produto.

12. Não passe a ferro a capa ou as correias.

13. Não aplique lixívia em nenhuma parte do GoTo.

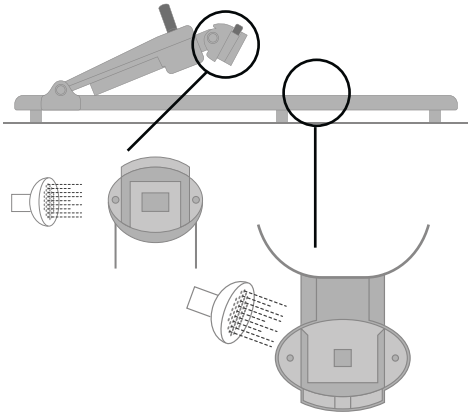

Sugestão:
Um dos melhores produtos de limpeza de estofos à base de água é muito fácil de fazer em casa. Coloque uma chávena de água morna (não quente) numa tigela e adicione 1/4 de chávena de líquido de lavar a louça biodegradável. Bata com uma batedeira elétrica a velocidade média até que o líquido se transforme numa espuma espessa. Esta espuma irá remover a sujidade acumulada e a maioria das manchas de comida ou bebida. Este detergente, além de mais limpo, simples de fazer e barato, também não é tóxico e é amigo do ambiente.

Unidade base do Floorsitter

1. Limpe sempre a parte inferior da unidade base do Floorsitter após cada utilização.

2. Pode utilizar detergente e água para a limpeza diária.

3. Não utilize solventes para limpar a unidade base do Floorsitter.

Se o seu Floorsitter estiver a ser utilizado em ambientes no exterior (como a praia ou o jardim), é importante enxaguá-lo após cada utilização para que fique livre de partículas/obstruções que podem afetar os seus mecanismos.

4. Para remover a areia/terra/relva ou quaisquer outras pequenas partículas que possam estar nas ligações entre o assento e o Floorsitter, bata ligeiramente na área para que as partículas caiam. Enxague bem para que não fiquem partículas acumuladas no interior das ligações. Para obstruções persistentes no Floorsitter, o trinco pode ser empurrado com o dedo para remover quaisquer partículas e ajudar a libertar as mesmas.

5. Caso o seu Floorsitter entre em contacto com água salgada, enxague bem todas as peças com água doce.

SECÇÃO 06: Assistência Técnica de Produtos

Para todos os assuntos relacionados com assistência técnica, consulte o sítio web da Firefly www.fireflyfriends.com ou contacte a equipa de Serviço ao Cliente da Firefly através do endereço **customer.enquiries@fireflyfriends.com**

SECÇÃO 07: Instruções Importantes

Colocar a criança no Assento GoTo

1. O Assento GoTo deve estar fixado de forma segura para a utilização pretendida antes de se colocar uma criança no assento.

2. O Floorsitter deve ser apenas utilizado numa superfície firme, sólida e plana. As superfícies macias como carpetes e tapetes (especialmente de pelo alto) podem reduzir a estabilidade do Floorsitter e o mesmo deve ser utilizado com precaução.

3. Certifique-se de que as correias do arnês não estão a obstruir a colocação da criança no Assento GoTo. As correias dos ombros e as correias de apoio lateral devem estar muito folgadas.

4. Se colocado num carrinho, oriente as pernas da criança lentamente/ delicadamente através das aberturas de perna no carrinho do supermercado; Não force as pernas.

5. Assim que as pernas estejam em segurança, passe delicadamente os braços da criança através das correias dos ombros - as correias dos ombros devem estar muito folgadas. Certifique-se de que as almofadas das correias dos ombros estão sobre os ombros da criança.

6. Feche a fivela central e ajuste as correias de apoio laterais para garantir que a criança está segura no assento com o arnês. O comprimento das correias dos ombros deve ser ajustado para o tamanho da criança com segurança. Consulte a Secção 11(b) para orientação.

7. O comprimento da correia da virilha pode ser ajustado através do acesso ao encaixe de ajuste por baixo da capa acolchoada. No Tamanho 2 do Assento GoTo, a localização da correia da virilha pode ser movida para fora para proporcionar mais espaço ao seu filho à medida que cresce. Consulte a Secção 11(b) para orientação.

Retirar a criança do Assento GoTo.

1. Alargue as correias dos ombros e as correias de apoio laterais.
2. Desbloqueie a fivela central utilizando o botão de libertação no arnês.
3. Faça deslizar as correias dos ombros da criança e retire delicadamente os braços da criança do arnês.
4. Apenas para o Tamanho 1, se colocado num carrinho: levante a criança delicadamente, guiando as suas pernas para fora das aberturas de pernas no carrinho.

Não tente levantar a criança do carrinho enquanto ela ainda estiver presa ao assento.

SECÇÃO 8: Inspeção do Produto

Recomendamos que sejam efetuadas várias verificações do equipamento antes de cada utilização para garantir que o produto é seguro.

As verificações recomendadas estão detalhadas abaixo.

1. Verifique se o arnês está no lugar e seguro.
2. Verifique todos os estofos com vista a identificar sinais de desgaste.
3. Verifique todas as fivelas para garantir que as correias estão fixadas firmemente à estrutura de plástico.
4. Verifique se existem sinais de fendas ou danos no suporte de plástico.
5. Certifique-se de que todos os botões **estão bem apertados.**
6. Certifique-se de que o Assento GoTo **está seguro na base** antes de posicionar a criança no Assento GoTo.
7. Se estiver a utilizar o Floorsitter, por favor, certifique-se de que está firmemente fixado ao Assento GoTo. **Consulte a Secção 13 para orientações.**
8. Se estiver a utilizar o Floorsitter, verifique se os trincos e as ligações estão livres de sujidade e detritos e **não apresentam sinais de desgaste.**

Em caso **de dúvida** sobre a utilização contínua segura do seu produto Firefly ou se alguma peça estiver danificada, por favor, deixe de utilizar o produto e entre em contacto com o nosso departamento de serviço ao cliente o mais depressa possível.

SECÇÃO 9: Reedição de Produtos Firefly

Certifique-se de que o produto foi limpo cuidadosamente de acordo com a Secção 5 deste manual para garantir o controlo de infeções. Verifique se foi fornecida uma cópia do manual do utilizador com o produto. Em caso de dúvida sobre a utilização contínua segura do seu produto Firefly by Leckey ou se alguma peça estiver danificada, por favor, deixe de utilizar o produto e entre em contacto com o nosso departamento de serviço ao cliente o mais rapidamente possível através do endereço **customer.enquiries@fireflyfriends.com**.

SECÇÃO 10: Configurar o seu Assento GoTo

10(a) Alinhar o apoio lateral

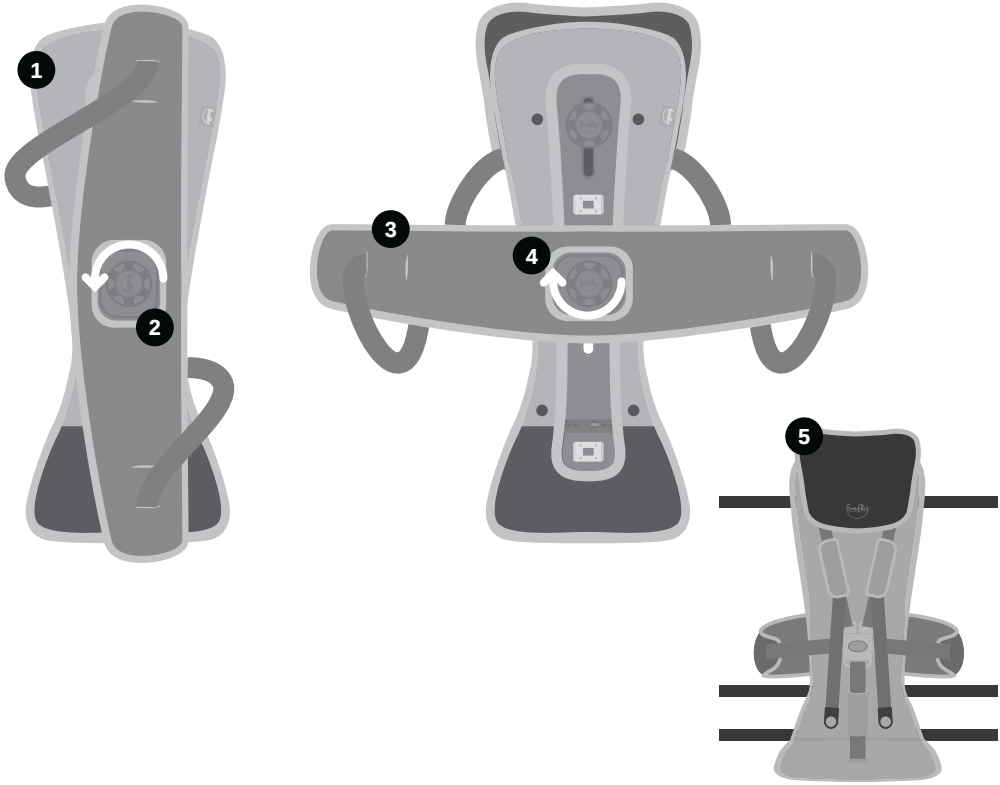

1. O seu Assento GoTo irá chegar assim, com o apoio lateral alinhado com o corpo.
2. Solte o botão apenas o suficiente para que possa rodar o apoio lateral.
3. Rode o apoio lateral no sentido anti-horário e para a posição.
4. Verifique se o apoio lateral está em posição na secção central do encosto e aperte o botão.
5. Vire o seu assento GoTo e prenda as correias de apoio lateral na fivela central. **Consulte a Secção 11(b) para orientação.**

   Verifique se, quando as correias de apoio lateral estão fixas umas às outras, todas as correias estão colocadas corretamente, como ilustrado.

10(B) Configurar o Floorsitter (se adquirido com o Assento GoTo)

O Floorsitter deve ser sempre colocado sobre uma superfície firme, sólida e estática. Ao colocar o Floorsitter sobre a superfície escolhida, é crucial que todos os pés de borracha fiquem em contacto com a superfície.

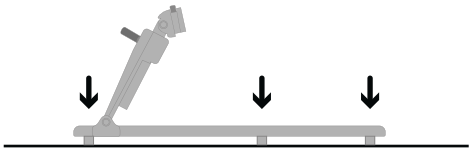

Quando o Floorsitter estiver colocado, certifique-se de que o braço de inclinação está na posição mais alta.

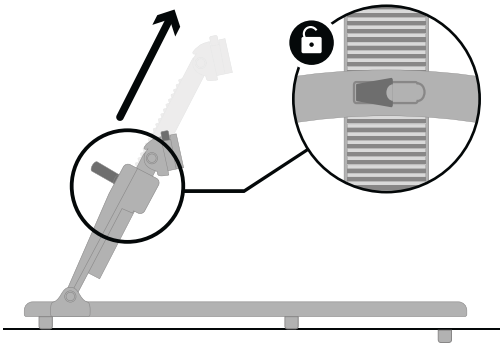

Secção 11: Utilizar o Assento GoTo numa cadeira de encosto duro

11(a) Fixar o GoTo a uma cadeira de encosto rígido

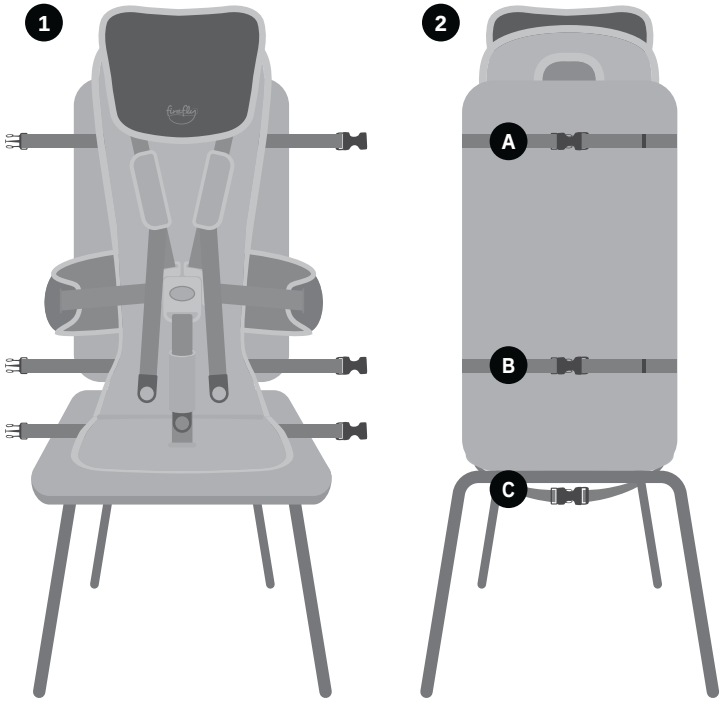

1 Certifique-se de que todas as correias estão soltas e não estão presas umas às outras. Coloque o GoTo na cadeira de encosto rígido.

2 Prenda as correias A firmemente em redor da parte posterior da cadeira. Repita o procedimento para as correias B. Prenda as correias por baixo C da cadeira.

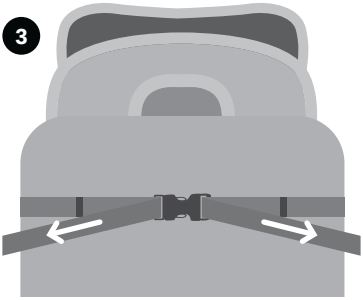

Puxe as correias para fora para prender.

Enrole as correias em excesso e prenda-as nos clipes.

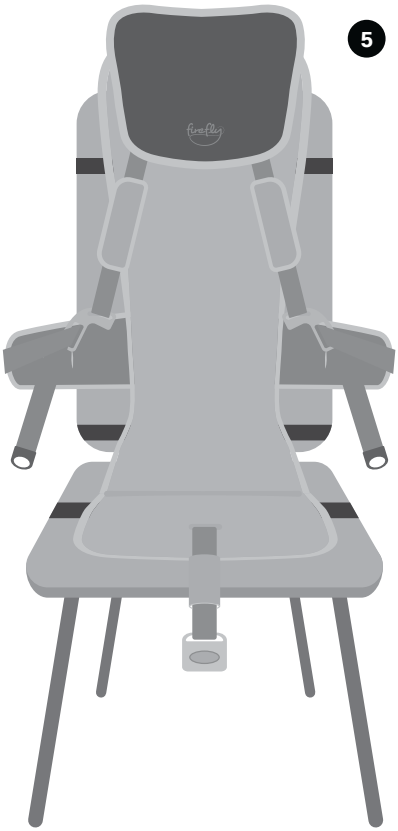

Certifique-se de que todas as correias pretas estão presas firmemente ao banco de trás e que a fivela de cinco pontos à frente está desapertada antes de colocar a criança no Assento GoTo.

11(b) Abrir e fechar a fivela de 5 pontos

Antes de iniciar, certifique-se de que as correias do ombro, de apoio lateral e da virilha estão todas soltas e desapertadas.

1. Prenda os dois fechos de apoio lateral aos lados da fivela do ponto médio.

2. Depois de apertado, ajuste as correias dos ombros, as correias de apoio lateral e a correia da virilha puxando as correias para apertar.

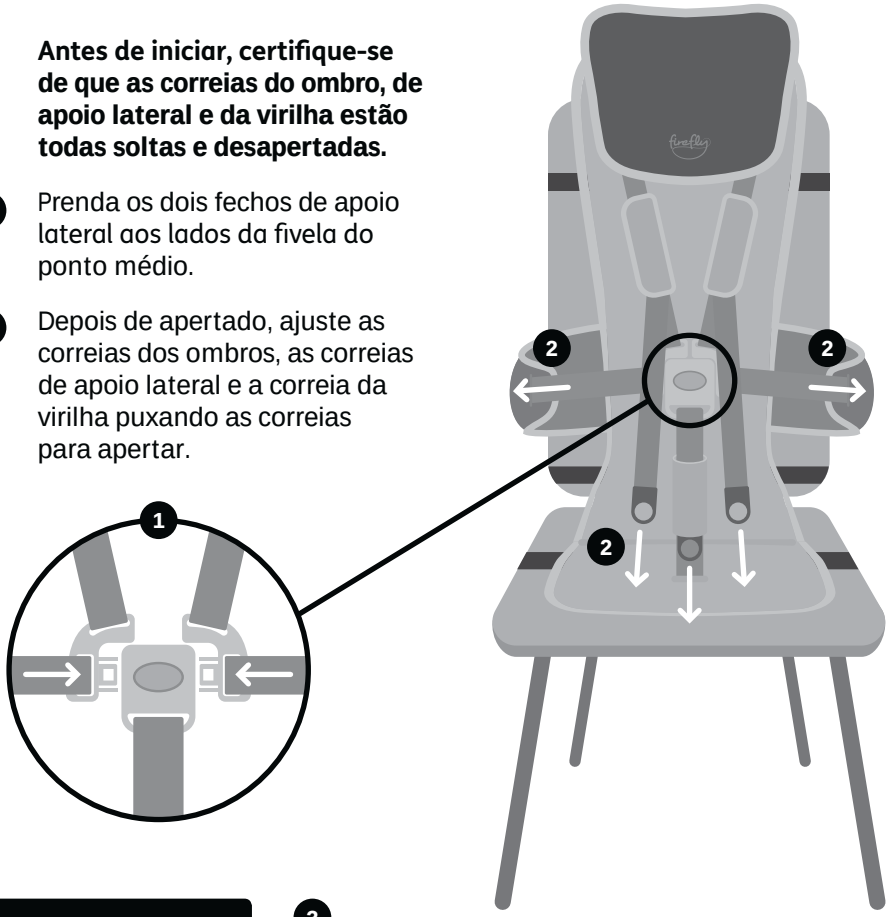

Certifique-se de que as correias não estão torcidas quando a fivela estiver fechada.

3

No Tamanho 2 do GoTo, o local de montagem da correia da virilha pode ser movido para trás ou para frente para se adaptar às necessidades da criança. Certifique-se de que está bem encaixado na base plástica do GoTo.

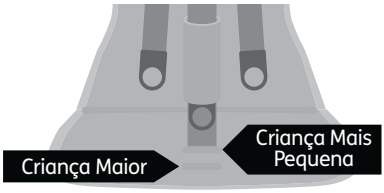

11 (c) Ajustar o encosto de cabeça e o apoio lateral

1. Desaperte o botão do encosto de cabeça no sentido anti-horário para retirar o encosto de cabeça da base do Assento GoTo. Mova o encosto de cabeça para cima ou para baixo para alcançar a posição desejada.

2. Quando o encosto de cabeça estiver à altura desejada, volte a apertar o botão na base do Assento GoTo rodando no sentido horário.

3. Retire o apoio lateral girando o botão no sentido anti-horário. Mova o apoio lateral para cima ou para baixo até alcançar a posição desejada. Quando o apoio lateral estiver à altura desejada, fixe novamente a parte lateral rodando o botão no sentido horário.

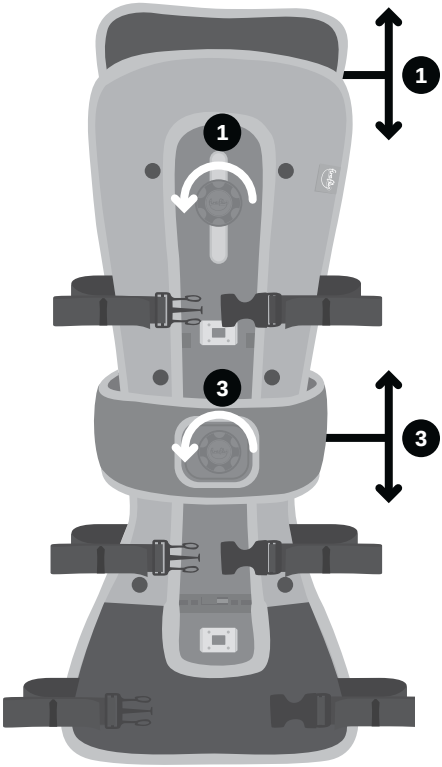

Secção 12: Utilizar o Assento GoTo num carrinho de supermercado

1. Certifique-se de que as correias estão largas e desapertadas. Coloque o GoTo no assento do carrinho. Passe as correias A pela grelha do assento do carrinho e aperte. Puxe as correias para as apertar.

2. Passe as correias B pelo laço do assento do carrinho, ligue e aperte onde necessário.

> Si no hay un lazo en la parte superior del asiento del carrito, fije las correas B al mismo marco que las correas A.

3. Aperte as correias C por baixo do assento do carrinho e puxe para apertar. Faça um laço com as correias e enrole nos clipes.

4. Certifique-se de que o assento do carrinho está seguro com a fivela de cinco pontos aberta à frente e as correias largas antes de colocar a criança no assento do carrinho.

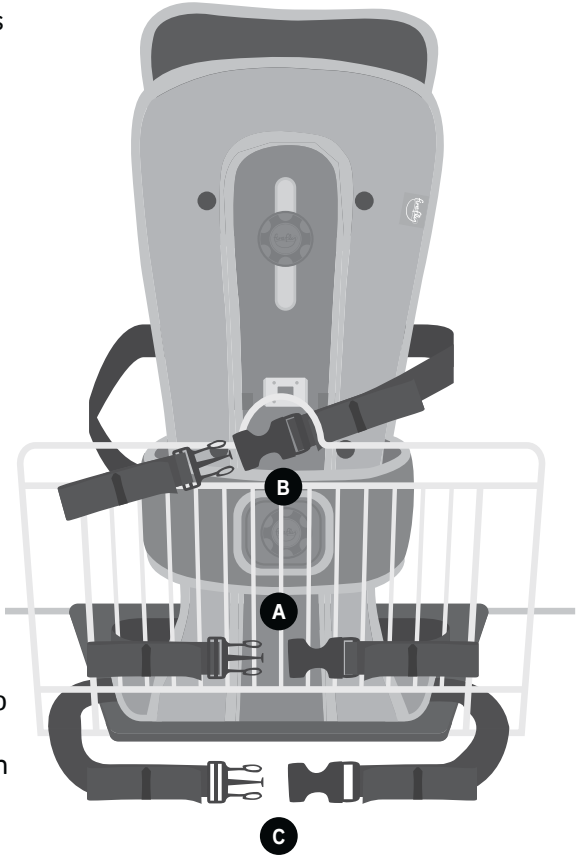

Secção 13: Fixar o Assento GoTo ao acessório Floorsitter

Antes de fixar o Assento GoTo ao acessório Floorsitter siga os passos na **Secção 10(b).**

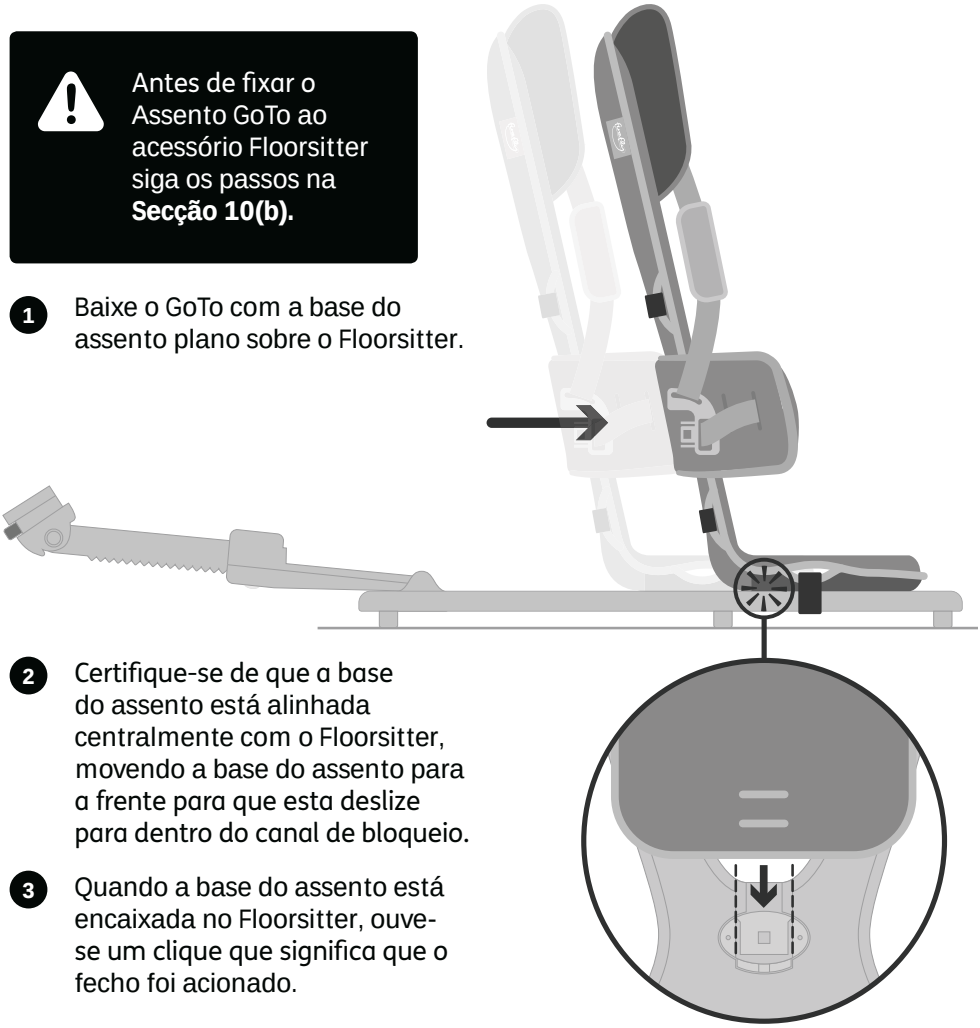

1. Baixe o GoTo com a base do assento plano sobre o Floorsitter.

2. Certifique-se de que a base do assento está alinhada centralmente com o Floorsitter, movendo a base do assento para a frente para que esta deslize para dentro do canal de bloqueio.

3. Quando a base do assento está encaixada no Floorsitter, ouve-se um clique que significa que o fecho foi acionado.

Secção 13: Fixar o Assento GoTo ao acessório Floorsitter (continuação)

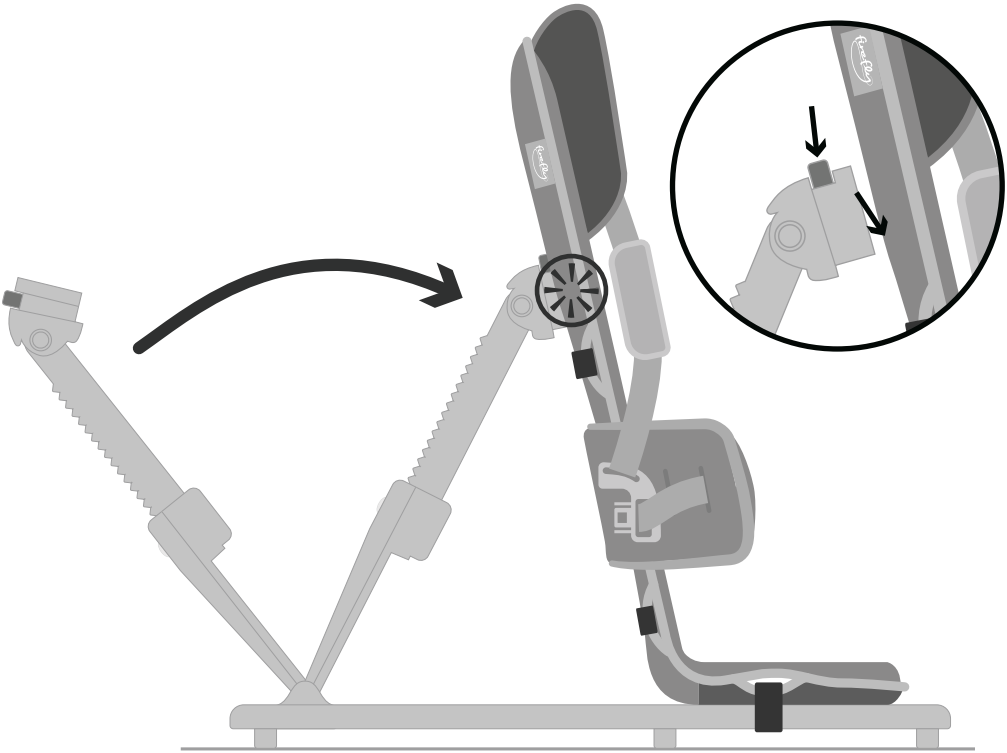

Antes de acoplar o braço de inclinação ao encosto, assegure-se de que este se encontra na posição mais alta.

Com uma das mãos no GoTo, utilize a outra mão para apertar o botão assinalado e encaixe o acessório no encosto.

Depois de acoplado corretamente, deverá ouvir um clique.

Certifique-se de que ouve o clique quando fixar a base e as costas do assento ao Floorsitter.

Secção 14: Posições de reclinação recomendadas

Posição vertical - se o seu filho tiver boa tolerância ao sentar e controlo do tronco, poderá conseguir usar uma posição sentada vertical.

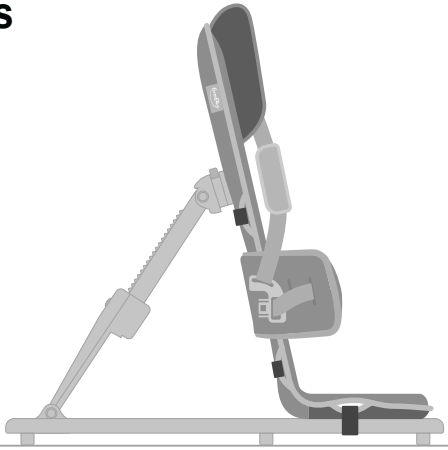

Posição de reclinação média – recomendamos que o GoTo seja colocado numa posição de reclinação média se o seu filho tiver que ser levantado para o assento.

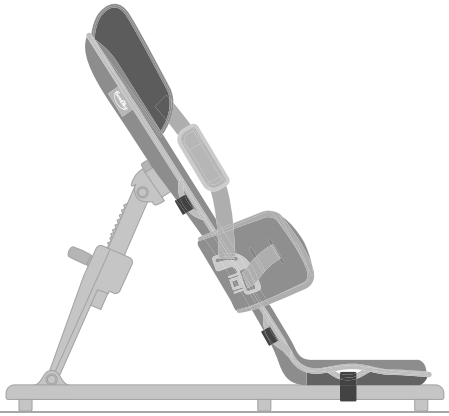

Posição de reclinação total – recomendamos que o GoTo seja colocado na posição reclinada total para crianças com controlo mínimo da cabeça.

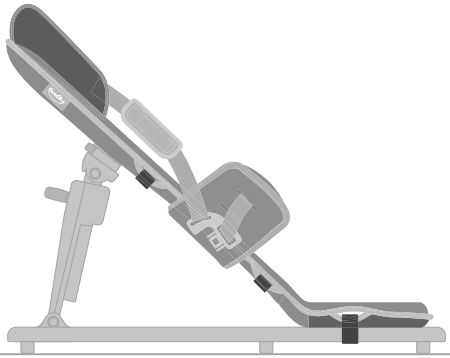

14(a) Utilizar a função de reclinação do GoTo/Floorsitter

Quando o seu filho estiver totalmente seguro e apoiado, a função de reclinação do GoTo/Floorsitter poderá ser utilizada.

Cuidado ao alterar o ângulo de inclinação. Deve procurar tornar este movimento o mais suave possível para reduzir qualquer ansiedade que a criança possa sentir.

Para colocar o GoTo numa posição mais direita, coloque uma mão no GoTo A no topo do encosto para apoio e a outra mão no clipe verde no braço de inclinação do Floorsitter. B

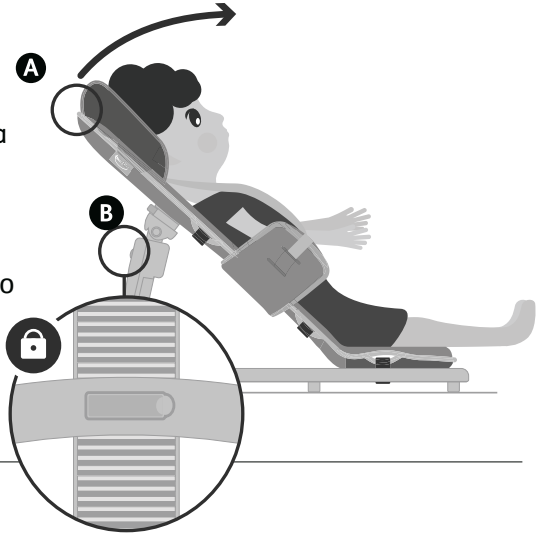

Liberte o clipe e coloque o assento na posição vertical adequada para o seu filho. A

Aperte o clipe no Floorsitter. Irá ouvir um clique depois de completamente engatado.

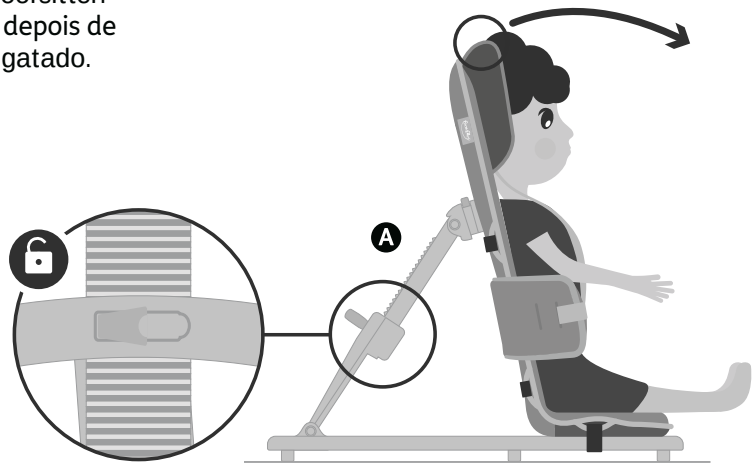

Português

14(B) Retirar o GoTo do Floorsitter

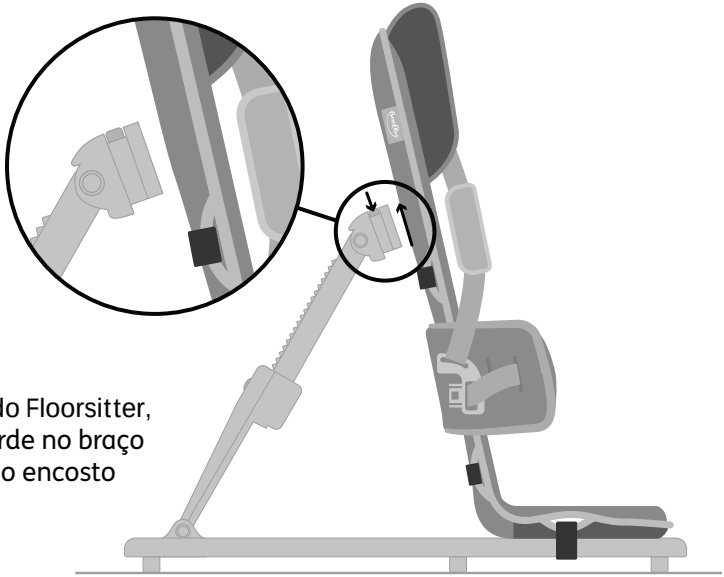

Para libertar o GoTo do Floorsitter, pressione o botão verde no braço de inclinação e puxe o encosto para a frente.

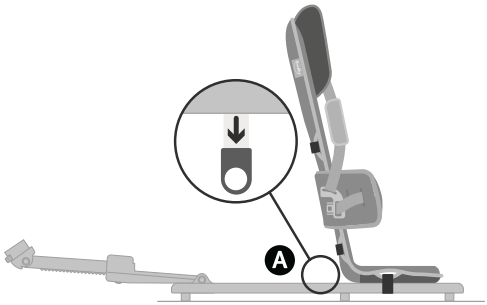

Para libertar a base do assento, puxe a aba plástica verde A e deslize para trás, levantando de seguida o GoTo do Floorsitter. B

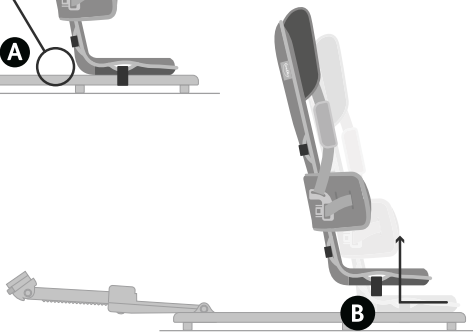

Secção 15: Desmontar o GoTo e remover o estofo

15(a) Encosto de cabeça

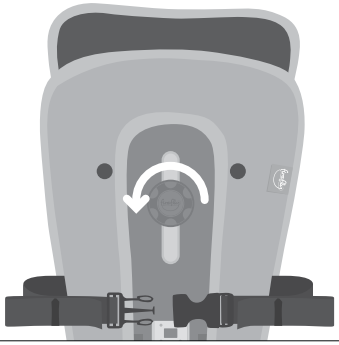

1. Desaperte o botão do encosto de cabeça no sentido anti-horário para retirar o encosto de cabeça da base do Assento GoTo.

---

2. Aperte o botão na parte de trás do encosto de cabeça para garantir que não se perde.
3. Desabotoe o estofo do encosto de cabeça em ambos os lados.
4. Faça deslizar o plástico do encosto de cabeça para baixo a partir da capa dos estofos.

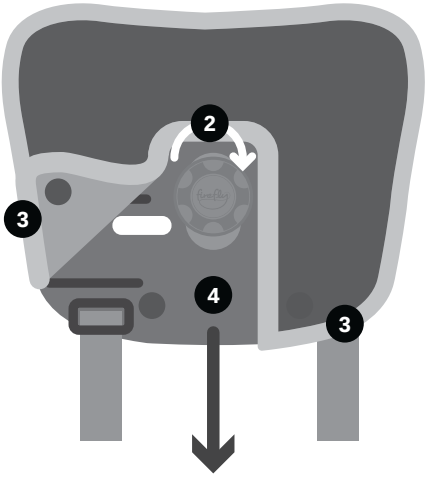

---

5. Separe completamente o encosto de cabeça da base do GoTo removendo as fivelas das correias dos ombros do encosto de cabeça.

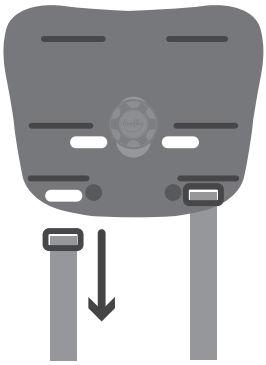

15(b) Apoio Lateral

Comece com todas as correias ligadas à fivela, tal como ilustrado.

1. Vire o assento GoTo e separe o apoio lateral girando o botão no sentido anti-horário.
2. Faça deslizar o apoio lateral para cima e sobre o encosto de costas GoTo.
3. Aperte novamente o botão do componente deslizante para evitar perdê-lo. Vire o assento GoTo novamente e coloque o apoio lateral no topo do GoTo.

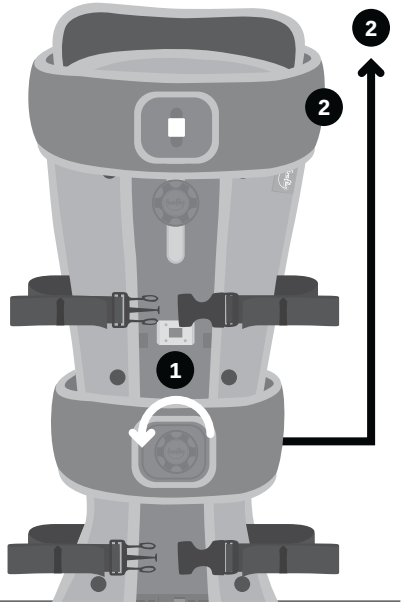

4. Solte as correias do apoio lateral tanto quanto possível, **mas mantenha a fivela conectada.**
5. Puxe um dos lados da inserção de plástico para fora da capa.

   Retire a correia fazendo passar a fivela de plástico através dos orifícios e, em seguida, através do estofo.

   Repita com o outro lado do apoio lateral. Quando remover o apoio lateral de plástico, o seu estofo está pronto a ser lavado.

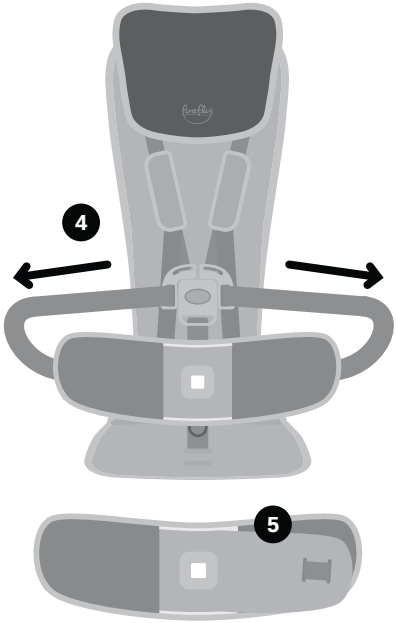

15(c) Correias

1 Coloque a base do assento GoTo voltada para baixo e desabotoe o estofo.

Remova as correias da almofada do Assento GoTo fazendo passar as fivelas através dos orifícios do estofo e da base plástica.

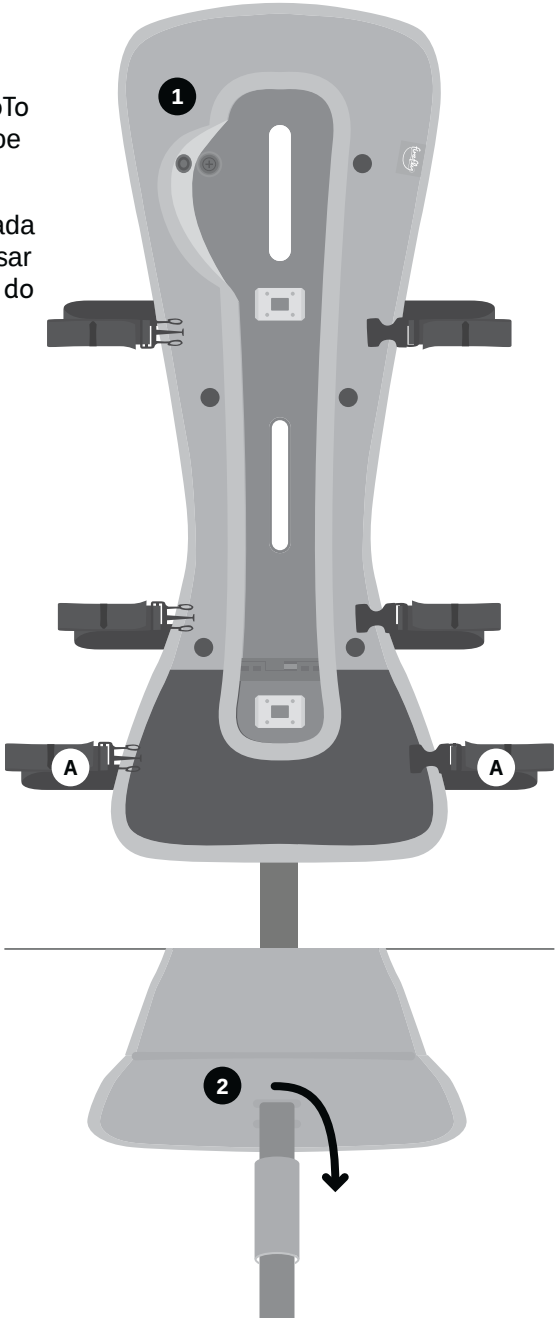

Junte as correias A em pares e guarde num local seguro. Lembre-se de que as correias são mais compridas e devem ser colocadas novamente apenas na almofada do assento.

As correias A têm uma etiqueta de aviso diferente que pode ser utilizada para as identificar, se necessário.

2 Tal como acontece com as correias acima, passe a fivela da correia da virilha através do orifício correspondente na parte inferior da almofada do assento GoTo, seguida pelo estofo.

15(d) Estofos

3 Remova a inserção do estofo. Para o Tamanho 1 do GoTo, abra o Velcro na base do assento para remover a inserção.

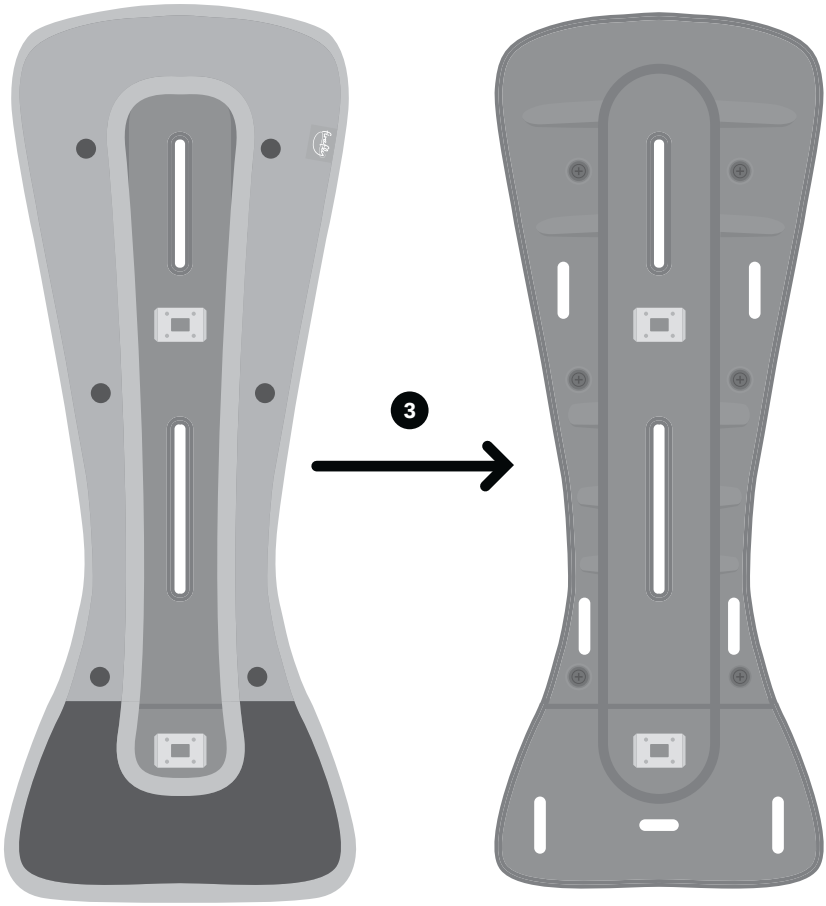

Secção 16: Voltar a colocar o estofo e montar o GoTo

16(a) Correias e Estofos

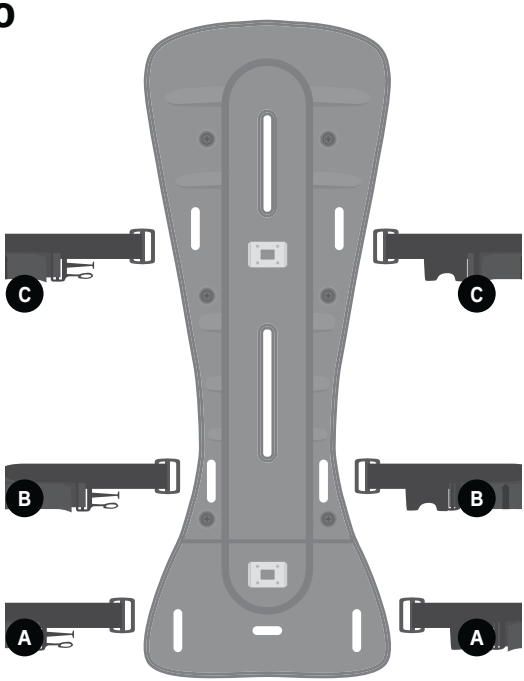

1. Recupere as correias para a inserção do GoTo, com as correias B e C na parte traseira da base da base do GoTo e as correias A (as correias mais compridas) na almofada do assento.

2. Faça passar a fivela de cada correia preta (não a de fixação) através dos orifícios do estofo primeiro, em seguida, pelo orifício na inserção.

3. Tal como acontece com as correias acima, faça passar a fivela da correia da virilha através do orifício correspondente no estofo na parte inferior da almofada do assento, seguida pela base de plástico.

4. Quando todas as correias estiverem inseridas, coloque a inserção no estofo.

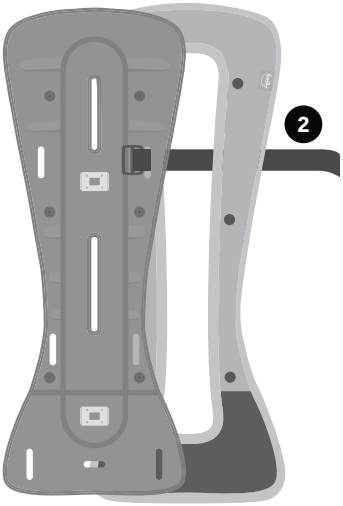

Faça deslizar a parte mais larga da base do Assento GoTo no estofo primeiro. Para o Tamanho 1, abra o Velcro da base do assento antes disto.

Português

16(b) Apoio Lateral

Antes de começar, veja qual a correia de apoio lateral que deve ser fixada a cada lado do estofo para que a fivela possa ser apertada.

1. Solte as correias de apoio lateral na fivela central tanto quanto possível. Alinhe a capa do estofo, a inserção de apoio lateral de plástico e as correias, tal como ilustrado.
2. Insira a correia de apoio lateral no estofo do apoio lateral.
3. Puxe a correia através do estofo.

Passe a fivela pelo orifício interno do estofo para criança mais pequenas.

4. Passe a correia de rosca pela inserção do apoio lateral (isto deixa a fivela do lado de fora do apoio lateral para evitar qualquer irritação durante a utilização). Pode utilizar um padrão de aperto diferente para alterar a largura da lateral para se adequar ao seu filho.
5. Coloque a inserção do apoio lateral de plástico no estofo e puxe a correia para puxar a inserção do apoio lateral para o estofo.

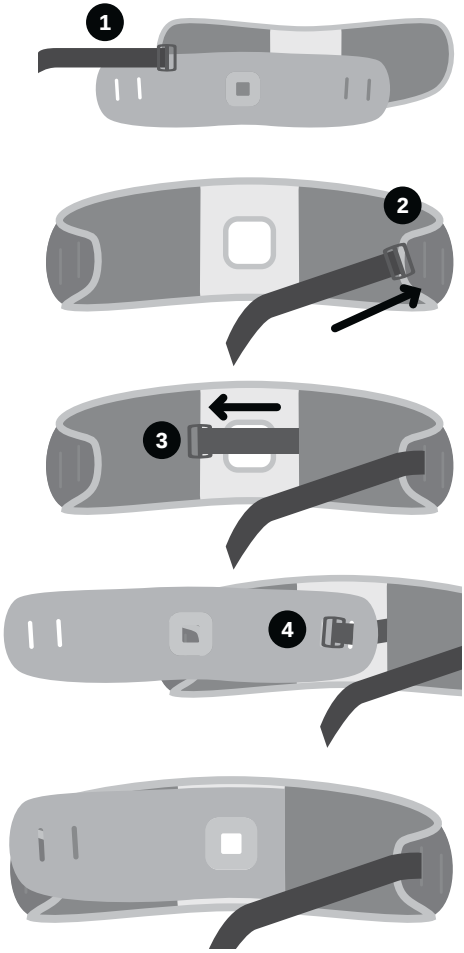

Faça o mesmo para o lado oposto

16(c) Encosto de cabeça

1. Insira a fivela da correia do ombro a direito através da parte frontal da inserção do encosto de cabeça e prenda-a atrás.
2. Faça deslizar o encosto de cabeça para dentro dos estofos e aperte os poppers.
3. Anexar encosto de cabeça à base GoTo, alinhando o orifício do parafuso com o seu espaço. Corrigir para colocar, enroscando o botão no sentido horário.

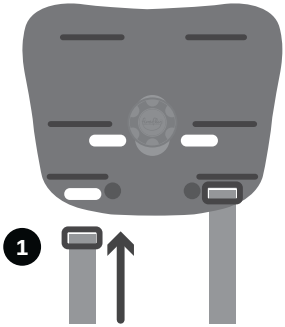

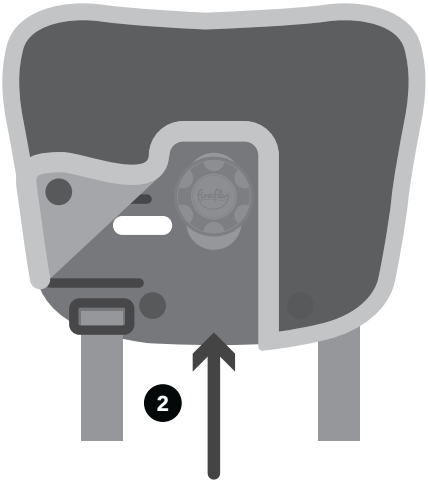

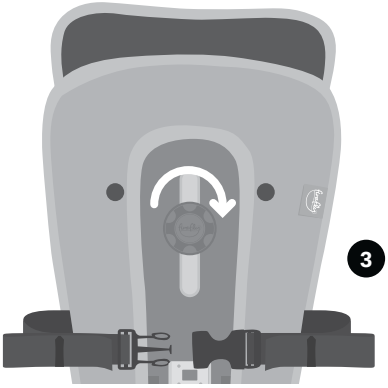

Secção 17:
Informações sobre Tamanhos

	Tamanho 1	Tamanho 2
Base do assento até ao topo do encosto de cabeça Máx (mm/polegadas)	540/21	680/27
Base do assento até ao topo do encosto de cabeça Máx (mm/polegadas)	380/14	510/20
Largura do apoio lateral Máx (mm/polegadas)	260/10	300/12
Largura do apoio lateral Mín (mm/polegadas)	190/7.5	210/8
Profundidade do Assento (mm/polegadas)	157/7	244/9.5
Peso Máx. (kg/lbs)	15/33*	30/66*
Intervalo de idades (aprox.)	1-3 anos	3-8 anos

*(Caso a criança tenha mais de 13kg/28,5lbs, o GoTo não pode ser utilizado num carrinho de supermercado)

GoTo Vinyl

Informação sobre Limpeza e Cuidados

- Limpe-a regularmente com um pano de microfibras, levemente humedecido apenas com água fria. Em seguida, seque com um pano absorvente limpo.
- Absorva os derramamentos o mais rapidamente possível com um pano absorvente seco para evitar manchas. Limpe com um pano de microfibras ligeiramente humedecido com água fria.
- Repare que os corantes e pigmentos de jeans índigo, esferográficas e canetas de ponta de feltro podem manchar permanentemente.
- Se houver acumulação de sujidade, utilize sabão neutro (não alcalino). Remova todos os resíduos de sabão. Em seguida, seque com um pano absorvente.
- Remova fluidos corporais e sujidade extrema imediatamente (nos 15 minutos a seguir) com água fria. Aplique o seu protocolo de controlo de infeção aprovado, uma solução de lixívia de cloreto de sódio a 10.000ppm, Haz-Tabs ou Chlor-Clean. Remova os resíduos do produto e, em seguida, seque com um pano absorvente limpo.
- Repare que a limpeza a vapor desinfeta, mas a aplicação de calor pode fixar substâncias que mancham e pode resultar em marcas permanentes.
- Não aplique produtos de limpeza à base de solventes ou quaisquer outros produtos químicos no tecido.
- Não limpe, não seque na máquina nem mergulhe totalmente o tecido em água.

Notas

El Firefly GoTo es un asiento portátil ligero que mejora la vida de los niños mediante la participación. Es un asiento multiusos seguro y de apoyo, ideal para su hogar o para viajes.

Lea atentamente todas las instrucciones para el usuario antes de usar GoTo. Estas instrucciones también se pueden descargar de nuestro sitio web **www.fireflyfriends.com** junto con videos, diagramas y otras descargas útiles.

Contenido

01 Uso Previsto p.153
02 Declaración de Conformidad p.154
03 Términos de la Garantía p.154
04 Información de Seguridad p.155
05 Información sobre la Limpieza y Cuidado p.156
06 Mantenimiento del Producto p.158
07 Pautas Importantes p.158
08 Inspección del Producto p.159
09 Reedición de Productos Firefly p.159
10 Configuración de su Asiento GoTo p.160
11 Uso del Asiento GoTo en una Silla de Respaldo Duro p.162
12 Uso del Asiento GoTo en un carrito de supermercado p.166
13 Fijando el asiento GoTo al accesorio floorsitter p.167
14 Posiciones de Reclinación Recomendadas p.169
15 Desmontando GoTo y quitando la tapicería p.172
16 Volviendo a colocar la tapicería y montaje de GoTo p.176
17 Información sobre los Tamaños p.179
18 Información sobre el Cuidado y la Limpieza del Vinilo GoTo p.180

SECCIÓN 01: Uso previsto

GoTo Seat se ha diseñado para proporcionar apoyo postural en la parte superior del cuerpo para niños con discapacidades. El asiento debe estar sujeto a una silla o estructura de soporte similar para garantizar la estabilidad y seguridad en todo momento. El GoTo Seat es para uso ocasional debido al apoyo y alivio de la presión limitados, por lo que no está diseñado para ser utilizado como el sistema de asiento principal para un niño con una discapacidad.

El asiento GoTo debe estar firmemente sujeto a un soporte rígido y estable mediante el uso de todas las correas de sujeción negras.

El niño no debe colocarse en el GoTo si el soporte no es estable. Tenga en cuenta las habilidades de su hijo y observe a su hijo en todo momento.

El asiento GoTo está disponible en 2 opciones de tamaño. El tamaño 1 está destinado a niños de aproximadamente 1 a 3 años con un peso máximo de 15 kg / 33 libras * y el tamaño 2 está destinado a niños con una edad aproximada de 3 a 8 años y un peso máximo de 30kg / 60lbs *. **Para obtener más información, consulte la Guía de tallas en la Sección 17.**

* Tenga en cuenta, sin embargo, que el límite de peso para un niño que se coloca en un asiento de carrito de compra estándar es de 13 kg / 28.5 lb como máximo.

No podemos aceptar responsabilidad por cualquier uso del producto fuera de su uso previsto. Las actividades diarias probadas y aprobadas por Firefly por Leckey para el uso del asiento GoTo son:

1. Se puede sujetar a una silla de respaldo duro, para cenar con familiares y amigos.
2. Se puede usar en un carrito de compras, lo que permite a los padres o tutores hacer las compras con mayor facilidad.
3. Se puede usar en un columpio estilo cuna, lo que permite que el niño disfrute de esta actividad. El asiento GoTo debe encajar dentro de los bordes de la base del asiento basculante. Si el asiento GoTo sobresale por fuera de la base del asiento basculante, entonces el asiento GoTo no se puede usar en un asiento basculante,. El uso de GoTo en columpios es a discreción del usuario, ya que los diseños de columpios varían ampliamente. Evalúe lo seguro que el GoTo está en su columpio antes de usarlo y asegúrese de que Usted se siente seguro de que la unidad está bien segura antes de colocar a su hijo en el GoTo.
4. Como un Floorsitter con el accesorio Floorsitter.
5. Se puede usar en una silla de paseo, lo que permite a los padres o tutores mantenerse activos.

Tenga en cuenta que mientras su hijo esté usando el Floorsitter, será posible que se muevan por el piso, por lo que siempre se debe usar bajo supervisión. Si tiene alguna duda, póngase en contacto con el servicio de atención al cliente de Firefly en:
customer.enquiries@fireflyfriends.com

SECCIÓN 02: Declaración de Conformidad

James Leckey Design Ltd; como fabricante con responsabilidad exclusiva de la la marca Firefly declara, que el GoTo Seat cumple con los requisitos de las Directrices 93/42 / CEE y de las ayudas técnicas EN12182 para personas discapacitadas, requisitos generales y métodos de prueba.

SECCIÓN 03: Términos de la Garantía

La garantía de GoTo se aplica solo cuando el producto se utiliza de acuerdo con su uso previsto, siguiendo todas las especificaciones del fabricante. Se proporciona una garantía de un año con este producto fabricado por James Leckey Design Ltd.

El producto se nos puede devolver cubierto por la garantía, para reparación o reemplazo hasta 12 meses desde su recepción. Una vez que se ponga en contacto con nosotros, organizaremos la recogida del producto a nuestro cargo y, una vez que lo hayamos recibido, lo repararemos o reemplazaremos y se lo devolveremos en un plazo de 14 días. En todo caso, es responsabilidad de los clientes asegurarse de que los productos que se devuelven estén adecuadamente empaquetados, preferiblemente en el empaque original.

SECCIÓN 04: Información de Seguridad

1. Lea siempre las instrucciones de uso completamente antes de usar.

2. Los usuarios **no deben dejarse desatendidos** en ningún momento en este producto.

3. Siempre evalúe la idoneidad y la estabilidad de la silla, el carrito, la silla de paseo o El columpio estilo cuna, antes de colocar el asiento GoTo.

4. Asegúrese siempre de que el asiento GoTo esté firmemente asegurado antes de usarlo y que las correas estén ajustadas.

5. El asiento GoTo **no ha sido evaluado en pruebas de colisión** y, por lo tanto, no se puede utilizar en los medios de transporte. Sin embargo, algunas aerolíneas han aprobado GoTo para su uso. Verifíquelo antes de volar.

6. Nunca use el Asiento GoTo en un carrito de compras en una superficie inclinada superior a 10 °, para evitar cualquier riesgo de caídas.

7. Si se usa un Asiento GoTo en un asiento basculante, no gire o empuje con fuerza excesiva. Se requiere supervisión en todo momento cuando el niño está en un asiento basculante.

8. Sujete el Floorsitter primero y ajuste al ángulo preferido antes de colocar al niño en el GoTo.

9. El Floorsitter debe usarse solamente sobre una superficie plana, firme y sólida.

10. El asiento GoTo contiene piezas que pueden representar un peligro de asfixia o de opresión para los niños pequeños. Verifique que todos los componentes estén en su lugar de manera segura y que estén bien sujetos antes de usarlos, incluyendo las perillas y las correas.

11. **No modifique el asiento GoTo.** No seguir las instrucciones puede poner al niño en peligro. También puede invalidar la garantía de GoTo.

12. El asiento GoTo debe almacenarse con cuidado y no debe usarse si alguna pieza está defectuosa. El GoTo debe almacenarse plano para evitar desperfectos.

13. El GoTo Seat debe mantenerse alejado de todas las fuentes directas de calor, incluidas las llamas, los cigarrillos y los calentadores eléctricos y de gas.

14. **Si tiene alguna duda sobre el uso** seguro del Asiento GoTo o si alguna pieza falla, por favor deje de usar el producto y comuníquese con Firefly by Leckey Customer Services en **customer.enquiries@fireflyfriends.com**

SECCIÓN 05: Información sobre la Limpieza y Cuidado

Base de Asiento de Plástico

1. Cuando limpie la base del asiento de plástico, le recomendamos que use solo agua tibia y un detergente no abrasivo como el detergente para platos.

2. Los alcoholes desinfectantes, como el etanol y el isopropanol, son adecuados para su uso en el cuerpo de plástico.

3. Nunca utilice disolventes orgánicos o líquidos de limpieza en seco.

Tapicería y Telas.

1. Limpie y cuide su tejido con regularidad. Simplemente use el aspirador con un accesorio de tapicería para eliminar las partículas de polvo y limpie con un paño húmedo para la limpieza general.

2. Los paños de microfibra son extremadamente eficaces sin jabón, lo cual es útil, ya que el jabón puede obstruir el tejido.

3. Las fundas del asiento se pueden quitar de la base del asiento de plástico duro y lavar a máquina a 40 ° C.

4. El procedimiento de secado es dejar secar en una superficie plana. No secar en secadora.

5. La tapicería se puede colocar en la lavadora intacta, después de quitar las correas, las hebillas y los cierres. Almacenar éstos en un lugar seguro y fuera del alcance de los niños.

6. La tela también se puede limpiar a mano mientras está en su sitio. Para los derrames de alimentos sólidos, recójalos con una espátula. Limpie la tela con un producto en base acuosa, como la espuma de un detergente suave y retírelo con un paño absorbente, toalla o esponja.

7. Para limpiar con éxito la tapicería sin mojar demasiado la tela o hacer que los colores se destiñan, se deben utilizar productos y herramientas diseñadas específicamente para cuidar la tapicería.

8. Limpie los derrames de inmediato. Cuanto más tiempo se deje una mancha o un derrame sin tratar, más difícil es quitarlo. También puede resultar en la pérdida permanente de color.

9. La limpieza con una esponja con jabón corriente y agua tibia es eficaz para limpiar la suciedad normal y los derrames de menor importancia. Evite frotar, ya que puede ser abrasivo y dañar la tela. Tenga cuidado de no saturar la tela, ya que esto hará que la mancha se extienda. Limpie de fuera adentro para evitar que la mancha se extienda más.

Para obtener información sobre el cuidado y la limpieza del vinilo de GoTo, consulte la página 30.

10. Los agentes de limpieza antisépticos se pueden usar en las manchas más resistentes. Los líquidos de limpieza desinfectantes como el alcohol isopropílico o el etanol son adecuados para su uso en GoTo. Asegúrese de que los productos de limpieza se hayan eliminado completamente. Deje que el producto se seque al aire, asegurándose de que todo el alcohol se evapore antes de volver a usar el producto.

11. No coloque la tapicería sobre la base de plástico mientras la cubierta aún esté húmeda. Seque bien antes de volver a ponerla.

12. No planche la tapa o las correas.

13. No use lejía en ninguna parte del GoTo.

Consejo:
Uno de los mejores detergentes de tapicería en base acuosa es muy fácil de hacer en casa. Ponga una taza de agua tibia (no caliente) en un cuenco y agregue 1/4 taza de jabón biodegradable de detergente para lavar platos. Bata con una batidora eléctrica a velocidad media hasta que el líquido se convierta en una espuma espesa. Esta espuma eliminará la suciedad acumulada y la mayoría de las manchas de comida o bebida. No solo es este detergente sencillo de preparar y de bajo costo, sino que también no es tóxico y es respetuoso del medio ambiente.

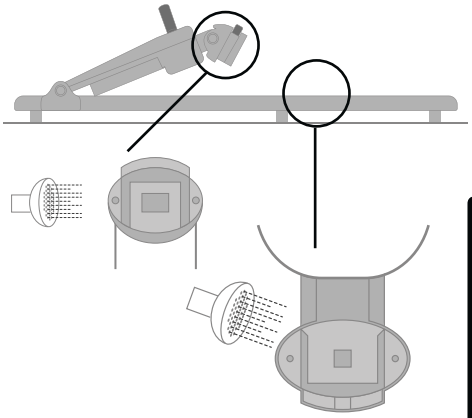

Unidad de base Floorsitter

1. Asegúrese de que la parte inferior de la unidad del Floorsitter se limpie después de cada uso.

2. Se puede usar agua y jabón para la limpieza diaria.

3. No use solvente para limpiar la unidad de base del Floorsitter.

4. Para eliminar arena, tierra, hierba o cualquier pequeña partícula que pueda haber en las conexiones del Floorsitter al asiento, un ligero golpeteo del área ayudará a que se caigan las partículas. Enjuague bien para asegurarse de que no haya acumulación de partículas dentro de las conexiones. Para obstrucciones persistentes en el Floorsitter, se puede empujar con el dedo pulgar el pestillo para eliminar cualquier partícula y ayudar a liberarlas.

5. En caso de que el Floorsitter entre en contacto con agua salada, enjuague todas las partes con abundante agua salada fresca.

Si su Floorsitter se está utilizando en entornos fuera de la casa (como la playa o el jardín), es importante enjuagarlo después de cada uso para que esté libre de partículas u obstrucciones que puedan afectar sus mecanismos de operación.

SECCIÓN 06: Mantenimiento del producto

Para todas las cuestiones relacionadas con el servicio, por favor, consulte el sitio web de Firefly www.fireflyfriends.com o póngase en contacto con el equipo de Servicio al Cliente de Firefly en **customer.enquiries@fireflyfriends.com**

SECCIÓN 07: Pautas importantes

Colocación del niño en el asiento GoTo

1. El asiento GoTo debe estar bien sujeto en su lugar para el uso previsto antes de colocar al niño en el asiento.
2. El Floorsitter solo debe usarse en una superficie firme y sólida. Las superficies blandas, como moquetas o alfombras (especialmente las de pelo largo mullidas) pueden reducir la estabilidad del Floorsitter y deben usarse con precaución.
3. Asegúrese de que las correas del arnés no obstruyan la colocación del niño en el asiento GoTo. Las correas del hombro y las correas laterales de apoyo deben estar muy flojas.
4. Si se coloca en un carrito: guíe las piernas del niño lenta y suavemente a través de los huecos para las piernas en el carrito de compras; no fuerce las piernas por las barras.
5. Una vez que las piernas estén bien colocadas, pase los brazos del niño suavemente por las correas de los hombros; las correas de los hombros deben estar muy flojas. Asegúrese de que las almohadillas de las correas de los hombros estén sobre los hombros del niño.
6. Cierre la hebilla central y ajuste las correas laterales de soporte para asegurarse de que el niño esté seguro en el arnés del asiento. La longitud de la correa para el hombro debe ajustarse bien a su hijo de manera segura. Vea la Sección 11 (b) para orientación.
7. La longitud de la correa de la ingle se puede ajustar accediendo al accesorio de ajuste debajo de la cubierta acolchada. En el tamaño 2 de GoTo, la ubicación de la correa de la ingle se puede mover hacia afuera para darle más espacio a su hijo a medida que crece. Vea la Sección 11 (b) para orientación.

Retirando al niño del GoTo Seat

1. Afloje las correas de los hombros y las correas laterales de apoyo.
2. Desbloquee la hebilla central usando el botón de liberación en el arnés.

3. Deslice las correas de los hombros de los hombros del niño y retire suavemente los brazos del niño del arnés.

4. Solo para el tamaño 1, si se coloca en un carrito: levante al niño suavemente guiando sus piernas fuera de los huecos de las piernas en el carro.

No intente sacar al niño del carrito mientras aún esté sujeto al asiento.

SECCIÓN 8: Inspección del Producto

Recomendamos que se lleven a cabo varios chequeos de los productos antes de cada uso para garantizar que el producto sea seguro.

Los chequeos recomendados se detallan abajo.

1. Verifique que el arnés esté en su lugar y asegúrelo.

2. Revise toda la tapicería en busca de señales de desgaste.

3. Revise todas las hebillas para asegurarse de que las correas **estén firmemente sujetas** al soporte de plástico.

4. Revise el soporte de plástico para detectar grietas o desperfectos.

5. Asegúrese de que todas las perillas estén bien **apretadas.**

6. Asegúrese de que el GoTo **esté bien seguro en la base** antes de posicionar al niño en el GoTo.

7. Si está utilizando el Floorsitter, por favor, asegúrese de que esté bien unido y seguro al asiento GoTo. **Vea la Sección 13 para las pautas.**

8. Si está utilizando el Floorsitter, compruebe que los pestillos y las conexiones **estén libres de suciedad y residuos, sin señal de desgaste.**

Si tiene **alguna duda** sobre el uso seguro y continuado de su producto Firefly o si alguna pieza falla, deje de usar el producto y póngase en contacto con nuestro departamento de atención al cliente lo antes posible.

SECCIÓN 9: Reedición de Productos Firefly

Asegúrese de que el producto se haya limpiado a fondo de acuerdo con la Sección 5 de este manual para garantizar el control de infecciones.

Asegúrese de que una copia del manual del usuario llegue junto con el producto. Si tiene alguna duda sobre el uso seguro continuo de su producto Firefly by Leckey o si alguna pieza falla, deje de usar el producto y póngase en contacto con nuestro departamento de servicio al cliente lo antes posible en: **customer.enquiries@fireflyfriends.com**.

SECCIÓN 10: Configuración del asiento GoTo

10 (a) Alineando el soporte lateral

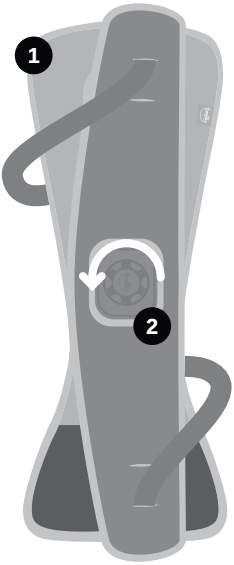

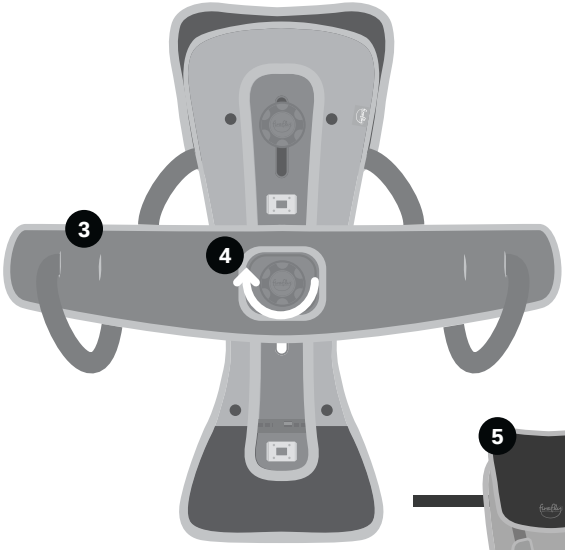

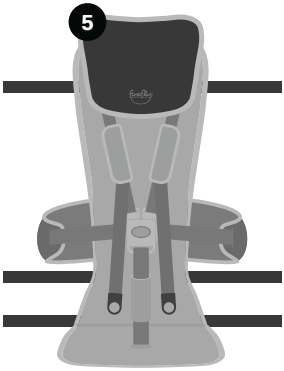

1. Su asiento GoTo llegará así, con el soporte lateral alineado al cuerpo del asiento.
2. Afloje la perilla lo suficiente para poder girar el soporte lateral.
3. Gire el soporte lateral hacia la izquierda y colóquelo en posición.
4. Compruebe que el soporte lateral está en su sitio en la sección central del respaldo, y apriete la perilla.
5. Gire el asiento GoTo y coloque las correas de soporte laterales en la hebilla central. **Vea la Sección 11 (b) para orientación.**

   Compruebe que cuando las correas de soporte laterales se sujetan juntas, todas las correas están correctamente organizadas como se muestra.

10 (b) Configuración del Floorsitter (si se compra con el GoTo Seat)

El Floorsitter debe colocarse siempre sobre una superficie firme, sólida y estática. Al colocar el Floorsitter en la superficie elegida, es vital que todos los pies de goma estén en contacto con la superficie.

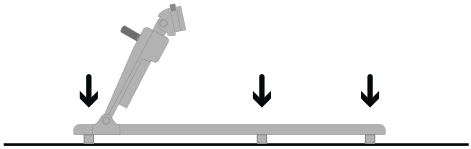

Una vez que el Floorsitter esté en su lugar, asegúrese de que el brazo de reclinación esté en su posición más alta.

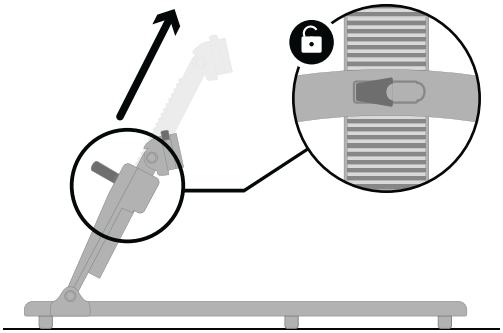

Sección 11: Uso del Asiento GoTo en una silla con un respaldo duro

11 (a) Acoplar el GoTo a una silla con un respaldo duro

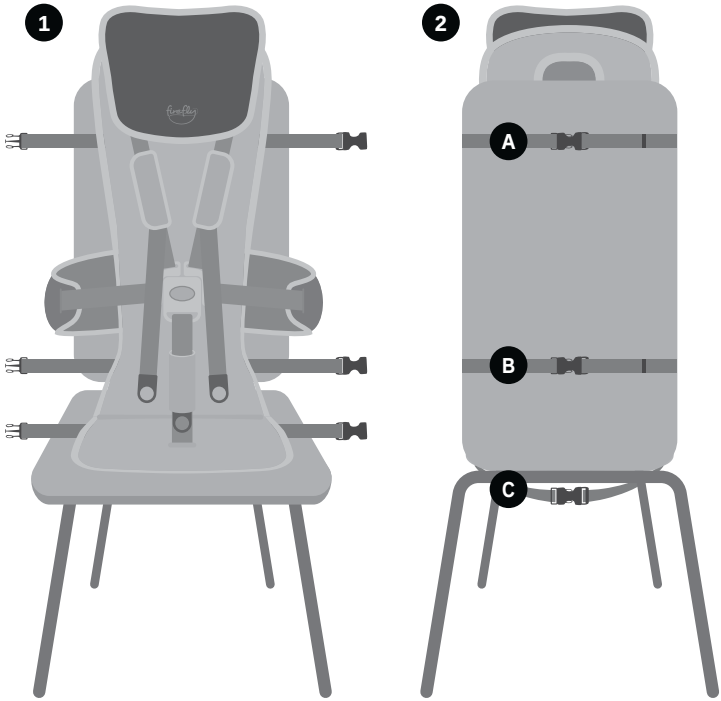

1. Asegúrese de que todas las correas estén sueltas y que no estén unidas entre sí. Coloque el GoTo en la silla de respaldo duro.

2. Sujete las correas A firmemente alrededor del respaldo de la silla. Repita para las correas B. Sujete las correas por debajo de C la silla.

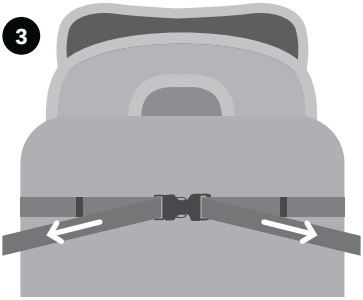

Tire de las correas hacia afuera para apretar.

Enrolle el exceso de correas y asegúrelas en los clips.

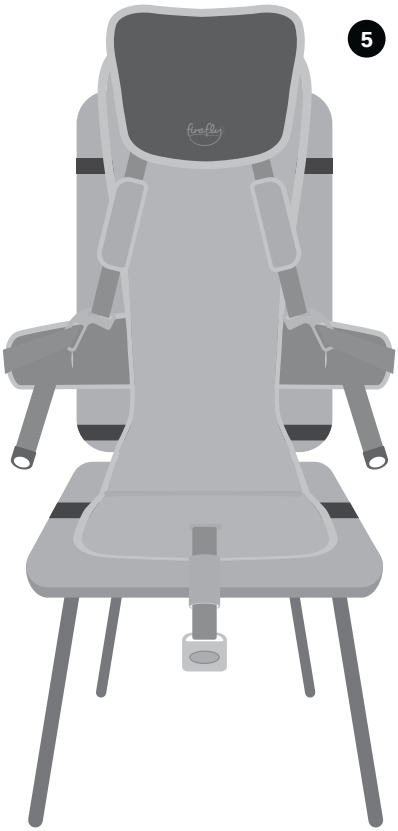

Asegúrese de que todas las correas negras estén bien sujetas al asiento con respaldo duro y de que la hebilla de cinco puntos en la parte delantera está desabrochada antes de colocar al niño en el asiento GoTo.

11 (b) Abriendo y cerrando la hebilla de 5 puntos

Antes de comenzar, asegúrese de que las correas del soporte del hombro, el soporte lateral y de la ingle estén todas sueltas y desatadas.

1. Fije las dos sujeciones de los soporte laterales a los lados de la hebilla del punto medio.

2. Una vez que esté sujetado, ajuste las correas de los hombros, las correas de soporte laterales y la correa de la ingle, tirando de las correas para apretarlas.

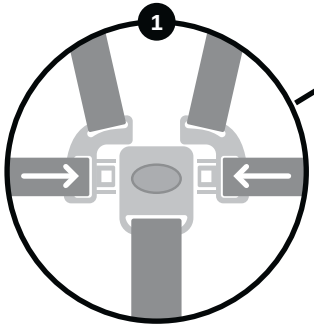

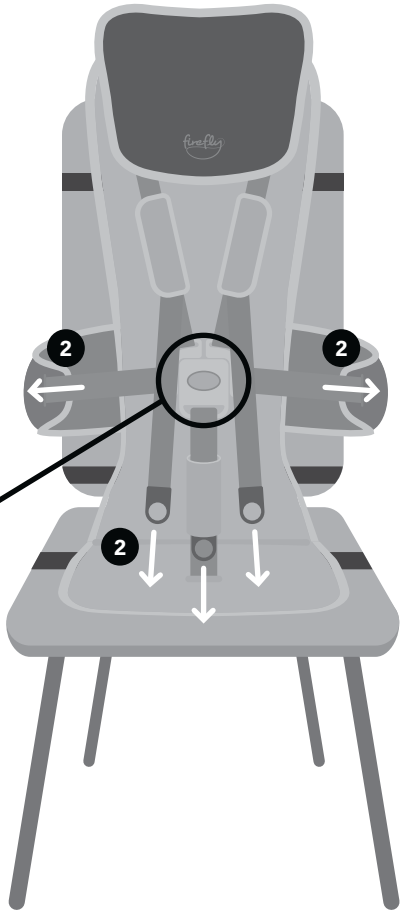

Asegúrese de que las correas no estén torcidas cuando la hebilla esté cerrada.

3. En el tamaño 2 GoTo la ubicación del montaje de la correa de la ingle se puede mover hacia atrás o hacia adelante para satisfacer las necesidades de su hijo Asegúrese de que estén firmemente ajustadas a la base de plástico del GoTo.

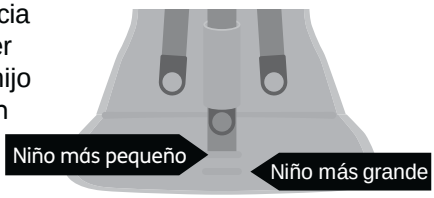

11 (c) Ajuste del reposacabezas y soporte lateral

1. Desatornille la perilla en el reposacabezas hacia la izquierda para quitar el reposacabezas de la base del asiento GoTo. Mueva el reposacabezas hacia arriba o hacia abajo para lograr la posición deseada.

2. Una vez que tenga el reposacabezas a la altura deseada, vuelva a atornillar la perilla a la base del asiento GoTo girando hacia la derecha.

3. Desmonte el soporte lateral girando la perilla hacia la izquierda. Mueva el soporte lateral hacia arriba o hacia abajo para lograr la posición deseada. Una vez que tenga el lateral a la altura deseada, asegure el lateral nuevamente girando la perilla hacia la derecha.

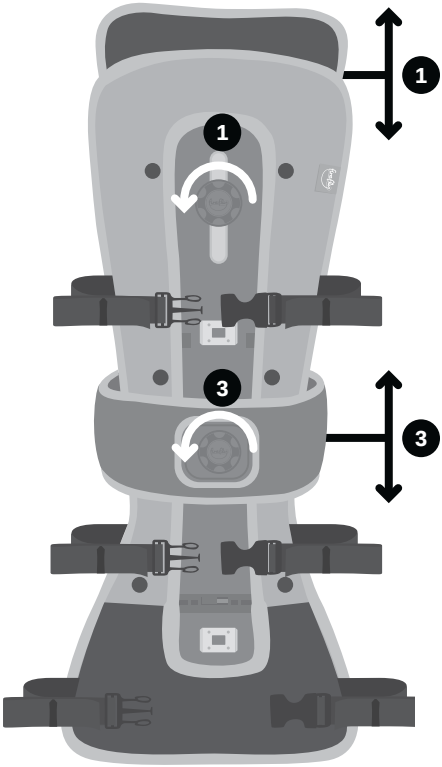

Sección 12: Uso del asiento GoTo en un carrito de supermercado

1. Asegúrese de que todas las correas estén sueltas y desabrochadas. Coloque el GoTo en el asiento del carrito. Enrosque las correas A a través de la rejilla del asiento del carro y ajústelas. Tire de las correas para apretarlas.

2. Enrolle las correas B a través del bucle en el asiento del carro, conecte y apriete donde sea necesario.

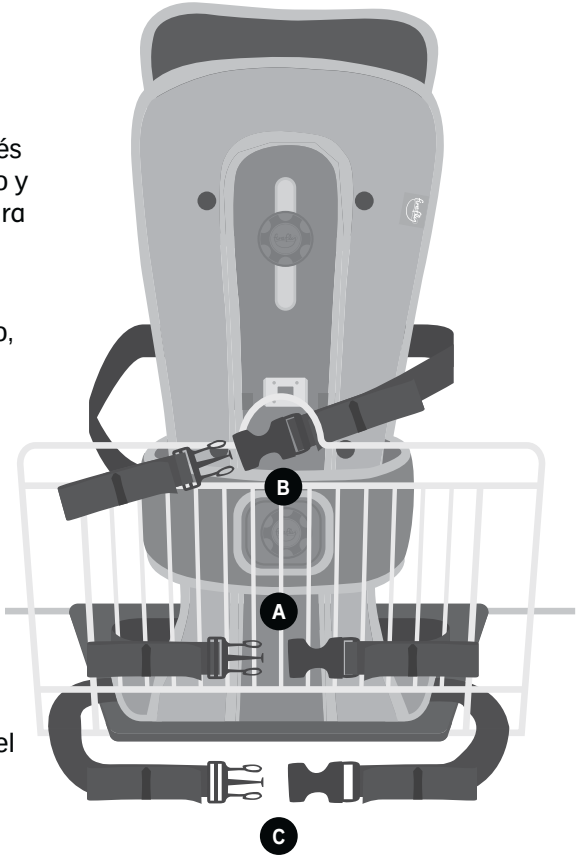

> Se não houver alça no topo do assento do trole, prenda as alças B no mesmo chassi das alças A

3. Sujete las correas C debajo del asiento del carrito y tire para apretar. Enrolle las correas y póngalas en los clips.

4. Asegúrese de que el asiento del carro esté asegurado con la hebilla de cinco puntos en la parte delantera abierta y las correas sueltas antes de colocar al niño en el asiento del carro.

Sección 13: Sujetando el asiento GoTo al accesorio Floorsitter

Antes de colocar el asiento GoTo en el accesorio Floorsitter, siga los pasos en la **sección 10 (b).**

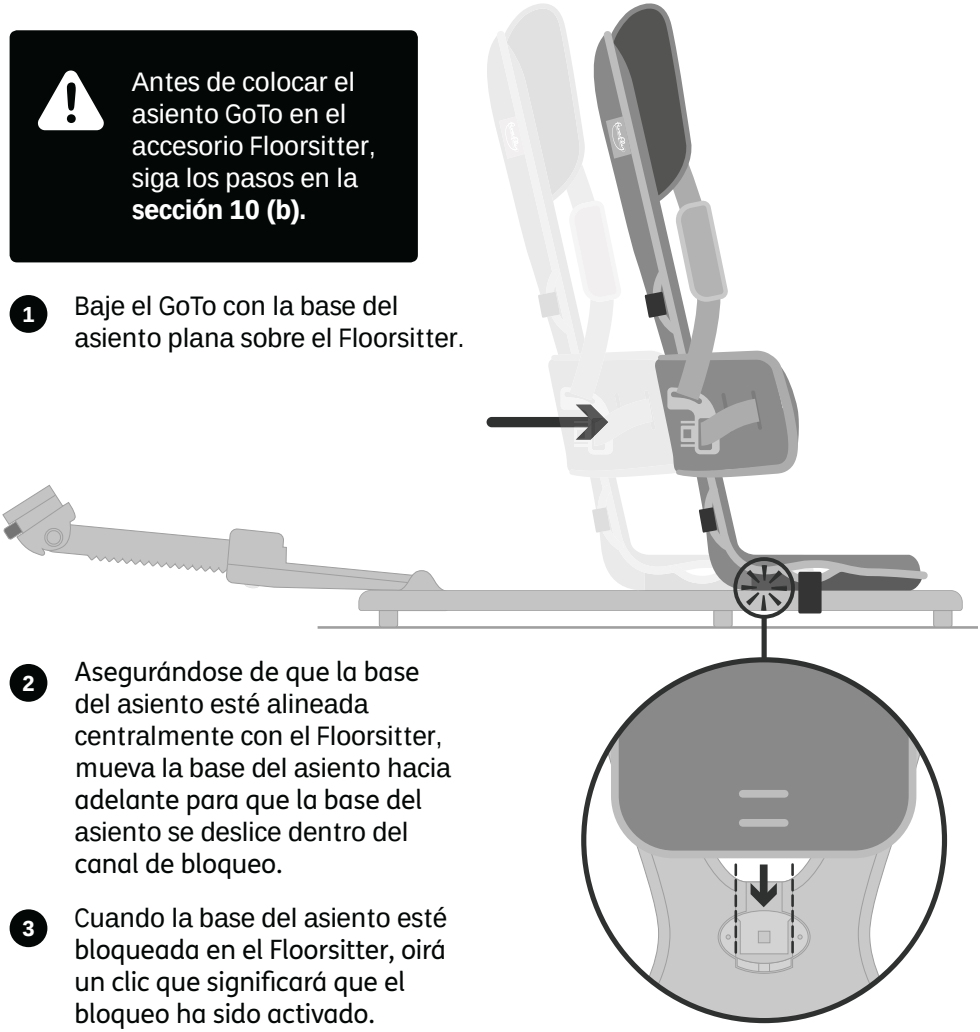

1. Baje el GoTo con la base del asiento plana sobre el Floorsitter.

2. Asegurándose de que la base del asiento esté alineada centralmente con el Floorsitter, mueva la base del asiento hacia adelante para que la base del asiento se deslice dentro del canal de bloqueo.

3. Cuando la base del asiento esté bloqueada en el Floorsitter, oirá un clic que significará que el bloqueo ha sido activado.

Sección 13: Colocando el Asiento GoTo al accesorio Floorsitter (continuación)

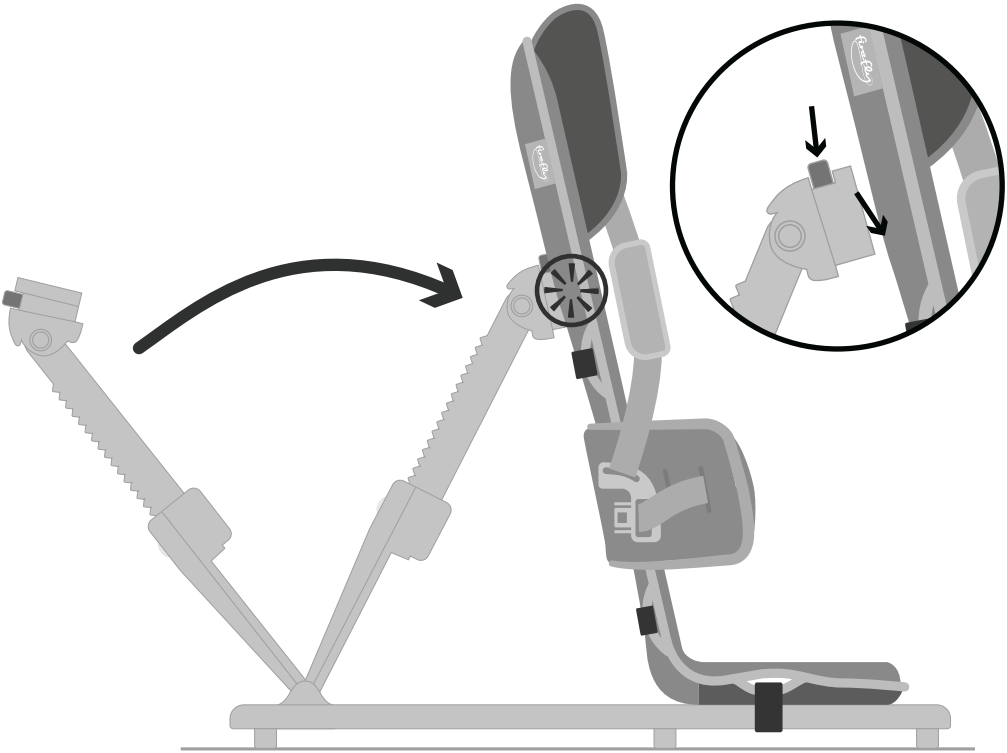

Antes de colocar el brazo de reclinación en el respaldo, asegúrese de que esté en el ajuste más alto.

Con una mano en el GoTo, use la otra mano para presionar el botón resaltado y encaje el accesorio en el respaldo.

Una vez conectado correctamente, oirá un clic.

Escuche el clic audible cuando coloque la base del asiento y el respaldo de nuevo en el Floorsitter.

Sección 14: Posiciones de reclinación recomendadas

Posición vertical - si su hijo tiene una buena tolerancia al sentarse y control del tronco, es posible que pueda usar una posición vertical para sentarse.

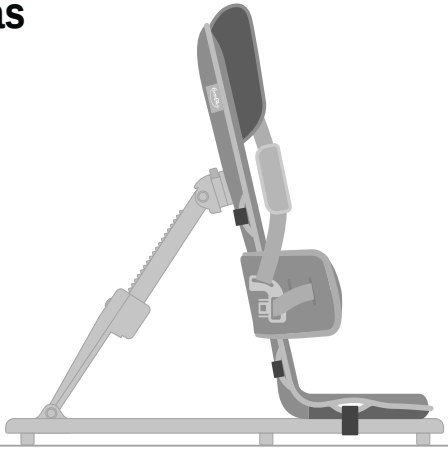

Posición de reclinación media - recomendamos que el GoTo se coloque en una posición de reclinación media si a su hijo se le levanta del asiento.

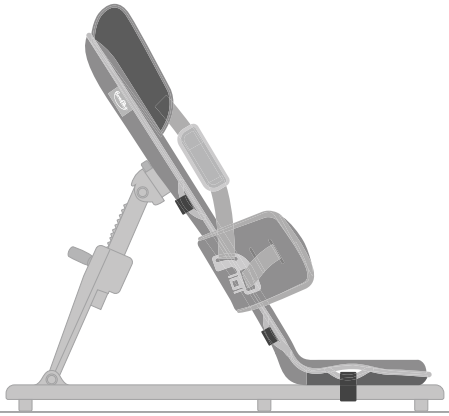

Posición de reclinación completa - recomendamos que GoTo se coloque en la posición de reclinación completa para niños con un control de la cabeza mínimo.

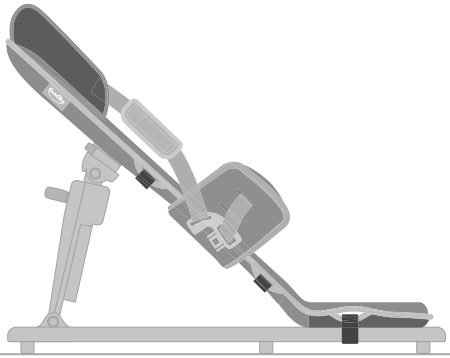

14 (a) Utilizando la función de reclinación del GoTo / Floorsitter

Una vez que su hijo esté completamente seguro y bien apoyado, se puede utilizar la función de reclinación GoTo / floorsitter.

Tenga cuidado al alterar el ángulo de reclinación. Debe tratar de hacer que este movimiento sea lo más suave posible para reducir cualquier ansiedad que pueda tener el niño.

Para llevar el GoTo a una posición más vertical, coloque una mano en el GoTo A en la parte superior del respaldo como apoyo, y la otra mano en el clip verde del brazo de reclinación del floorsitter. B

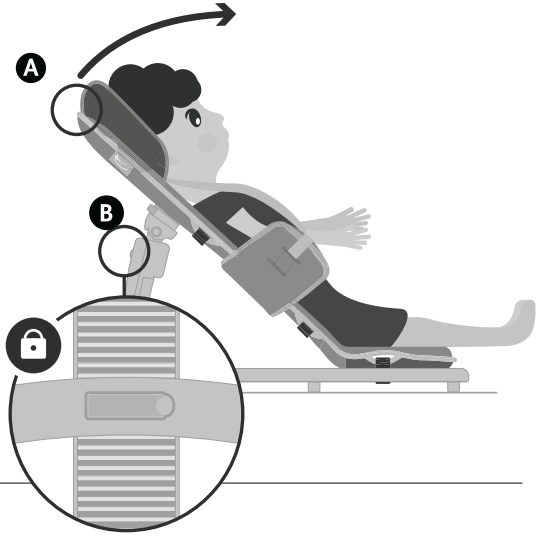

Suelte el clip y coloque el asiento en una posición vertical que sea adecuada para su hijo. A
Sujete el clip en el floorsitter.

Oirá un clic una vez que esté completamente activado.

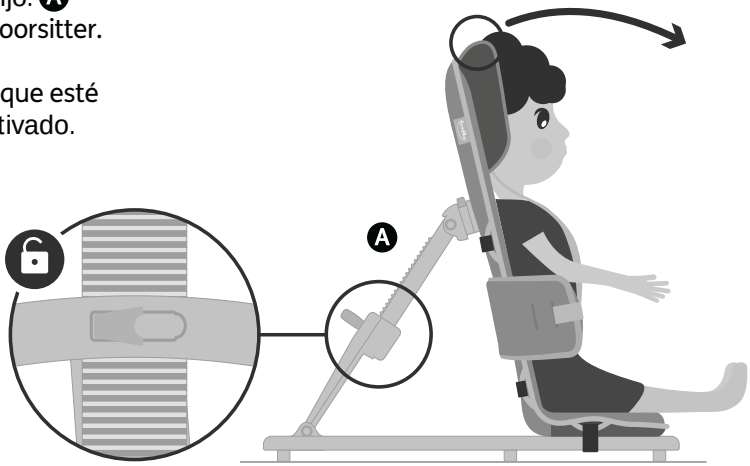

14 (b) Desmontando el GoTo de un flooritter

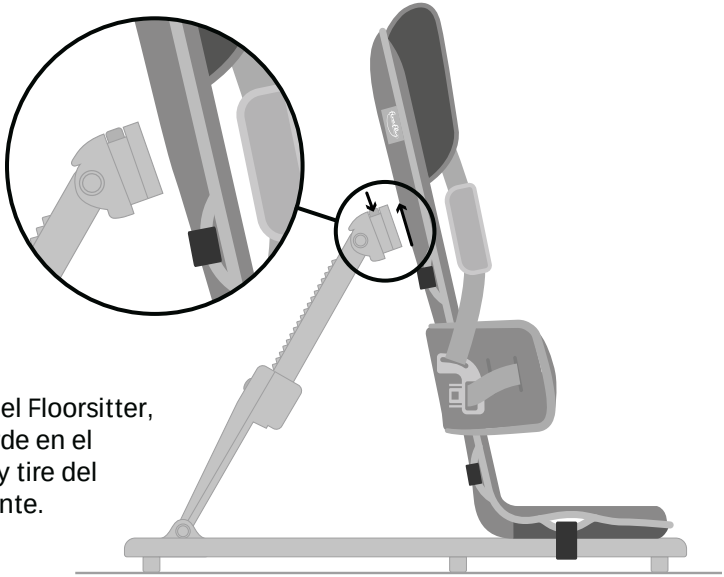

Para liberar el GoTo del Floorsitter, presione el botón verde en el brazo de reclinación y tire del respaldo hacia adelante.

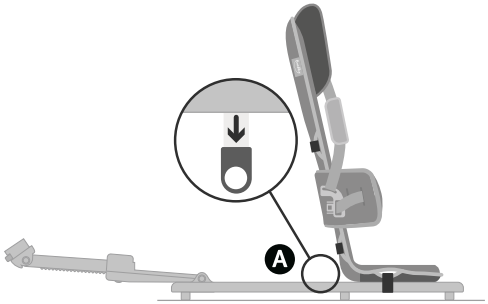

Para liberar la base del asiento, tire de la lengüeta de plástico verde A y deslice hacia atrás; luego levante el GoTo del Floorsitter. B

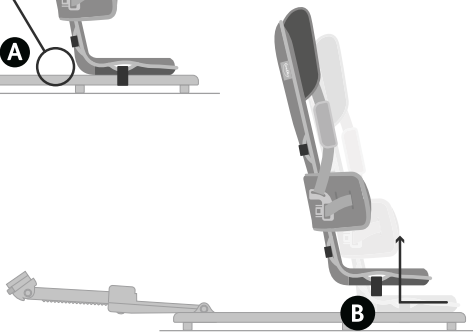

Sección 15: Desmontando GoTo y quitando la tapicería

15(a) Reposacabezas

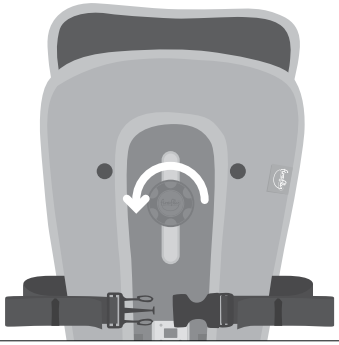

1. Desatornille la perilla en el reposacabezas hacia la izquierda para quitar el reposacabezas de la base del asiento GoTo.

---

2. Atornille la perilla en la parte posterior del reposacabezas para mayor seguridad.
3. Desabroche la tapicería del reposacabezas por ambos lados.
4. Deslice el reposacabezas de plástico hacia abajo de la cubierta de tapicería.

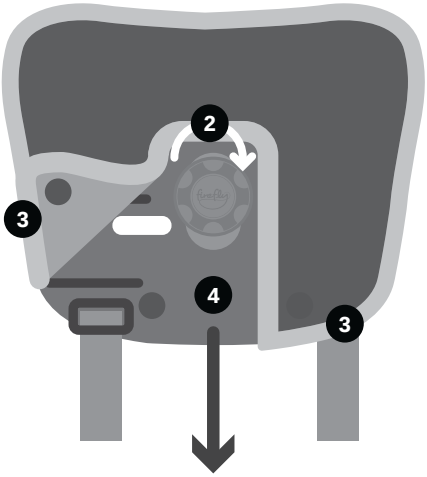

---

5. Desmonte completamente el reposacabezas de la base GoTo quitando las hebillas de las correas de los hombros del reposacabezas.

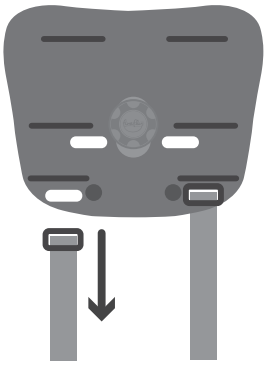

15 (b) Soporte Lateral

Comience con todas las correas conectadas a la hebilla como se muestra.

1. Gire el GoTo Seat y separe el soporte lateral girando la perilla hacia la izquierda.
2. Deslice el soporte lateral hacia arriba y sobre el respaldo GoTo. Vuelva a atornillar la perilla al componente deslizante para evitar una mala colocación.
3. Vuelva a girar el Asiento GoTo y apoye el soporte lateral sobre el GoTo.

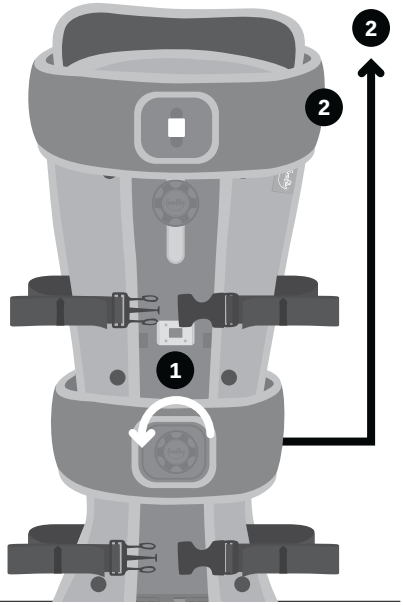

4. Afloje las correas laterales de apoyo lateral tanto como sea posible, **pero mantenga la hebilla conectada.**
5. Tire de un lado del inserto de plástico de la cubierta.

   Retire la correa introduciendo la hebilla de plástico a través de los orificios y luego a través de la tapicería.

   Repita con el otro lado del soporte lateral. Una vez retirado del soporte lateral de plástico, su tapicería está lista para el lavado.

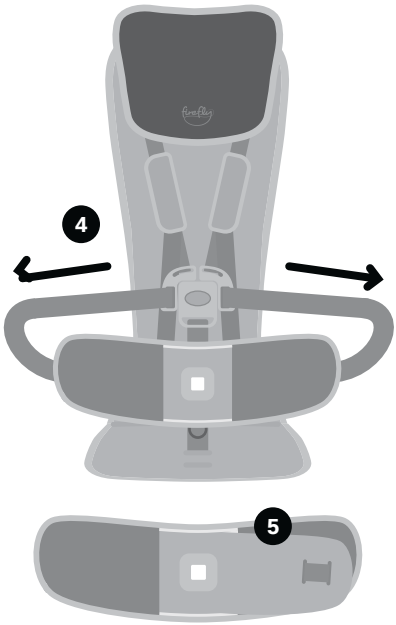

15 (c) Correas

1. Coloque la base del asiento GoTo boca abajo y desabroche la tapicería.

   Retire las correas de la almohadilla del asiento GoTo metiendo las hebillas por las perforaciones de la tapicería y la base de plástico.

> Conecte las correas (A) juntas en pares y guárdelas en un lugar seguro.
>
> Recuerda que las correas son más largas y se deben volver a colocar solo en la almohadilla del asiento. Las correas (A) tienen una etiqueta de advertencia diferente que se puede usar para identificarlas si es necesario.

2. Al igual que con las correas anteriores, pase la hebilla de la correa de la ingle a través de su agujero correspondiente en la base del asiento GoTo en la parte inferior de la almohadilla del asiento, seguida por la tapicería.

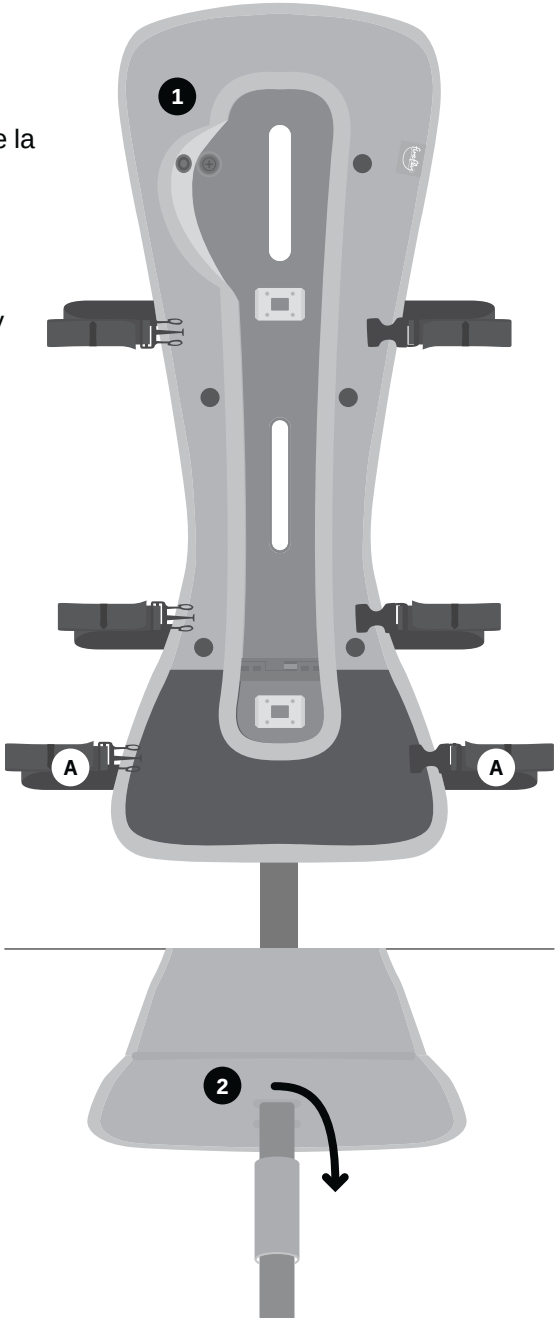

15 (d) Tapicería

3 Retire el inserto de la tapicería. Para el tamaño de GoTo 1, abra el Velcro en la base del asiento para quitar el inserto.

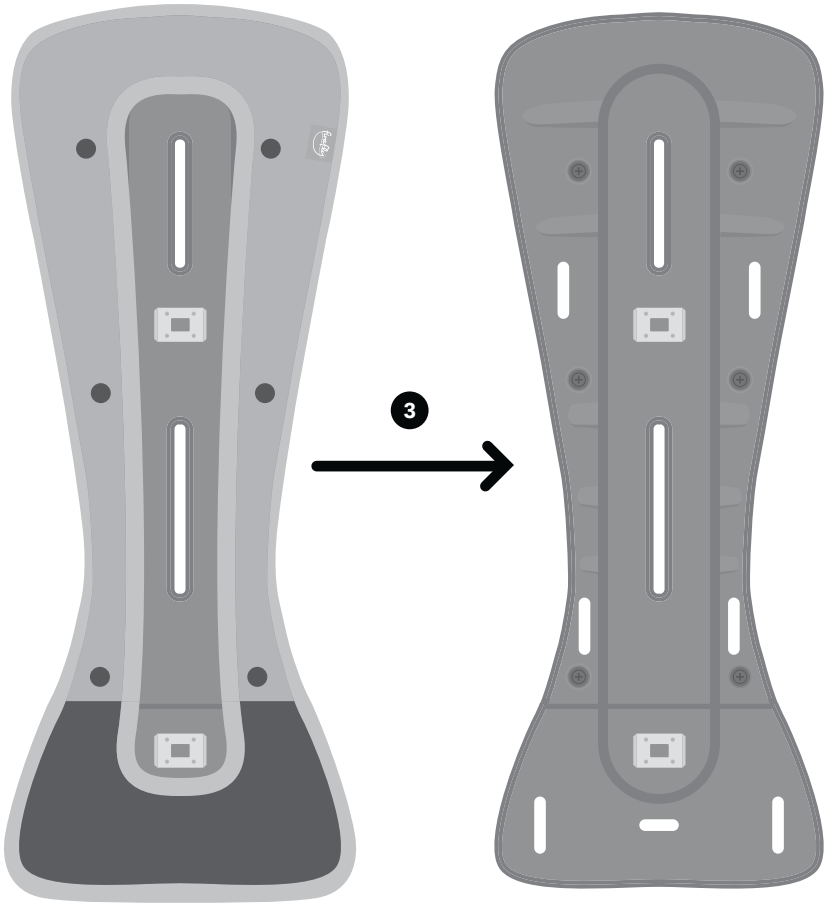

Sección 16: Volviendo a poner la tapicería y montando el GoTo

16(a) Correas y Tapicería

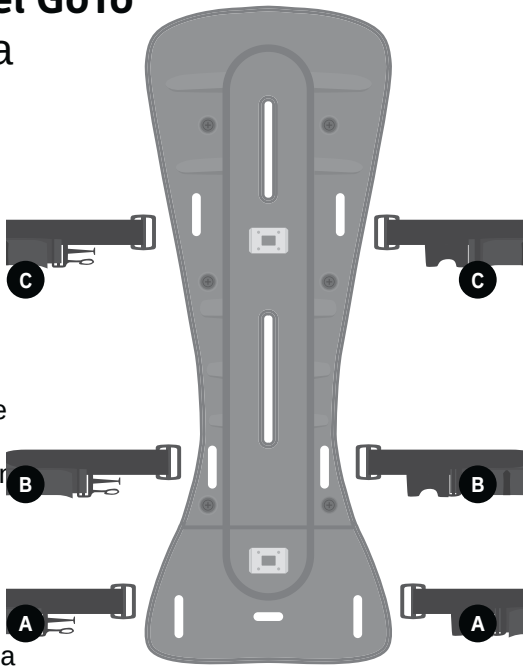

1. Recupere las correas para el inserto GoTo, con las correas B y C en la parte posterior de la base GoTo y las correas A (las correas más largas) en la almohadilla del asiento.

2. Pase la hebilla de cada correa negra (no la sujeción) a través de las perforaciones de la tapicería primero, y luego la perforación en el inserto.

3. Al igual que con las correas anteriores, pase la hebilla de la correa de la ingle a través de su perforación correspondiente en la tapicería en la parte inferior de la almohadilla del asiento, seguida de la base de plástico.

4. Una vez que haya insertado todas las correas, coloque el inserto en la tapicería.

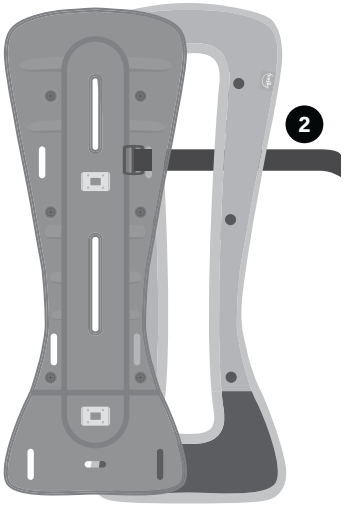

Deslice la parte más ancha de la base del asiento GoTo en la tapicería primero. Para la talla 1, abra el velcro de la base del asiento antes de hacer esto.

16 (b) Soporte lateral

Antes de comenzar, planifique qué correa de soporte lateral debe estar unida a qué lado de la tapicería para que la hebilla se cierre.

1. Afloje las correas de soporte laterales en la hebilla central tanto como sea posible. Alinee la cubierta tapizada, el inserto de soporte lateral de plástico y las correas como se muestra.
2. Inserte la correa de soporte lateral en la tapicería del soporte lateral.
3. Tire de la correa a través de la tapicería.

Pase la hebilla por la perforación interior de la tapicería para los niños más pequeños.

4. Pase la correa a través del inserto de soporte lateral (esto deja la hebilla en el exterior del soporte lateral para evitar cualquier irritación durante el uso). Puede utilizar un pase de la correa diferente para cambiar el ancho del lateral que se adapte mejor a su hijo.
5. Coloque el inserto del soporte lateral de plástico en la tapicería y tire de la correa para tirar del inserto del soporte lateral hacia la tapicería.

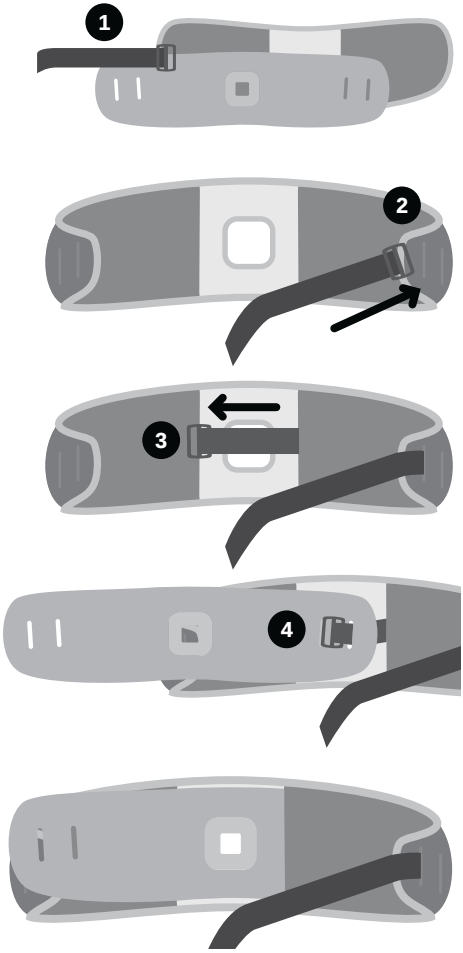

Haga lo mismo para el lado opuesto

16 (c) Reposacabezas

1. Inserte la hebilla de la correa del hombro directamente a través de la parte delantera de la inserción del reposacabezas y fíjela en la parte posterior.
2. Deslice el inserto del reposacabezas en su tapicería y sujete los corchetes.
3. Fije el reposacabezas a la base GoTo alineando la perforación del tornillo con su espacio. Fíjelo en su lugar, atornillando la perilla hacia la derecha.

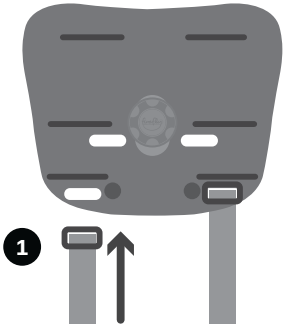

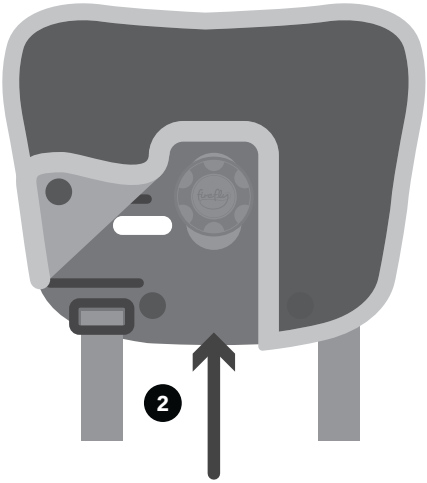

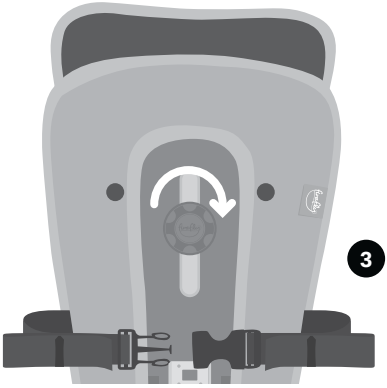

Sección 17:
Información sobre los Tamaños

	Talla 1	Talla 2
Desde la base del asiento hasta la parte superior del reposacabezas Máx. (mm / pulgadas)	540/21	680/27
Desde la base del asiento a la parte superior del reposacabezas Mín. (mm / pulgadas)	380/14	510/20
Ancho de soporte lateral Max (mm / pulgadas)	260/10	300/12
Ancho de soporte lateral Min (mm / pulgadas)	190/7.5	210/8
Profundidad del asiento (mm / pulgadas)	157/7	244/9.5
Peso máximo (kg / lbs)	15/33*	30/66*
Rango de edad (aprox.)	1-3 años	3-8 años

* (si el niño tiene más de 13kg / 28.5lbs GoTo no se puede usar en un carrito de compras)

GoTo Vinyl

Información sobre la Limpieza y Cuidado

- Limpie de forma rutinaria con un paño de microfibra, ligeramente humedecido solo con agua fría. Luego seque con un paño absorbente limpio.
- Empape los derrames tan pronto como sea posible con un paño seco absorbente para evitar manchas. Limpie con un paño de microfibra, ligeramente humedecido con agua fría.
- Tenga en cuenta los tintes y pigmentos de pantalones vaqueros de color índigo, bolígrafos y rotuladores que pueden dejar manchas permanentemente.
- Si se ha acumulado la suciedad, use un jabón suave (no alcalino). Tenga cuidado de eliminar todos los residuos de jabón. Luego seque con un paño absorbente.
- Retire los fluidos corporales y la suciedad extrema de inmediato.(en 15 minutos) con agua fría. Aplique el protocolo de control de infecciones aprobado, una solución de lejía de cloruro de sodio de 10,000 ppm, Haz-Tabs o Chlor-Clean. Retire los residuos del producto y luego seque con un paño absorbente limpio.
- Tenga en cuenta que la limpieza con vapor desinfecta, pero la aplicación de calor puede fijar las sustancias que manchan y puede dar lugar a marcas permanentes.
- No aplique limpiadores a base de solventes o cualquier otro producto químico al tejido.
- No limpie, seque a máquina o sumerja completamente la tela en agua.

Notizen

Firefly Friends Ltd
19c Ballinderry Road
Lisburn BT28 2SA
Northern Ireland

(+44) 28 9267 8879
hello@fireflyfriends.com

fireflyfriends.com

LS605-01

Part of the LECKEY family circle